Art. M104F

Mitigeur lavabo monotrou

- entraxe bec 13,5 cm
- manette
- limiteur de débit 5 l/min à 3 bar
- flexibles d'alimentation
- AVEC VIDAGE

PROJET:

CHAMBRE:

DATE:

Kommentar:

COMMENTAIRE:

☐ **Chromé** 24 02 M104F

☐ **Noir Mat** 24 13 M104F

Aérateur 5 l/min

Pression (bar)	débit (l/min)
0,5	2,34
1	5,09
2	5,1
3	5,38
4	5,39

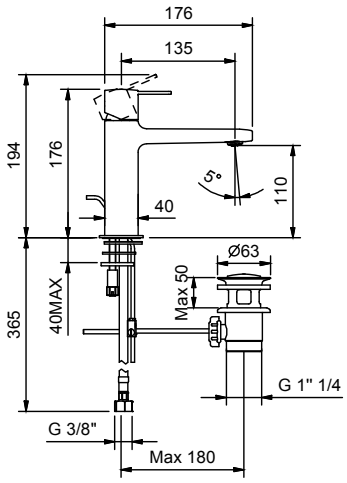

CERTIFICATIONS: