Nom Société:
Créé par:
Téléphone:

Date: 31/10/2026

Quantité	Description
1	**CRE 10-3 A-A-A-E-HQQE**



Note ! La photo produit peut différer du produit réel

Référence: 98390262

Pompe centrifuge, multicellulaire, verticale avec orifices d'aspiration et de refoulement au même niveau (inline). La tête de pompe et le chassis sont en fonte - toutes les autres pièces en contact avec le fluide sont en acier inoxydable. La garniture mécanique à cartouche assure une grande fiabilité, une manipulation sécurisée ainsi qu'une maintenance et un accès faciles. La transmission de puissance est effectuée par un accouplement. La pompe est équipée d'un moteur ventilé synchrone à aimant permanent, 3-phasé. Le rendement du moteur est classé IE5, conformément à IEC 60034-30-2.

Le moteur comprend un convertisseur de fréquence et un régulateur PI dans la boîte à bornes du moteur. Cela permet la régulation continue de la vitesse du moteur, afin d'adapter la performance à une condition donnée. Un panneau de commande sur la boîte à bornes du moteur permet le réglage du point de consigne requis ainsi que le réglage de la pompe sur fonctionnement "Min." ou "Max.", ou encore sur "Arrêt".

L'indicateur Grundfos Eye sur le panneau de commande fournit une indication visuelle de l'état de la pompe :

- "Sous tension" : Le moteur fonctionne (voyants lumineux rotatifs verts) ou ne fonctionne pas (voyants lumineux verts allumés)
- "Avertissement " : Le moteur fonctionne toujours (voyants lumineux rotatifs jaunes) ou est arrêté (voyants lumineux jaunes allumés fixes)
- "Alarme" : Le moteur est arrêté (voyants lumineux clignotants rouges).

Il est possible de communiquer avec la pompe au moyen de la télécommande Grundfos GO (accessoire). La télécommande permet d'effectuer des réglages supplémentaires et de prendre connaissance d'un certain nombre de paramètres tels que "Valeur réelle", "Vitesse", "Alimentation" et "Consommation électrique" totale.

La boîte à bornes est équipée de nombreuses entrées et sorties permettant une utilisation du moteur dans les applications avancées où de nombreuses entrées et sorties sont nécessaires :

- deux entrées digitales dédiées
- trois entrées analogiques, 0(4)-20 mA, 0-5 V, 0-10 V, 0,5-3,5 V
- alimentation 5 V du potentiomètre et du capteur
- une sortie analogique, 0-10 V, 0(4)-20 mA
- deux entrées digitales configurables ou sorties collecteur ouvert
- deux entrées Pt100/Pt1000
- LiqTec, entrée capteur de protection contre la marche à sec
- entrée et sortie du capteur digital Grundfos
- alimentation 24 V pour capteurs
- deux sorties relais signal (contacts libres)
- une connexion GENIbus
- une interface pour le module fieldbus CIM Grundfos.

Liquide:

Liquide pompé:	Eau
Plage température liquide:	-20 .. 120 °C
Température liquide sélectionnée:	20 °C
Densité:	998.2 kg/m³

Nom Société:
Créé par:
Téléphone:

Date: 31/10/2026

Quantité	Description
1	Technique: Vitesse de rotation pour les données de la pompe: 3510 mn-1 Débit nominal: 11.72 m³/h Hmt nom.: 34.67 m Orientation de la pompe: Verticale Système de garniture mécanique: Simple Garniture mécanique primaire: HQQE Code de la garniture mécanique: HQQE Certifications: CE,EAC,UKCA,CURUS,SEPRO Certifications pour l'eau potable: WRAS,ACS Tolérance courbe: ISO9906:2012 3B Matériaux: Clé de type, code pour les composants en caoutchouc. E = EPDM, V=FKM: E Base: Fonte EN 1561 EN-GJL-200 ASTM A48-25B Roue: Acier inox. EN 1.4301 AISI 304 Clé de type, code pour les matériaux: A Palier: SIC Installation: Température ambiante maximum: 50 °C Pression maximale de service: 16 bar Pression maximum à la température indiquée: 16 bar / 120 °C 16 bar / -20 °C Type raccordement: Oval / Rp Diamètre du raccord d'aspiration: 1 1/2 pouce Diamètre du raccord de refoulement: 1 1/2 pouce Pression nominale pour le raccordement: PN 16 Taille de la bride du moteur: FT115 Position de la boîte à bornes: 6 Donnée électrique: Norme moteur: IEC Type moteur: 90LD Puissance nominale - P2: 2.2 kW Puissance (P2) requise par pompe: 2.2 kW Moteur sur- ou sous-dimensionné: Puissance moteur standard Fréquence d'alimentation: 50 / 60 Hz Tension nominale: 3 x 380-500 V Facteur de service: 1.00 Courant nominal: 4.15-3.4 A Cos phi - facteur de puissance: 0.93-0.87 Vitesse nominale: 360-4000 mn-1 Classe de rendement IE: IE5

Nom Société:
Créé par:
Téléphone:

Date: 31/10/2026

Quantité	Description
1	Rendement moteur à pleine charge: 90.1 % Indice de protection (IEC 34-5): IP55 Classe d'isolement (IEC 85): F Protection moteur intégrée: ELEC No moteur: 98190193 Commandes: Position de la boîte à bornes: 6 Frequency converter: Intégré Capteur de pression: N Autres: Indice d'efficacité minimale, MEI ≥: 0.70 Poids net: 43 kg Poids brut: 47 kg Volume d'expédition: 0.143 m3 N° VVS danois: 385943603 N° LVI finlandais: 4925652

Nom Société:

Créé par:

Téléphone:

Date: 31/10/2026

Description	Valeur
Information générale:	
Nom produit:	CRE 10-3 A-A-A-E-HQQE
Code article:	98390262
Numéro EAN::	5711494193998
Technique:	
Vitesse de rotation pour les données de la pompe:	3510 mn-1
Débit nominal:	11.72 m³/h
Hmt nom.:	34.67 m
Hauteur max.:	44 m
Etages:	3
Roues:	3
Nombre de roues à diamètre réduit:	0
Faible NPSH:	N
Orientation de la pompe:	Verticale
Système de garniture mécanique:	Simple
Garniture mécanique primaire:	HQQE
Code de la garniture mécanique:	HQQE
Certifications:	CE,EAC,UKCA,CURUS,SEPRO
Certifications pour l'eau potable:	WRAS,ACS
Tolérance courbe:	ISO9906:2012 3B
Version de pompe:	A
Version pompe:	A
Modèle:	A
Type pompe:	CRE
Matériaux:	
Clé de type, code pour les composants en caoutchouc. E = EPDM, V=FKM:	E
Base:	Fonte
	EN 1561 EN-GJL-200
	ASTM A48-25B
Roue:	Acier inox.
	EN 1.4301
	AISI 304
Clé de type, code pour les matériaux:	A
Code pour élastomère:	E
Code caoutchouc:	E
Palier:	SIC
Installation:	
Température ambiante maximum:	50 °C
Pression maximale de service:	16 bar
Pression maximum à la température indiquée:	16 bar / 120 °C
	16 bar / -20 °C
Désignation, code pour raccordement tuyauterie:	A
Type raccordement:	Oval / Rp
Diamètre du raccord d'aspiration:	1 1/2 pouce
Diamètre du raccord de refoulement:	1 1/2 pouce
Pression nominale pour le raccordement:	PN 16
Taille de la bride du moteur:	FT115
Position de la boîte à bornes:	6
Code raccordement:	A
Liquide:	
Liquide pompé:	Eau

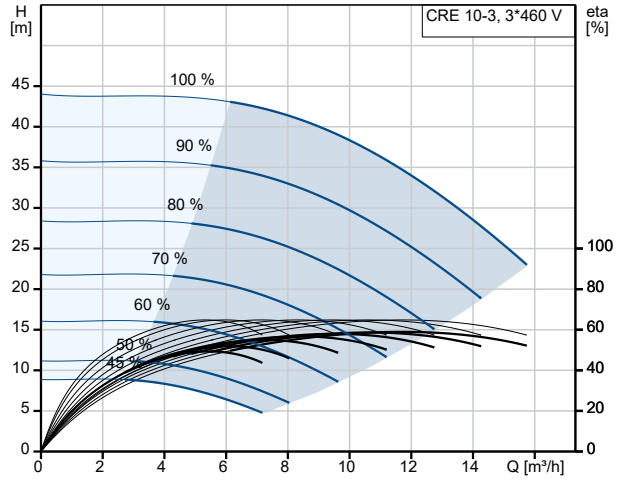

Liquide pompé = Eau
T° liquide pendant le fonctionnement = 20 °C
Masse volumique = 998.2 kg/m³

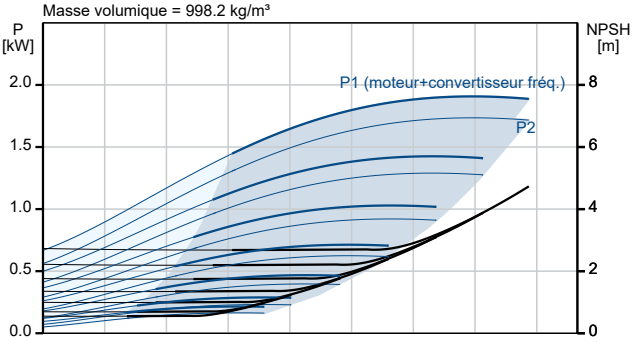

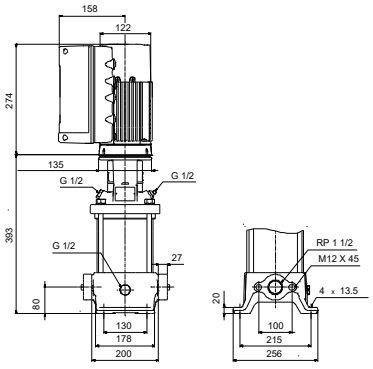

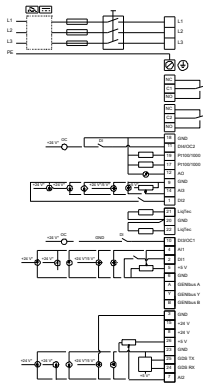

GRUNDFOS

Nom Société:
Créé par:
Téléphone:

Date: 31/10/2026

Description	Valeur
Plage température liquide:	-20 .. 120 °C
Température liquide sélectionnée:	20 °C
Densité:	998.2 kg/m³
Donnée électrique:	
Norme moteur:	IEC
Type moteur:	90LD
Puissance nominale - P2:	2.2 kW
Puissance (P2) requise par pompe:	2.2 kW
Moteur sur- ou sous-dimensionné:	Puissance moteur standard
Fréquence d'alimentation:	50 / 60 Hz
Tension nominale:	3 x 380-500 V
Facteur de service:	1.00
Courant nominal:	4.15-3.4 A
Cos phi - facteur de puissance:	0.93-0.87
Vitesse nominale:	360-4000 mn-1
Classe de rendement IE:	IE5
Rendement moteur à pleine charge:	90.1 %
Indice de protection (IEC 34-5):	IP55
Classe d'isolement (IEC 85):	F
Protection moteur intégrée:	ELEC
No moteur:	98190193
Commandes:	
Panneau de commande:	Standard
Module fonction:	FM300 - Avancé
Position de la boîte à bornes:	6
Convertisseur de fréquence:	Intégré
Capteur de pression:	N
Autres:	
Indice d'efficacité minimale, MEI ≥:	0.70
Poids net:	43 kg
Poids brut:	47 kg
Volume d'expédition:	0.143 m3
N° fichier config.:	98500484
N° VVS danois:	385943603
N° LVI finlandais:	4925652