VitrA

Normus Neo WC suspendu seul 53 cm

Code produit: 8202B003-6394



Caractéristiques techniques

Bord	Open-Rim
Couleur	Blanc
Designer	Designer externe
Dimensions marketing	53
Dégagement rapide	Non
Détail installation	Fixation murale - externe
Fermeture douce	Oui
Fonction bidet	Sans tuyau pour bidet
Forme design	Oval
Forme intérieure	Profond
Garantie (ans)	Ceramic: 10 / Complementary: 2
Hauteur WC du sol	400 mm

VitrA France S.A.S - Z.I. Le Poirier - 28210 Nogent Le Roi
Tél: +33 2 37 38 69 90 - Fax: 02 37 51 43 9
info-france@vitrabathrooms.com - www.france.vitrabathrooms.com

VitrA

Normus Neo WC suspendu seul 53 cm

Code produit: 8202B003-6394

Matériau	Hygiene
Matériau du corps	VC- Porcelaine Vitreuse
Série locale	Normus Neo
Épaisseur	Standard

VitrA France S.A.S - Z.I. Le Poirier - 28210 Nogent Le Roi
Tél: +33 2 37 38 69 90 - Fax: 02 37 51 43 9
info-france@vitrabathrooms.com - www.france.vitrabathrooms.com

Normus Neo WC suspendu seul 53 cm

Code produit: 8202B003-6394

Dessin technique 2A

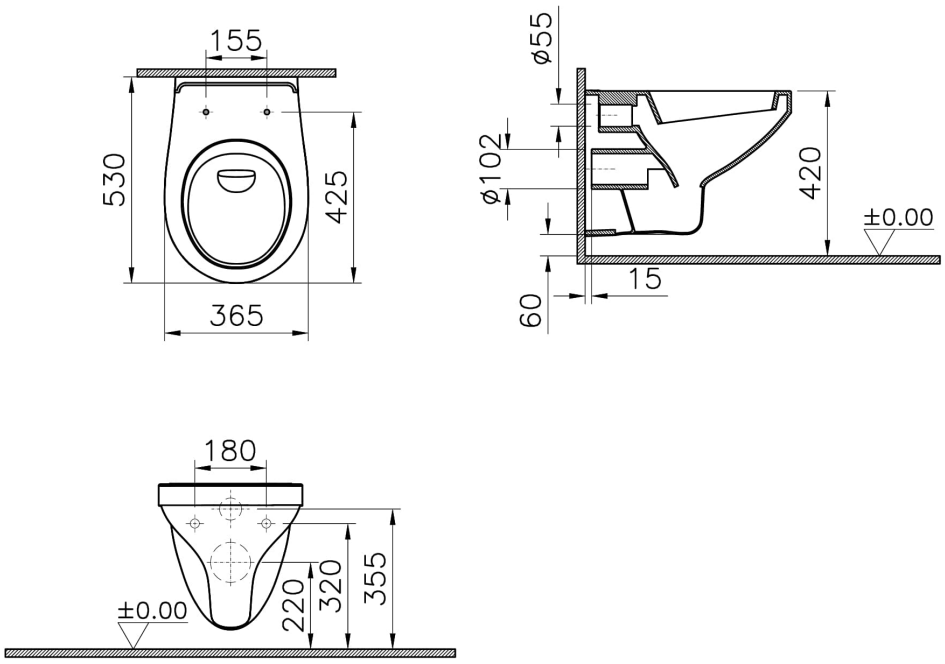

VitrA France S.A.S - Z.I. Le Poirier - 28210 Nogent Le Roi
Tél: +33 2 37 38 69 90 - Fax: 02 37 51 43 9
info-france@vitrabathrooms.com - www.france.vitrabathrooms.com