hansgrohe

AXOR Citterio
Mitigeur de lavabo 160, poignée manette avec tirette et vidage, coupe rhombique
Finition: **Chromé** Numéro d'article: **39071000**

Description

Caractéristiques

- comprenant: mitigeur de lavabo, garniture de vidage
- ComfortZone: 160
- longueur du bec: 143 mm
- hauteur du bec: 156 mm
- variante de la poignée: poignée
- type de jet: jet laminaire
- mousseur orientable
- débit maximal sous 3 bar de pression: 5 l/min
- cartouche céramique
- convient au chauffe-eau instantané
- garniture de vidage à tirette incluse 1¼
- Taxonomie UE: max. 6 l/min - SC (Substantial Contribution)
- ACS 21 ACC NY 068 France, valide jusqu'au 19.03.2026

Détails de l'article

EAN	4059625358047

Technologie

Quick Clean · EcoSmart · Comfort Zone

Prix de design

iF DESIGN AWARD 2021

Certificats / Eco-Responsabilité

ATTESTATION A.C.S. DE CONFORMITÉ SANITAIRE

Photo du produit

Plan géométral

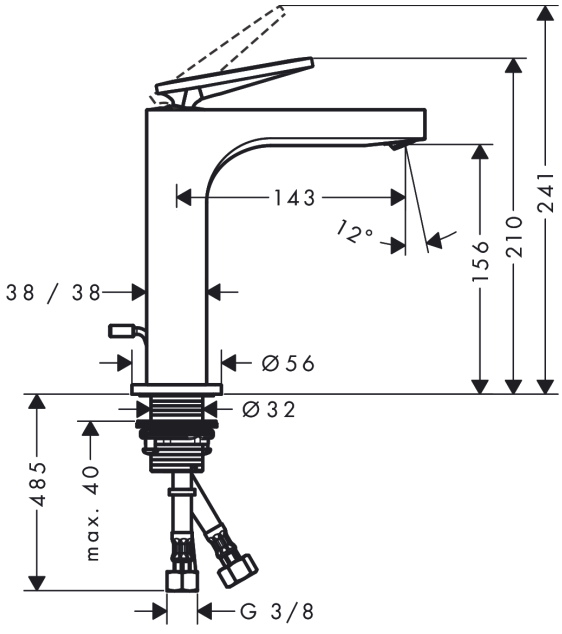

AXOR Citterio
Mitigeur de lavabo 160, poignée manette avec tirette et vidage, coupe rhombique
Finition: **Chromé** Numéro d'article: **39071000**

Schéma d'écoulement

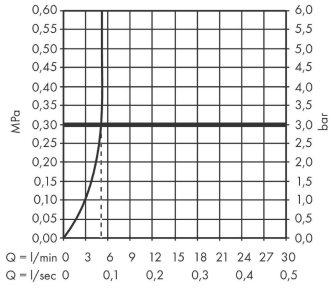

AXOR Citterio
Mitigeur de lavabo 160, poignée manette avec tirette et vidage, coupe rhombique
Finition: **Chromé** Numéro d'article: **39071000**

Vue éclatée

Année de construction: **>06/21**

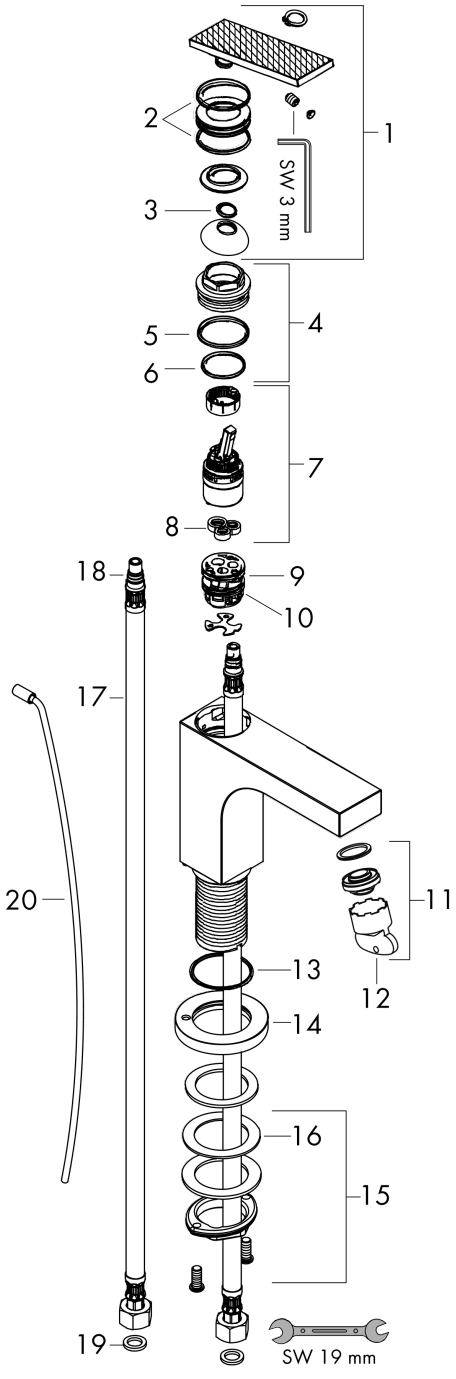

AXOR Citterio
Mitigeur de lavabo 160, poignée manette avec tirette et vidage, coupe rhombique
Finition: **Chromé** Numéro d'article: **39071000**

Liste des pièces détachées

Année de construction: **>06/21**

Pos.	Description	Numéro d'article	GP	UE
1	poignée	94383000	135,55 €	1
2	joint torique 30x1,5	98433000	8,39 €	1
3	joint torique 11x1	92924000	-	1
4	écrou à six pans	94092000	93,64 €	1
5	joint torique 29x2	98391000	8,39 €	1
6	joint torique 25x1,5	98146000	11,18 €	1
7	cartouche cpl.	92900000	50,32 €	1
8	joint	93383000	16,78 €	1
9	adapteur pour cartouche	98866000	33,54 €	1
10	joint torique 23x2	98398000	8,39 €	1
11	mousseur M24x1 (5 l/min)	95282000	22,37 €	1
12	clé de montage	95290000	13,98 €	1
13	joint torique 33x1,5	98164000	8,39 €	1
14	rosace	95668000	64,28 €	1
15	fixation cpl. (Ø 32)	13961000	27,95 €	1
16	anneau plastique	97548000	8,39 €	1
17	flexible de raccordement 600 mm M8x0,75 G3/8	96556000	27,95 €	1
18	joint torique 7x1,5	98422000	8,39 €	1
19	set de joint plat	95581000	11,18 €	1
20	tirette	96923000	27,95 €	1
a	vidage lavabo	51302000	-	1
b	vidage lavabo	94139007	-	1
c	rallonge 35mm pour fixation	13898000	79,67 €	1