FICHE PRODUIT

DUPLEX DE DOUCHE 2 JETS ECO SUR APPLIQUE | *322A*



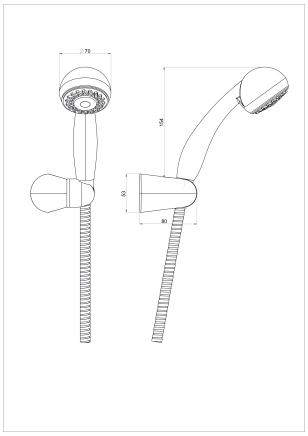

Ref article : 322A

Marque : **Paini**
Type : **Ensemble douchette sur applique**
Collection :
Débit : **7.0** l/min
ACS :

Usage : **Bain Douche**
Finition : **Chrome**
Poids brut : **0.00** kg
Code EAN : **3700644403553**

Caractéristiques techniques :

Support articulé ABS chromé
Douchette 2 jets Ø 70 mm
Flexible métal 1,50 m chromé double agrafage
Débit : 7 L/mn

Autres ressources :

Page produit