hansgrohe

Tecturis S
Mitigeur de bidet 110 avec douchette bidette et flexible de douche 160 cm
Finition: **Noir mat** Numéro d'article: **73211670**

Description

Caractéristiques

- comprenant: mitigeur de lavabo, douchette à main bidette, support de douchette à main, flexible de douche
- ComfortZone: 110
- longueur du bec: 116 mm
- hauteur du bec: 105 mm
- variante de la poignée: poignée
- type de jet: Jet Normal
- jet de douche
- débit maximal sous 3 bar de pression: 5 l/min
- cartouche céramique
- limiteur de température réglable
- convient au chauffe-eau instantané
- garniture de vidage Push-Open 1 ¼
- matériau de la garniture de vidage: métal
- Taxonomie UE: max. 6 l/min - SC (Substantial Contribution)
- ACS 24 ACC NY 156, valide jusqu'au 21.03.2029

Détails de l'article

EAN	4059625472149

Technologie

AirPower · EcoSmart · Comfort Zone

Prix de design

iF DESIGN AWARD 2023

Certificats / Eco-Responsabilité

ATTESTATION A.C.S. DE CONFORMITÉ SANITAIRE

Photo du produit

Plan géométral

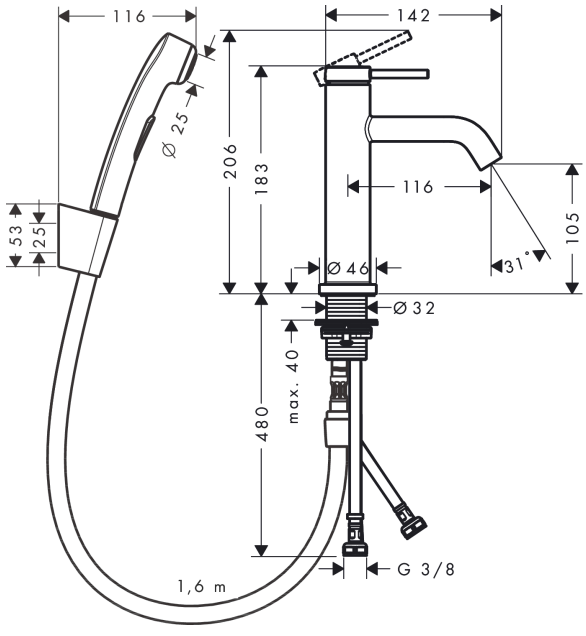

Tecturis S
Mitigeur de bidet 110 avec douchette bidette et flexible de douche 160 cm
Finition: **Noir mat** Numéro d'article: **73211670**
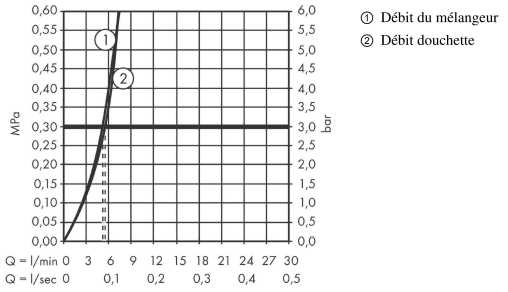
Schéma d'écoulement