GROHE PROFESSIONAL | NO COLLECTION - GROHE
BEC TUBULAIRE

Article No: **13071000**
EAN Code: **4005176023132**
Date: **Nov 20. 2026**



PRODUCT INFORMATION

- orientable, sans butée
- Femelle 3/4"
- Saillie 140 mm
- Corps Laiton
- **GROHE Finition Longue Durée**

© GROHE AG

TECHNICAL DATA

Finition	**Brillant / Poli**

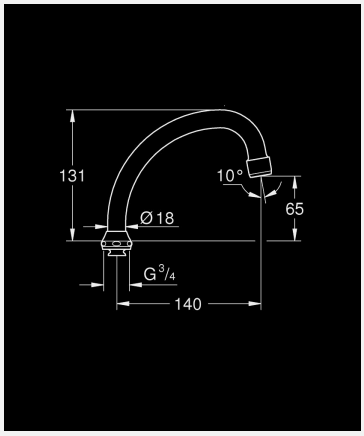

SPARE PARTS

1	Mousseur (order no. 13928000)
1.1	Garniture de mousseur M22+24 IA (order no. 45002000)
2	Fixation de bec 3/4 jusquén 95 (order no. 45006000)
2	Fixation de bec M22×1 depuis 95 (order no. 45499000)
2.1	Anneau de recouvrement (order no. 0128500M)
2.1	Anneau de recouvrement (order no. 0128500M)