Code article D2507

OLYOS
Mitigeur bain-douche monotrou

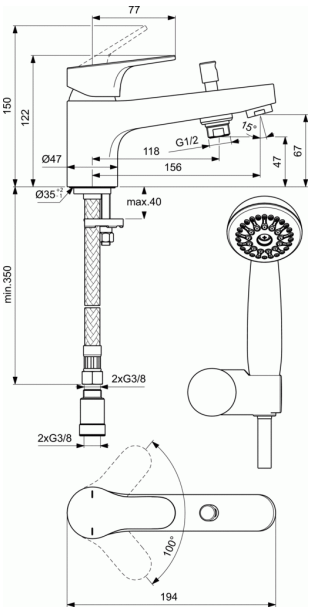

Mitigeur bain-douche monotrou
Bec long avec aérateur intégré.
Poignée en métal.
Sortie de douche 1/2" par le dessous.
Inverseur à retour automatique.
Clapets anti-retours intégrés.
Cartouche Firmaflow® Ø 38mm avec limiteur de température intégré et limiteur de débit 50% déverrouillable.
Indicateurs rouge/bleu imprimés sur la manette.
Système de fixation rapide EasyFix®.
Flexibles d'alimentation anti-torsion PEX 3/8" - 350 mm
Hauteur sous aérateur : 67 mm
Hauteur totale : 122 mm
Projection : 156 mm

Avec ensemble de douche (douchette anticalcaire 1 jet, flexible métalloplastique 1,50m et support douchette).

FINITIONS*

AA

* AA = Chrome (AA)

NORMES ET ENVIRONNEMMENT

Ideal Standard France - Showroom Paris
39 rue Saint Sabin, 75011 Paris, France - Tel: 01 49 38 81 34 - Email: showroomparis@idealstandard.com