MIROIR REFLET 1/2 LUNE+ HT-DR

Référence : 905182

Gamme : REFLET

Couleur* :

Nom couleur



Caractéristiques techniques

- LARGEUR : 1034 mm
- HAUTEUR : 25 mm
- PROFONDEUR : 1203 mm
- POIDS : 17,350 kg
- MATERIAUX : MIROIRS
- GARANTIE : 5 ans
- NUMERO INIES:
- FIXATION :
- Nb. NIVEAUX :
- Nb. PORTE :
- Nb. TIROIR :
- TYPE POIGNEE :
- POSITION CHARNIERE :
- RAYONS :
- TYPE CUVE :

Information électrique

- CLASSE IP : 44
- SENSOR :
- ANTIBUEE :
- Nb. FILM ANTIBUEE :
- PUISSANCE FILM :
- TEMPERATURE LED :
- CHANGEMENT DE LED :

Description

Design élégant et fonctionnelFinitions soignées et matériaux durablesÉclairage LED intégré pour un confort visuel optimal Conçu pour résister aux environnements humidesFacile à nettoyerContribue à un espace harmonieux et pratique

Caractéristiques transport

- LARGEUR : 1065 mm
- HAUTEUR : 60 mm
- PROFONDEUR : 1235 mm
- POIDS : 18,400 kg
- VOLUME : 0,079 m3

Dessin technique et accès documentations

Plus d'information ?
Scannez le QR Code :

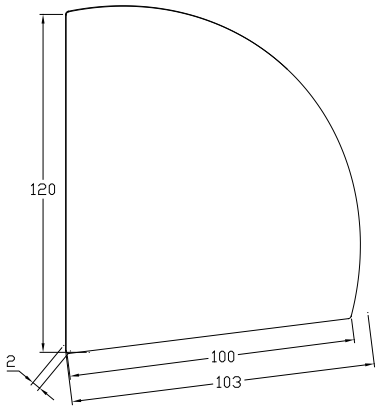

KOHLER France 330 339 144 RSC Bobigny– SAS au capital de 50 000 000 euros – Locataire-gérant de la société SANIJURA – Ce document n'est pas contractuel.

*En raison des variations possibles dans le réglage de votre ordinateur et de votre imprimante, de facteurs techniques et des caractéristiques particulières de certaines de nos finitions, les couleurs ne sont pas représentatives de la réalité mais sont seulement une indication.