Pièces détachées | *Vue Principale*

Habillage

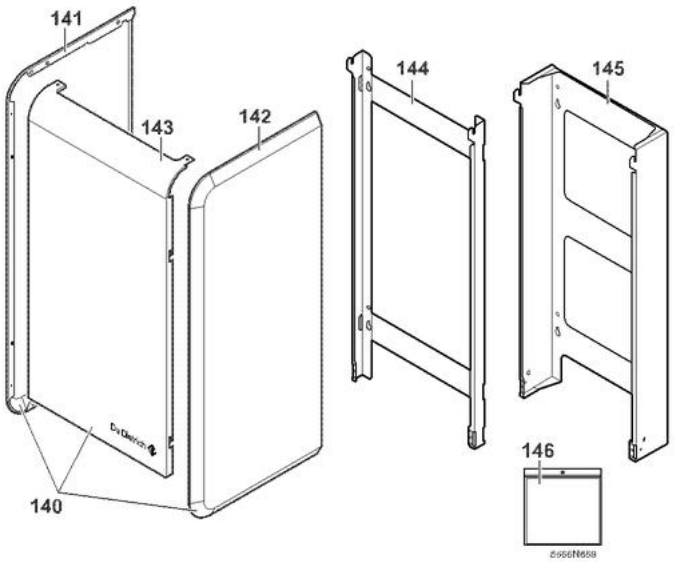

Tableau de commande

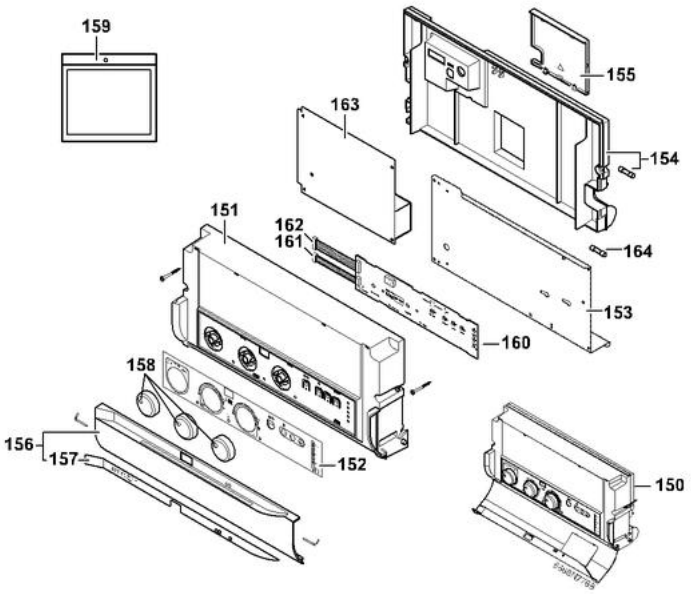

De Dietrich

raccordement cheminée ou vmc

CITY 1.24/II

Réf.	Référence	Description	Qté		Remarques
140	86668540	HABILLAGE CPL CHEMINEE	1		
141	86668549	PANNEAU LAT. GAUCHE CPL	1		
142	86668550	PANNEAU LAT. DROIT CPL	1		
143	86668551	PANNEAU AV. CPL CHEMINEE	1		
144	86661517	DOSSERET ASSEMBLE	1		
145	86660543	DOSSERET REHAUSSE	1		
146	86665536	SACHET VISSERIE CHAUDIERE	1		
150	200000392	TABL CDE 1.24/II CPLT SIT	1		
151	97525362	FACADE TABLEAU COMM.PREM.	1		
152	96559151	PEAU FACADE	1		
153	86668812	SUPPORT CARTES PREMONTE	1		
154	86665545	COUVERCLE ARRIERE CPL	1		
155	97525312	COUVERCLE RACCORD.	1		
156	86665546	VOLET PREMONTE CPL	1		
157	96559150	PEAU VOLET	1		
158	86665547	BOUTON DE REGLAGE CITY	1		
159	86665548	KIT ACCESSOIRE TABLEAU	1		
160	88065512	CARTE AFFICHAGE CPL	1		
161	88064808	BRETELLE DE RACCORD. 10PT	1		
162	88064809	BRETELLE DE RACCORD. 14PT	1		
163	200002100	CARTE UC CITY/II 1.24 TESTEE	1		
164	96547000	FUSIBLE 4A	1		