Nom Société:
Créé par:
Téléphone:

Date: 31/10/2026

Quantité	Description
1	**UNILIFT KP.150.AV.1**



Note ! La photo produit peut différer du produit réel

Référence: 011H1900

Pompe submersible multi-usages

Pompe submersible portative en acier inoxydable avec orifice de refoulement vertical et moteur 1-phasé de classe d'isolation F et équipé d'une protection thermique.

La pompe est équipée d'une crépine d'aspiration, d'une poignée, de 10 m de câble d'alimentation et d'un interrupteur à flotteur vertical pour un fonctionnement automatique.

Roue semi-ouverte de passage 10 mm conçue pour le pompage d'eaux souterraines, d'eaux de surface et d'eaux de pluie...

Garniture mécanique équipée de deux joints à lèvres avec graisse entre les deux.

La pompe est équipée d'une chemise extérieure permettant le refroidissement du moteur par le liquide pompé. L'arbre tourne entre deux paliers en carbone refroidis par le liquide pompé. Le moteur est rempli d'un liquide non toxique.

Liquide:

Plage température liquide:	0 .. 50 °C
Température liquide sélectionnée:	20 °C
Densité:	998.2 kg/m³

Technique:

Débit maxi:	2.36 l/s
Hmt nom.:	2.94 m
Particule maxi:	10 mm
Certifications:	CE,VDE,LGABG,EAC,TUVRHWID,MORO,UKCA,SEPRO

Matériaux:

Corps de pompe:	Acier inox.
	EN 1.4301
	AISI 304
Roue:	Acier inox.
	EN 1.4301
	AISI 304

Installation:

Plage température ambiante:	0 .. 50 °C
Type raccordement:	Rp

GRUNDFOS

Nom Société:
Créé par:
Téléphone:

Date: 31/10/2026

Quantité	Description	
1	Taille du raccordement:	1 1/4 pouce
	Profondeur maximale d'installation:	7 m
	Lieu d'installation:	En intérieur/extérieur
	Donnée électrique:	
	Puissance absorbée - P1:	300 W
	Puissance nominale - P2:	0.15 kW
	Fréquence d'alimentation:	50 Hz
	Tension nominale:	1 x 220-230 V
	Intensité nominale:	1.3 A
	Capacité Condensateur - Fonctionnement:	8 µF/400 V
	Indice de protection (IEC 34-5):	IP68
	Classe d'isolation (CEI 85):	F
	Protection moteur intégrée:	CONTACT
	Longueur du câble d'alimentation:	10 m
	Type de fiche câble:	SCHUKO
	Autres:	
	Poids net:	6.5 kg
	Poids brut:	7 kg
	Volume d'expédition:	0.0126 m3
	N° VVS danois:	391215116
	N° RSK suédois:	5885718
	N° LVI finlandais:	4822521
	N° NRF norvégien:	9040753
	Pays d'origine:	RS
	Code douanier:	84137021
	Certifications environnementales:	WEEE

Nom Société:

Créé par:

Téléphone:

Date: 31/10/2026

Description	Valeur
Information générale:	
Nom produit:	UNILIFT KP.150.AV.1
Code article:	011H1900
Numéro EAN::	5700391115561
Technique:	
Débit maxi:	2.36 l/s
Hmt nom.:	2.94 m
Hauteur max.:	5.5 m
Particule maxi:	10 mm
Certifications:	CE,VDE,LGABG,EAC,TUVRHWID,MORO,UKCA,SEPRO
Modèle:	A
Matériaux:	
Corps de pompe:	Acier inox.
	EN 1.4301
	AISI 304
Roue:	Acier inox.
	EN 1.4301
	AISI 304
Installation:	
Plage température ambiante:	0 .. 50 °C
Type raccordement:	Rp
Taille du raccordement:	1 1/4 pouce
Profondeur maximale d'installation:	7 m
Lieu d'installation:	En intérieur/extérieur
Liquide:	
Plage température liquide:	0 .. 50 °C
Température liquide sélectionnée:	20 °C
Densité:	998.2 kg/m³
Donnée électrique:	
Puissance absorbée - P1:	300 W
Puissance nominale - P2:	0.15 kW
Fréquence d'alimentation:	50 Hz
Tension nominale:	1 x 220-230 V
Intensité nominale:	1.3 A
Capacité Condensateur - Fonctionnement:	8 µF/400 V
Indice de protection (IEC 34-5):	IP68
Classe d'isolation (CEI 85):	F
Protection moteur intégrée:	CONTACT
Protection thermique:	interne
Longueur du câble d'alimentation:	10 m
Type de fiche câble:	SCHUKO
Commandes:	
Interrupteur de niveau:	AV
Autres:	
Poids net:	6.5 kg
Poids brut:	7 kg
Volume d'expédition:	0.0126 m3
N° VVS danois:	391215116
N° RSK suédois:	5885718
N° LVI finlandais:	4822521
N° NRF norvégien:	9040753
Pays d'origine:	RS
Code douanier:	84137021

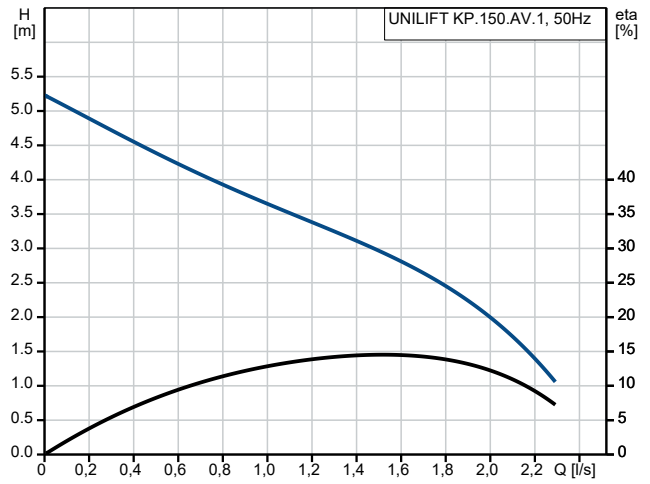

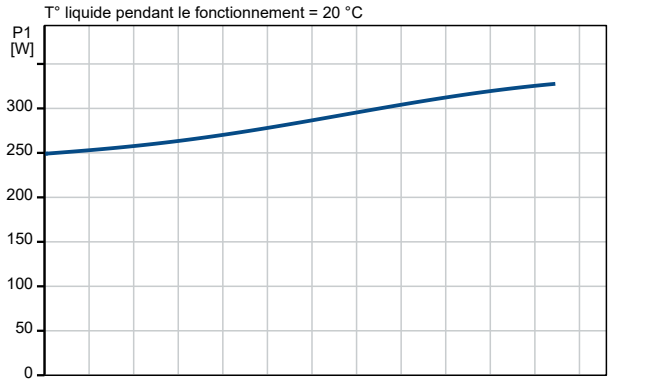

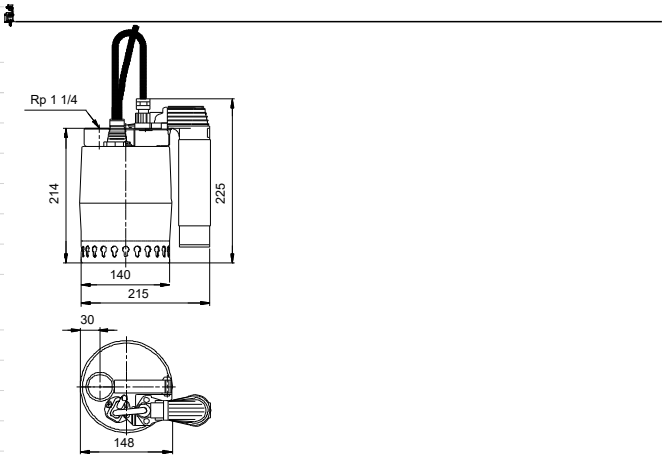

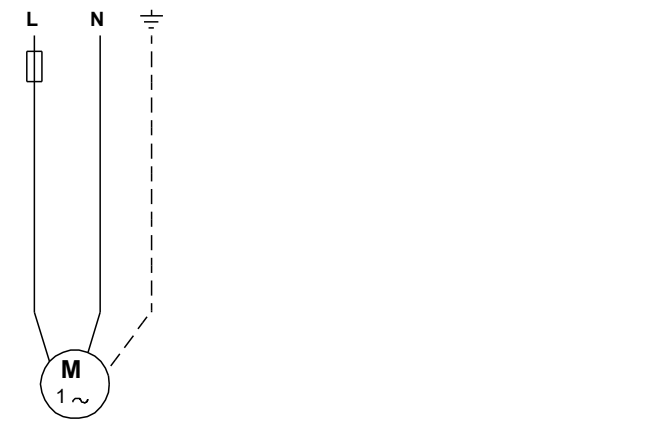

Description	Valeur
Certifications environnementales:	WEEE