GROHE PROFESSIONAL | EUROSMART
MITIGEUR MONOCOMMANDE LAVABO TAILLE M

Article No: **23981003**
EAN Code: **4005176644214**
Date: **Nov 20. 2026**



PRODUCT INFORMATION

- Monotrou sur plage
- Levier de commande étrier en métal
- longueur du levier : 130 mm
- **GROHE SilkMove** Cartouche en céramique 35 mm
- Débit maximum à 3 bars : 8 l/min
- Brise-jet laminaire
- Limiteur de débit ajustable
- Limiteur de température ajustable
- **FastFixation** installation rapide
- **Corps lisse** avec bonde de vidage clic clac 1 1/4"
- Flexibles de raccordement souples
- **Gamme GROHE Professional**

© GROHE AG

GROHE PROFESSIONAL | EUROSMART
MITIGEUR MONOCOMMANDE LAVABO TAILLE M

TECHNICAL DATA

Finition	**Brillant / Poli**
Type de vidage	**Tirette et vidage**
Type d'installation	**Montage sur plage**
Position du levier	**Dessus**
Dimensions du robinet	**M**
Dimensions du système de vidage	**1 1/4"**
Dimensions de la cartouche (mm ou pouce)	**28**

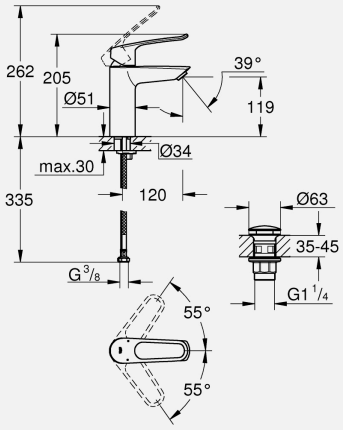

FLOW PROPERTIES

Débit à 3 bars (l)	**8**

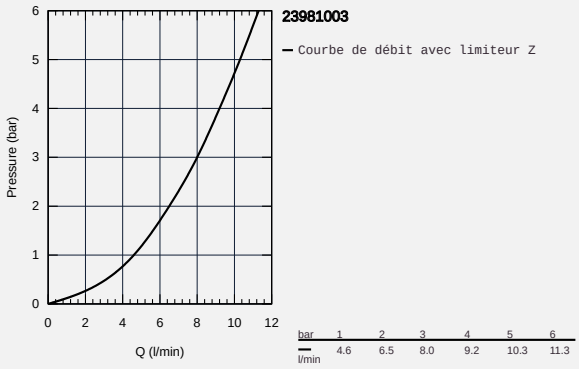

SPARE PARTS

1	Levier (order no. 48580000)
2	Capuchon de recouvrement (order no. 46492000)
2.1	Joint torique 35 × 2 (order no. 0591500M)
3	Limiteur de température (order no. 46375000)
4	Raccord à vis (order no. 46460000)
5	Cartouche (order no. 46374000)
5.1	Nattes d'étanchéité (order no. 46347000)
6	Mousseur jet laminaire (order no. 13960000)
6.1	Garniture de brise-jet (order no. 45479000)
7	Fixation M26×1,5 (order no. 46671000)
8	Bonde clic clac (order no. 65807000)
8.1	nipple (order no. 45986000)
9	Clé à tube SW 46 mm de 400 mm (order no. 19017000)
10	Clé (order no. 19332000)

