

ACCESS

CONFORT - Poignée rabattable acier epoxy blanc

DIMENSIONS

Longueur	99 mm
Largeur	600 mm
Hauteur	220 mm

COULEURS ET FINITIONS

09 Blanc

DESSINS TECHNIQUES

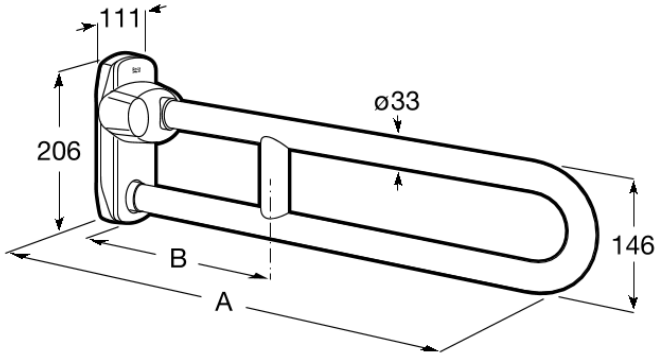

CARACTÉRISTIQUES

Battante

Diamètre de la poignée (mm): 32

Finition: Blanc

Forme: D'angle

Nombre de points de fixation: 4

Poids maximal supporté (Kg): 150

Type d'installation: Mural

Antivandalisme

© Copyright 2026, Roca Sanitario, S.A. - All rights reserved | 04-11-2026 | https://www.roca.fr/produits/confort-poignee-rabattable-acier-epoxy-blanc-816908009?sku=A816908009

#warranty_text



COMMERCIAL WARRANTY INFORMATION (EU)

© Copyright 2026, Roca Sanitario, S.A. - All rights reserved | 04-11-2026 | https://www.roca.fr/produits/confort-poignee-rabattable-acier-epoxy-blanc-816908009?sku=A816908009



Access



La collection Access, conçue pour les personnes à mobilité réduite, épouse des lignes douces et fluides. Qualité, fonctionalité et design au service du bien-être et du confort de toutes les nécessités.

MANUELS ET FICHES D'INFORMATIONS

Manuel d'installation

© Copyright 2026, Roca Sanitario, S.A. - All rights reserved | 04-11-2026 | https://www.roca.fr/produits/confort-poignee-rabattable-acier-epoxy-blanc-816908009?sku=A816908009