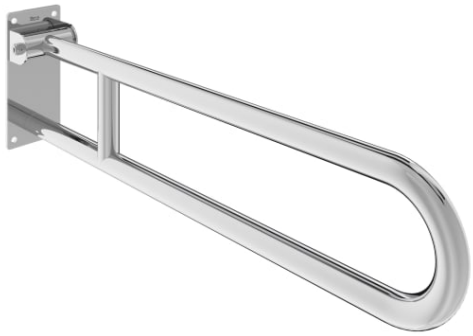

ACCESS

CONFORT - Poignée rabatable acier inox

DIMENSIONS

Longueur	99 mm
Largeur	800 mm
Hauteur	220 mm

COULEURS ET FINITIONS

01 Brillant

DESSINS TECHNIQUES

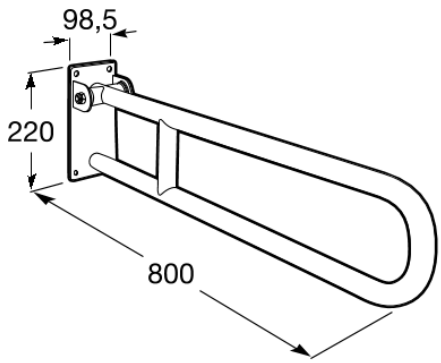

CARACTÉRISTIQUES

Battante

Diamètre de la poignée (mm): 32

Finition: Brillant

Forme: Droite

Matériau: Acier inoxydable

Nombre de points de fixation: 4

Poids maximal supporté (Kg): 150

Type d'installation: Mural

Antivandalisme

© Copyright 2026, Roca Sanitario, S.A. - All rights reserved | 04-11-2026 | https://www.roca.fr/produits/confort-poignee-rabatable-acier-inox-816933001?sku=A816933001

#warranty_text



BG Гаранция от производителя в години | **CS** Záruka výrobce v letech | **DA** Producentgarantiens varighed i år | **DE** Herstellergarantie in Jahren | **EL** Εγγύηση παραγωγού σε έτη | **EN** Producer guarantee in years | **ES** Garantía del productor en años | **ET** Tootja garantii aastates | **FI** Tuottajan takuu vuosina | **FR** Garantie du producteur en années | **GA** Ráthaíocht an táirgeora de réir blianta | **HR** Jamstvo proizvođača u godinama | **HU** Gyártói jótállás években | **IT** Garanzia del produttore in anni | **LT** Gamintojo garantija metais | **LV** Ražotāja garantija gados | **MT** Garanzija tal-produttur fi snin | **NL** Producentengarantie in jaren | **PL** Gwarancja producenta w latach | **PT** Garantia do produtor em anos | **RO** Garanția producătorului în ani | **SK** Záruka výrobcu v rokoch | **SL** Garancija proizvajalca v letih | **SV** Tillverkarens garanti i antal år

COMMERCIAL WARRANTY INFORMATION (EU)

© Copyright 2026, Roca Sanitario, S.A. - All rights reserved | 04-11-2026 | https://www.roca.fr/produits/confort-poignee-rabatable-acier-inox-816933001?sku=A816933001



Access



La collection Access, conçue pour les personnes à mobilité réduite, épouse des lignes douces et fluides. Qualité, fonctionalité et design au service du bien-être et du confort de toutes les nécessités.

MANUELS ET FICHES D'INFORMATIONS

Manuel d'installation

© Copyright 2026, Roca Sanitario, S.A. - All rights reserved | 04-11-2026 | https://www.roca.fr/produits/confort-poignee-rabatable-acier-inox-816933001?sku=A816933001