AXOR ShowerSolutions
Douche de tête 300 1jet avec bras de douche 450 mm
Finition: **Rouge doré brossé** Numéro d'article: **35300310**

Description

Caractéristiques

- comprenant: douche de tête, bras de douche
- dimension de la douche de tête: 300 mm
- Jet PowderRain
- débit du jet PowderRain sous 3 bar de pression: 17,6 l/min
- débit minimal: 14,3 l/min
- débit maximal sous 3 bar de pression: 17,6 l/min
- les buses du disque de jet sortent lors de l'utilisation
- matériau du disque de jet: métal
- douche de tête amovible pour le nettoyage
- la ServiceCard peut être retirée sans outils pour le nettoyage
- longueur du bras de douche: 450 mm
- Type d'installation mural
- convient au chauffe-eau instantané
- ACS 24 ACC NY 297, valide jusqu'au 06.06.2029

Détails de l'article

EAN	4059625239216

Technologie

Quick Clean

Prix de design

GERMAN DESIGN AWARD WINNER 2020

iF DESIGN AWARD 2019

reddot winner 2020

reddot winner 2021

Certificats / Eco-Responsabilité

ATTESTATION A.C.S. DE CONFORMITÉ SANITAIRE

Photo du produit

Plan géométral

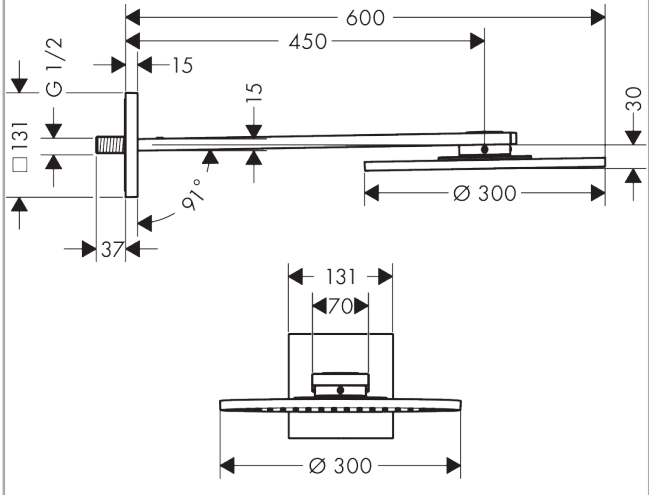

AXOR ShowerSolutions
Douche de tête 300 1jet avec bras de douche 450 mm
Finition: **Rouge doré brossé** Numéro d'article: **35300310**

Schéma d'écoulement

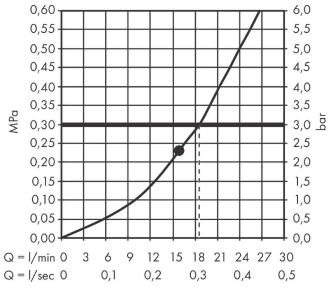

Les valeurs de consommation ont été mesurées dans la pratique, avec les robinetteries correspondantes (thermostat/mélangeur/vanne sous crépi)

AXOR ShowerSolutions
Douche de tête 300 1jet avec bras de douche 450 mm
Finition: **Rouge doré brossé** Numéro d'article: **35300310**

Exemple de montage

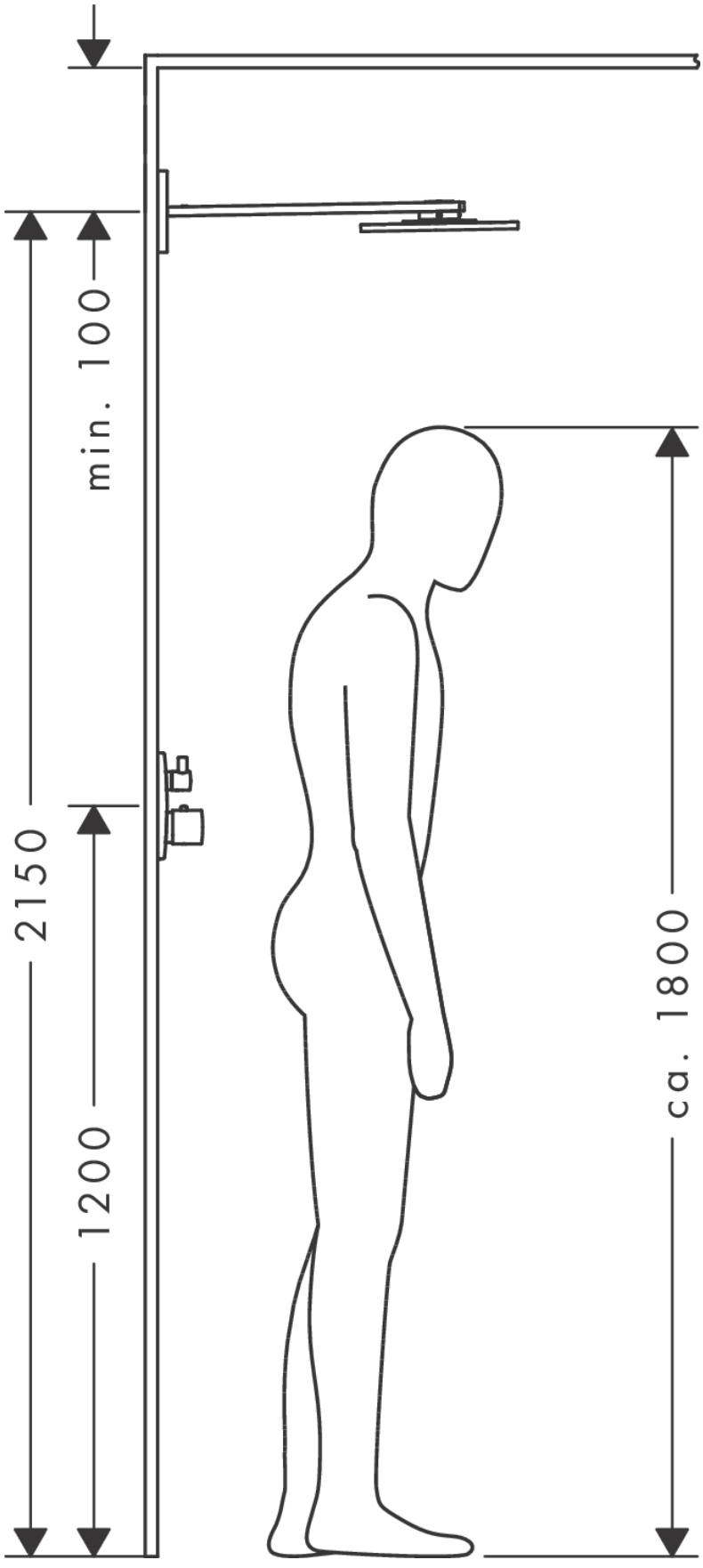

AXOR ShowerSolutions
Douche de tête 300 1jet avec bras de douche 450 mm
Finition: **Rouge doré brossé** Numéro d'article: **35300310**

Vue éclatée

Année de construction: **>03/19**

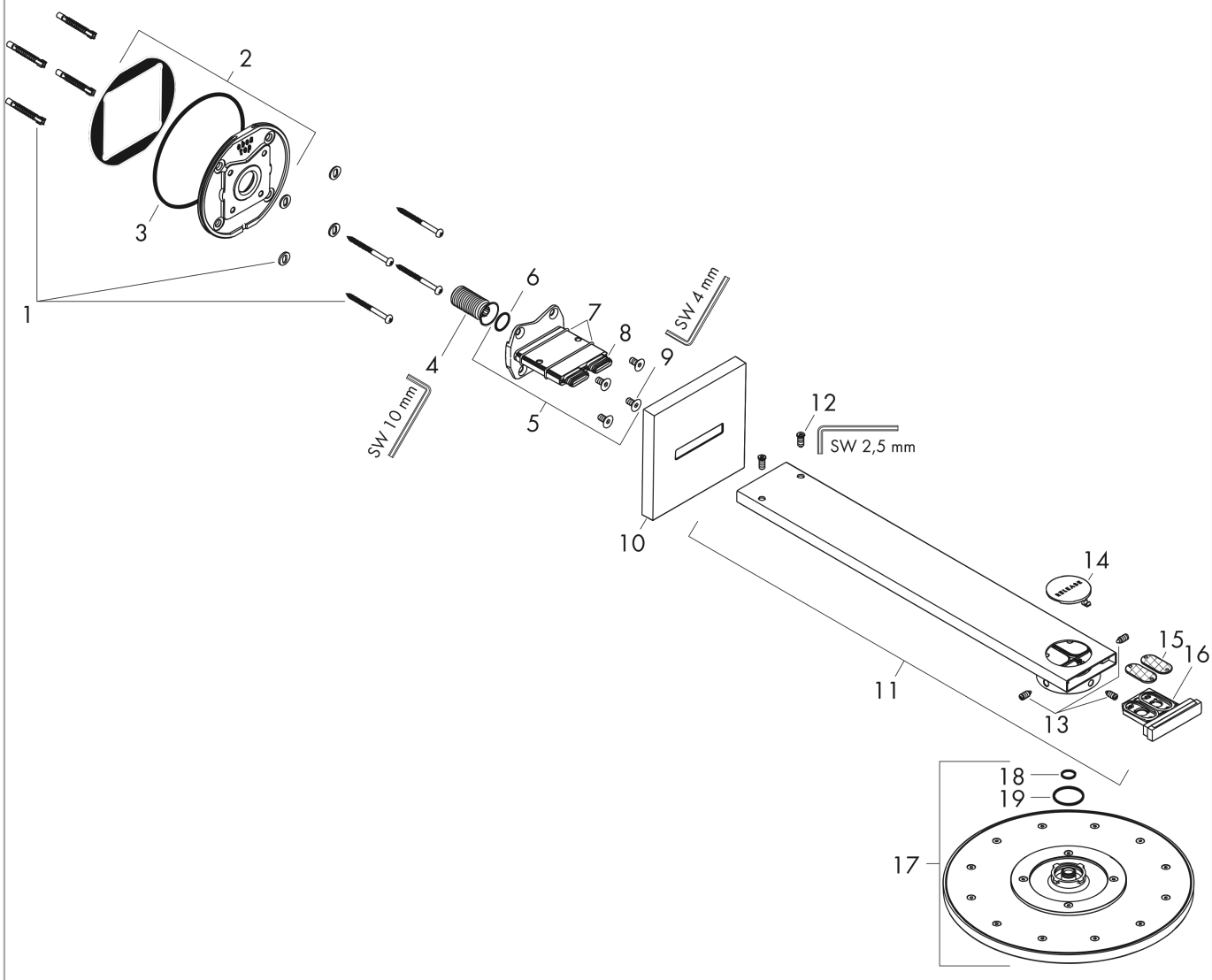

AXOR ShowerSolutions
Douche de tête 300 1jet avec bras de douche 450 mm
Finition: **Rouge doré brossé** Numéro d'article: **35300310**

Liste des pièces détachées

Année de construction: **>03/19**

Pos.	Description	Numéro d'article	GP	UE
1	set de fixation	96179000	16,78 €	1
2	bride pour bras de douche	93455000	79,67 €	1
3	joint torique 120x2,5	93399000	11,18 €	1
4	raccord G½	93419000	64,28 €	1
5	adapteur pour douche de tête	93456000	174,68 €	1
6	joint torique 17x1,5	98137000	8,39 €	1
7	joint torique 30x2	98186000	8,39 €	1
8	joint torique 15x1,5	92118000	8,39 €	1
9	vis	93431000	13,98 €	1
10	rosace	93400310	139,75 €	1
11	bras de douche	93404310	846,90 €	1
12	vis	92137000	11,18 €	1
13	set des vis	93454000	64,28 €	1
14	interrupteur à poussoir	93401000	22,37 €	1
15	filtre	93402000	16,78 €	1
16	unité de service	93403310	139,75 €	1
17	pomme de douche	93451310	1.724,53 €	1
18	joint torique 12x1,5	98430000	8,39 €	1
19	joint torique 28x2	98194000	8,39 €	1