GROHE | GROHE BLUE HOME
KIT DE DÉMARRAGE - MITIGEUR BEC L

Article No: **31539000**
EAN Code: **4005176437014**
Date: **Nov 20. 2026**



PRODUCT INFORMATION

- Composé de :
- GROHE Blue Home Mitigeur évier avec système de filtration de l'eau
- Monotrou sur plage
- Bec L
- Bouton pour 3 types d'eau : pétillante, fines bulles et plate
- **GROHE Finition Longue Durée**
- **GROHE SilkMove** Cartouche en céramique 28 mm
- Bec extractible pour plus de flexibilité
- Bec tube pivotant, zone de rotation 360°
- Circuits d'eau séparés pour l'eau filtrée et l'eau non filtrée
- Flexibles de raccordement souples
- **GROHE Blue Home**, unité réfrigérante
- Capacité 3 litres d'eau gazeuse réfrigérée par heure
- 180 Watt, 230 V, 50 Hz
- Niveau sonore hors utilisation 44dB
- Indice de protection IP 21
- Marquage de conformité CE
- Nécessite des trous d'aération dans le meuble de cuisine
- Filtre GROHE Blue taille S et raccord pour filtre avec languette pour l'ajustement de la dureté de l'eau pour les régions avec une dureté de l'eau de plus de 9° TH
- Pour les régions avec une dureté de l'eau en dessous de 9° TH, veuillez commander le filtre au charbon actif 40 547 001
- Compatible avec les filtres GROHE Blue taille S et M, le filtre à charbon actif, le filtre Ultrasafe et le filtre magnésium/zinc
- **GROHE Blue** bouteilles de CO_2 de 425 g
- Produit connecté conformément au règlement (UE) 2023/2854. Informations précontractuelles sur https://www.grohe.com/en-GB/learn-discover/resources-downloads/legal-compliance-materials/eu-data-act.

© GROHE AG

GROHE | GROHE BLUE HOME
KIT DE DÉMARRAGE - MITIGEUR BEC L

TECHNICAL DATA

Finition	**Brillant / Poli**
Type d'installation	**Montage sur plage**
Position du levier	**Côté**
Forme du bec	**Bec L**
Type de bec extractible	**Douchette extractible (1 jet)**
Eau filtrée	**Oui**
Capacité du filtre	**600**
Type de filtre	**Filtre S**

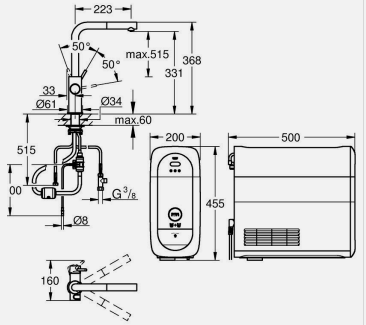

FLOW PROPERTIES

Débit à 3 bars (l)	**7**

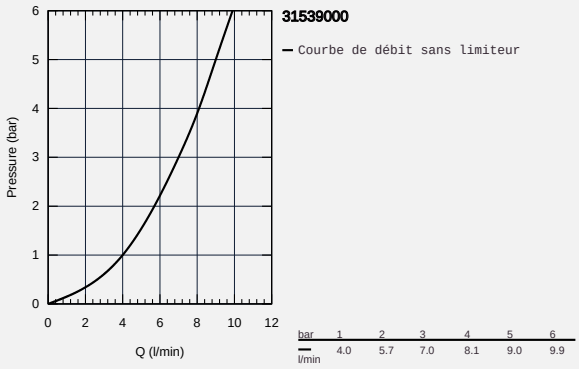

PART OF LIXIL

GROHE | GROHE BLUE HOME
KIT DE DÉMARRAGE - MITIGEUR BEC L

SPARE PARTS

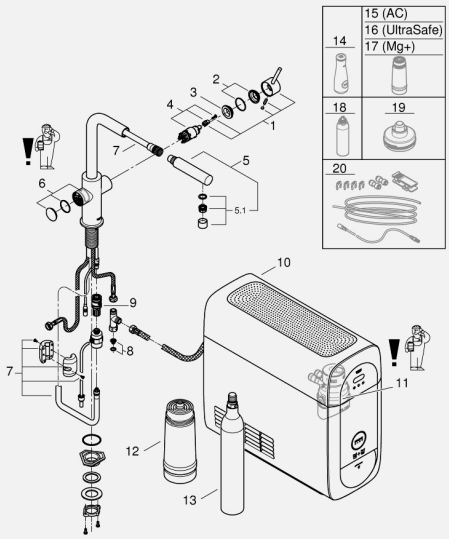

1	Levier (order no. 46957000)
2	Capuchon de recouvrement (order no. 46581000)
3	Bague de fixation (order no. 07419000)
4	Cartouche (order no. 46580000)
5	Douchette extractible (order no. 46999000)
5.1	Mousseur bec L GROHE Blue (order no. 48194000)
6	Unité électronique pour poignée (order no. 46958000)
7	Flexible pour douchette extractible (order no. 48378000)
8	Filtre (order no. 47576000)
9	Raccord instantané (order no. 46315000)
9.1	Joint torique 10 × 2,2 (order no. 0057500M)
10	Unité réfrigérante (order no. 40711001)
11	Raccord pour filtre (order no. 48344000)
12	Filtre taille S (order no. 40404001)
13	Kit de 4 bouteilles 1ère commande (si vous n'avez pas encore 4 bouteilles vides à retourner) (order no. 40422000)
14	Carafe en cristal avec marquage GROHE (order no. 40405000)
15	Filtre à charbon actif (order no. 40547001)
16	Filtre UltraSafe (order no. 40575001)
17	Filtre Magnésium (order no. 40691001)
18	Cartouche de nettoyage (order no. 40434001)
19	Adaptateur cartouche de nettoyage (order no. 40694000)
20	Rallonge (order no. 40843000)