GROHE PROFESSIONAL | RAPID SL
BÂTI SUPPORT POUR WC, 1.13 M AVEC ÉLÉMENT DE FIXATION MURALE ET SUR RAILS

Article No: **39140000**
EAN Code: **4005176315268**
Date: **Nov 20. 2026**



PRODUCT INFORMATION

- Réservoir GD 2, 6 - 9 l
- **Pour mur porteur**
- **Pour cuvette WC de profondeur 70 cm**
- **Pour mur porteur**
- Châssis pieds renforcés en acier finition époxy
- Pour cloison sèche, complètement pré-montée
- Avec raccords fixés
- Avec réglage rapide et verrouillage de la hauteur
- Livré avec matériel de fixation
- Livré avec tiges et écrous pour fixation de la cuvette WC
- 4 équerres murales
- Fixation céramique
- Ecartement des fixations 180/230 mm
- Pipe de sortie PP Ø 90 mm
- Réglable en profondeur
- Réducteur PP Ø 90/110 mm
- Garniture d´évacuation et d´alimentation
- Réservoir GD 2, 6-9 L, contenant les caractéristiques suivantes :
- Réglage d'usine 3 et 6 l
- Mécanisme à déclenchement pneumatique compatible avec plaque de commande simple touche (interrompable) et double touche (interrompable)
- Alimentation latérale, par le dessus ou par l'arrière
- Réservoir isolé contre la condensation
- Alimentation d'eau avec robinet d'équerre et raccordement flexible, connection rapide sans outil
- Aucun outil n'est nécessaire pour l'installation y compris la protection pendant la phase de construction
- Pour montage vertical ou horizontal
- Contient les supports muraux 3855800M pour une installation murale
- Pour le montage des petites plaques de commande, commander sé
- paré
- ment le gabarit 40 911 000

© GROHE AG

GROHE PROFESSIONAL | RAPID SL
BÂTI SUPPORT POUR WC, 1.13 M AVEC ÉLÉMENT DE FIXATION MURALE ET SUR RAILS

TECHNICAL DATA

Réglage d'usine - Chasse complète (l)	**6**
Réglage d'usine - Chasse réduite (l)	**3**
Forme de la plaque	**Organique**
Système d'installation en hauteur (m)	**1.13**
Largeur du bâti	**Large**
Type de système d'installation	**2-en-1**
Type de chasse	**Double touche**
Alimentation eau	**Arrivée d'eau par l'arrière / par le dessus**

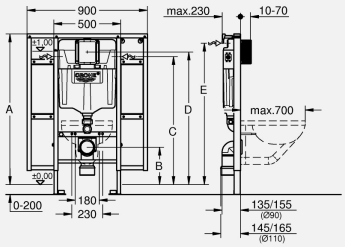

A	1080	1130
B	230	280
C	910	960
D	950	1000
E	1010	1060

GROHE PROFESSIONAL | RAPID SL
BÂTI SUPPORT POUR WC, 1.13 M AVEC ÉLÉMENT DE FIXATION MURALE ET SUR RAILS

SPARE PARTS

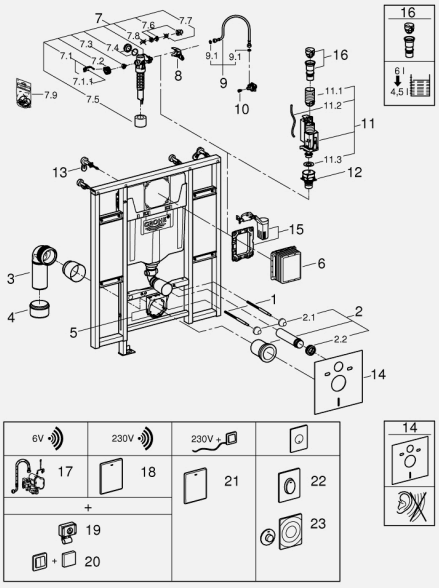

1 Tige filetée de fixation (order no. 4276400M)
2 Garniture de raccordement (order no. 37311K00)
2.1 Kit de fixation (order no. 43511SH0)
2.2 Nez de jonction (order no. 37119000)
3 Sortie coudée PP DN 90 avec raccord (order no. 42327000)
4 Manchon adaptation (order no. 42242000)
5 Collier de fixation complet (order no. 42243000)
5.1 Hoop (order no. 42949000)
6 Trappe de visite pour grandes plaques de commande (order no. 66791000)
7 Robinet flotteur (order no. 37095000)
7.1 Levier (order no. 43734000)
7.2 Membrane servo (order no. 43536000)
7.3 Membrane (order no. 4375800M)
7.4 Bouchon latéral avec joint (order no. 43735000)
7.5 Flotteur (order no. 4379100M)
7.6 Kit de joints (order no. 43722000)
8 Fixation (order no. 42246000)
9 Tube d'alimentation (order no. 42233000)
9.1 Joint torique 35 × 2 (order no. 0319100M)
10 Tête céramique 1/2″ (order no. 42385000)
11 Système double chasses AV1 (order no. 42320000)
11.1 Extension pour tuyau de trop-plein (order no. 42313000)
11.2 Tube capillaire (order no. 42319000)
11.3 Joint (order no. 42310000)
12 Robinet à siège pour réservoir GD2 (order no. 42315000)
13 Equerre murale (order no. 3855800M)
14 Set d'isolation phonique (order no. 37131000)
15 Kit de remplacement (order no. 38796000)
15.1 Cadre de plaque (order no. 42358000)
16 Culot réducteur de volume de chasse pour rèservoir GD2 (order no. 42333000)
17 Radio électronique (order no. 39141000)
17.1 Flexible (order no. 43307000)
17.2 Tige pop-up pour servomoteur (order no. 43306000)
17.3 Radar 868.4 MHz (order no. 38758000)
17.4 Radio transmetteur (order no. 39142000)
18 Radio électronique (order no. 38759SD0)
18.1 Récepteur radio (order no. 42336000)
18.1 Rallonge (order no. 36221000)
18.11 Rallonge (order no. 36222000)
18.2 Cadre de plaque (order no. 42736000)
18.3 Set de fixation (order no. 4215800M)
18.4 Transformateur (order no. 42278000)
18.5 Boîte de connexion transformateur (order no. 42279000)
18.6 Set de fixation (order no. 4308500M)
18.7 Servo motor (order no. 42612000)
18.8 Tige pop-up pour servomoteur (order no. 43306000)
18.9 Flexible (order no. 43307000)
19 Radar 868.4 MHz (order no. 38758000)
19.1 wireless sender (order no. 42335000)
20 Radio transmetteur (order no. 39142000)
21 WC control for manual remote actuation (order no. 38934SD0)