Nom Société:
Créé par:
Téléphone:

Date: 31/10/2026

Quantité	Description
1	**COMFORT 15-14 B TDT**



Note ! La photo produit peut différer du produit réel

Référence: 93093537

Les COMFORT B(X) TDT sont des circulateurs peu énergivores conçus pour le bouclage de l'eau chaude sanitaire dans les bâtiments domestiques. Les circulateurs sont compatibles avec tous les types de préparateurs d'eau chaude sanitaires et selon les prescriptions des fabricants.

Le circulateur est doté d'un corps compact et d'un moteur à aimant permanent avec une unité de contrôle intégrée.

Le rotor sphérique, équipé d'une roue, assure un fonctionnement optimal grâce à un système robuste de roulement à billes unique.

Le corps de pompe en laiton homologué pour l'eau potable garantit à la fois la sécurité et la fiabilité.

Les COMFORT B TDT et BX TDT disposent également d'un capteur de température intégré pour maintenir la température du bouclage ainsi qu'une minuterie ajustable.

L'interface conviviale comprend des LED et des boutons-poussoirs sur le panneau de commande. Cela offre un moyen intuitif d'afficher et de régler les temps de fonctionnement et les modes de contrôle et garantit une expérience confortable et économe en énergie pour une usage domestique.

Le mode de contrôle par minuterie permet à la pompe de fonctionner en continu sur la base de temps de fonctionnement définis, le plus petit incrément de temps étant de 30 minutes.

En cas de panne de courant, la minuterie s'arrête sans réserve de puissance.

Cependant, les temps de fonctionnement sélectionnés et l'heure réelle sont conservés.

Lorsque le courant est rétabli, la pompe reprend son dernier état de fonctionnement défini.

Si la panne de courant dépasse 15 minutes, l'heure réelle peut devoir être réinitialisée.

Le mode de contrôle par minuterie et température permet à la pompe de fonctionner sur la base de temps de fonctionnement définis et des fonctionnalités du mode température, les temps de fonctionnement étant prioritaires.

Cela signifie que le mode température n'est actif que pendant les temps de fonctionnement spécifiés.

Ce mode de contrôle active automatiquement la pompe lorsque le capteur de température interne détecte que la température de l'eau descend en dessous d'un certain niveau.

Le mode de contrôle ajuste automatiquement la température marche/arrêt en fonction de la température maximale mesurée dans le système.

La température maximale du système est mesurée toutes les 12 heures pendant 15 minutes, ce qui permet un réglage dynamique de la température marche/arrêt.

Le produit offre :

- Des performances (Débit, Hmt) conçues pour les maisons domestiques, adaptées au point de fonctionnement d'une installation standard.
- Une réduction des déperditions thermiques du bouclage de 56 % par rapport à un circulateur fonctionnant en continu.
- Une faible consommation d'énergie et un fonctionnement silencieux.

Nom Société:
Créé par:
Téléphone:

Date: 31/10/2026

Quantité	Description
1	- Conformité aux limites de vitesse d’écoulement préconisées par les fabricants de tuyaux, y compris DN 15, DN 20 PEX, cuivre et autres. - Un corps de pompe en laiton et un rotor en acier inoxydable qui assurent un fonctionnement sûr et fiable. - Une homologation pour l'eau potable et une haute tolérance aux eaux dures. - Une conception qui facilite l'entretien et l'élimination rapide des dépôts calcaires. - Une protection contre le fonctionnement à sec intégrée. - Plusieurs positions d'installation, même avec la tête orientée vers le bas. - Une tête de circulateur conçue pour s'adapter à de nombreux corps de pompe en laiton de même conception et de différentes marques (telles que WILO, LOWARA, LAING et VORTEX). Cette conception permet une installation facile et élimine la nécessité de remplacer le corps de l'ancien modèle et de de vidanger l'installation. - Une installation facilitée grâce au câble et prise d'alimentation fournis pour le raccordement électrique et pas de mise à la terre nécessaire car le circulateur est doté d'une double isolation. - Vanne d'isolement et clapet anti-retour inclus sur les versions "BX TDT" pour réduire les coûts d'installation. - Coquille d'isolation inclue pour réduire les pertes thermiques. - Le clapet de purge en option permet de dégazer ou de vidanger facilement l'installation sans avoir à prévoir de façon permanente l'installation d'un dégazeur. - Des raccords unions disponibles pour différents diamètres de tuyauterie.

Nom Société:

Créé par:

Téléphone:

Date: 31/10/2026

Description	Valeur
Information générale:	
Nom produit:	COMFORT 15-14 B TDT
Code article:	93093537
Numéro EAN::	5715467675740
Technique:	
Vitesse no:	1
Débit nominal:	0.45 m³/h
Hmt nom.:	0.9 m
Hauteur max.:	14 dm
Classe TF:	95
Certifications:	CE,VDE,EAC,WEEE
Matériaux:	
Corps de pompe:	Laiton
	CuZn39Pb3, MS58
Roue:	Composite
	PPO-GF20/Stainless steel
Installation:	
Température ambiante min.:	0 °C
Pression maximale de service:	10 bar
Norme raccordement tuyaux:	ISO 228-1
Type raccordement:	Rp
Taille du raccordement:	1/2 pouce
Pression nominale pour le raccordement:	PN 10
Entraxe:	80 mm
Liquide:	
Liquide pompé:	Eau
Plage température liquide:	2 .. 95 °C
Température liquide sélectionnée:	20 °C
Densité:	998.2 kg/m³
Donnée électrique:	
Puissance absorbée maxi:	7 W
Fréquence d'alimentation:	50 / 60 Hz
Tension nominale:	1 x 230 V
Intensité vit. 3:	0.07 A
Indice de protection (IEC 34-5):	IP44
Classe d'isolation (CEI 85):	F
Protection moteur intégrée:	ELECT.
Protection thermique:	Impédance protégée
Commandes:	
Le mode de fonctionnement comprend:	Temporisation
Autres:	
Poids net:	0.94 kg
Poids brut:	1.04 kg
Volume d'expédition:	0.003 m3
N° VVS danois:	380636004
N° RSK suédois:	5792023
N° NRF norvégien:	1383193
Pays d'origine:	DE
Code douanier:	84137030

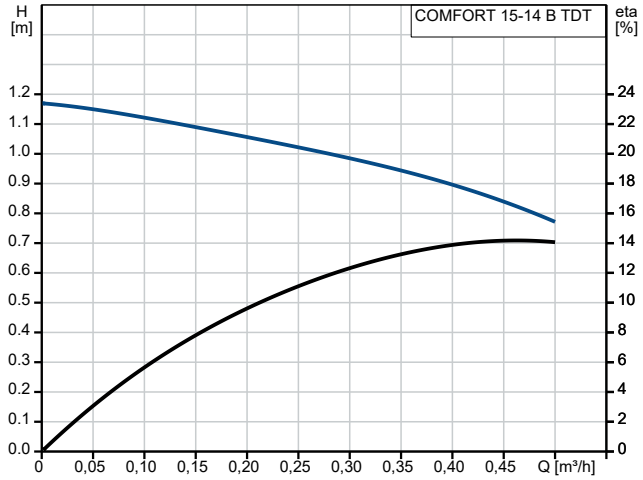

Liquide pompé = Eau
T° liquide pendant le fonctionnement = 20 °C
Masse volumique = 998.2 kg/m³

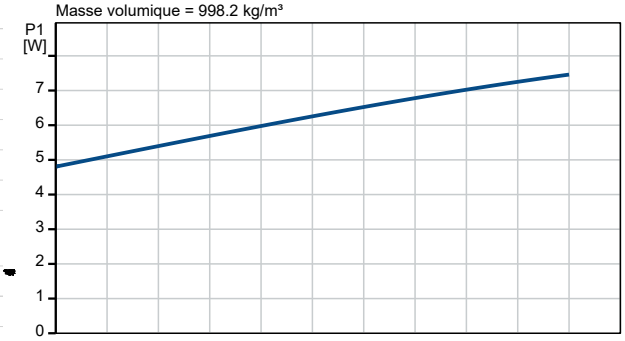

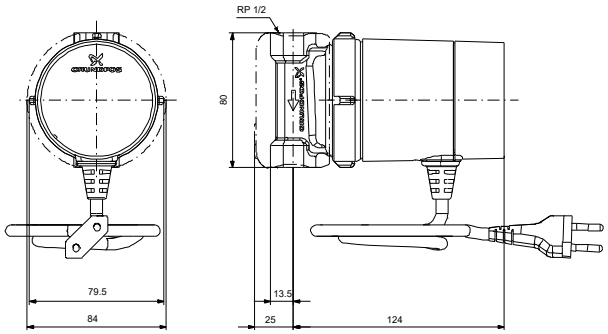

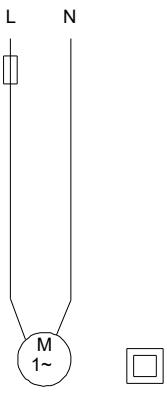

GRUNDFOS

Nom Société:
Créé par:
Téléphone:

Date: 31/10/2026