Nom Société:
Créé par:
Téléphone:

Date: 31/10/2026

Quantité	Description
1	**NB 100-200/195 AAF2AESBQQELW3**



Note ! La photo produit peut différer du produit réel

Référence: 98149345

La pompe centrifuge non auto-amorçante, monocellulaire, est conçue selon la norme ISO 5199 avec des dimensions et une performance nominale conformes à la norme EN 733 (10 bars). Les brides sont PN 16 avec des dimensions conformes à EN 1092-2.

La pompe possède un orifice d'aspiration axial, un orifice de refoulement radial, un arbre horizontal et une conception à extraction arrière qui permet de retirer le moteur, la lanterne, le flasque et la roue sans démonter le corps de pompe ni la tuyauterie.

La garniture à soufflet en élastomère non équilibrée est conforme à la norme DIN EN 12756.
La pompe est montée en monobloc sur un moteur ventilé asynchrone.

Commandes:

Frequency converter:	Aucun
Capteur de pression:	N

Liquide:

Liquide pompé:	Eau
Plage température liquide:	-25 .. 120 °C
Température liquide sélectionnée:	20 °C
Densité:	998.2 kg/m³

Technique:

Vitesse de rotation pour les données de la pompe:	1470 mn-1
Débit nominal:	147.7 m³/h
Hmt nom.:	10.48 m
Diamètre réelle de la roue mobile:	195 mm
Diamètre nominal de la roue:	200
Système de garniture mécanique:	Simple
Garniture mécanique primaire:	BQQE
Code de la garniture mécanique:	BQQE
Tolérance courbe:	ISO9906:2012 3B2
Conception des paliers:	Standard

Matériaux:

Clé de type, code pour les composants en caoutchouc. E = EPDM, V=FKM:	E
Corps de pompe:	Fonte
	EN-GJL-250
	ASTM class 35
Bague d'usure:	Laiton

Nom Société:
Créé par:
Téléphone:

Date: 31/10/2026

Quantité	Description	
1		CuZn34Mn3Al2Fe1-C
	Roue:	Fonte
		EN-GJL-200
		ASTM class 30
	Revêtement interne du corps de pompe:	CED
	Clé de type, code pour les matériaux:	A
	Arbre:	Stainless steel
		EN 1.4301
		AISI 304
	Installation:	
	Température ambiante maximum:	55 °C
	Pression maximale de service:	16 bar
	Norme raccordement tuyaux:	EN 1092-2
	Taille raccordement d'entrée:	DN 125
	Taille raccordement de sortie:	DN 100
	Pression nominale pour le raccordement:	PN 16
	Lubrification des roulements:	Graisse
	Corps de pompe avec pieds (oui/non):	Oui
	Bloc de soutien (oui/non):	N
	Donnée électrique:	
	Type moteur:	INNOMOTICS
	Puissance nominale - P2:	5.5 kW
	Fréquence d'alimentation:	50 Hz
	Tension nominale:	3 x 380-420D/660-725Y V
	Courant nominal:	10.8/6.1 A
	Intensité démarrage:	850 %
	Cos phi - facteur de puissance:	0.82
	Vitesse nominale:	1470 mn-1
	Efficacité EI:	IE3 89,6%
	Classe de rendement IE:	IE3
	Rendement moteur à pleine charge:	89.6 %
	Rendement moteur à 3/4 charge:	90 %
	Rendement moteur à 1/2 charge:	89.5 %
	Nombre de pôles:	4
	Indice de protection (IEC 34-5):	IP55
	Classe d'isolement (IEC 85):	F
	Protection moteur intégrée:	PTC
	No moteur:	83V15217
	Isolation du roulement type N-end:	N
	Autres:	
	Indice d'efficacité minimale, MEI ≥:	0.65
	Poids net:	129 kg
	Poids brut:	150 kg
	Volume d'expédition:	0.509 m3

Nom Société:
Créé par:
Téléphone:

Date: 31/10/2026

Quantité	Description
1	N° VVS danois: 386065207 Langue sur la plaque signalétique de la pompe: GB

Nom Société:

Créé par:

Téléphone:

Date: 31/10/2026

Description	Valeur
Information générale:	
Nom produit:	NB 100-200/195 AAF2AESBQQELW3
Code article:	98149345
Numéro EAN::	5711490502893
Technique:	
Vitesse de rotation pour les données de la pompe:	1470 mn-1
Débit nominal:	147.7 m³/h
Hmt nom.:	10.48 m
Diamètre réelle de la roue mobile:	195 mm
Diamètre nominal de la roue:	200
Système de garniture mécanique:	Simple
Garniture mécanique primaire:	BQQE
Diamètre arbre:	32 mm
Code de la garniture mécanique:	BQQE
Tolérance courbe:	ISO9906:2012 3B2
Version de pompe:	A
Version pompe:	A
Type pompe:	NB
Conception des paliers:	Standard
Matériaux:	
Clé de type, code pour les composants en caoutchouc. E = EPDM, V=FKM:	E
Corps de pompe:	Fonte
	EN-GJL-250
	ASTM class 35
Bague d'usure:	Laiton
	CuZn34Mn3Al2Fe1-C
Roue:	Fonte
	EN-GJL-200
	ASTM class 30
Revêtement interne du corps de pompe:	CED
Clé de type, code pour les matériaux:	A
Code pour élastomère:	E
Code caoutchouc:	E
Arbre:	Stainless steel
	EN 1.4301
	AISI 304
Installation:	
Température ambiante maximum:	55 °C
Pression maximale de service:	16 bar
Désignation, code pour raccordement tuyauterie:	F2
Norme raccordement tuyaux:	EN 1092-2
Taille raccordement d'entrée:	DN 125
Taille raccordement de sortie:	DN 100
Pression nominale pour le raccordement:	PN 16
Lubrification des roulements:	Graisse
Corps de pompe avec pieds (oui/non):	Oui
Bloc de soutien (oui/non):	N
Code raccordement:	F2
Liquide:	

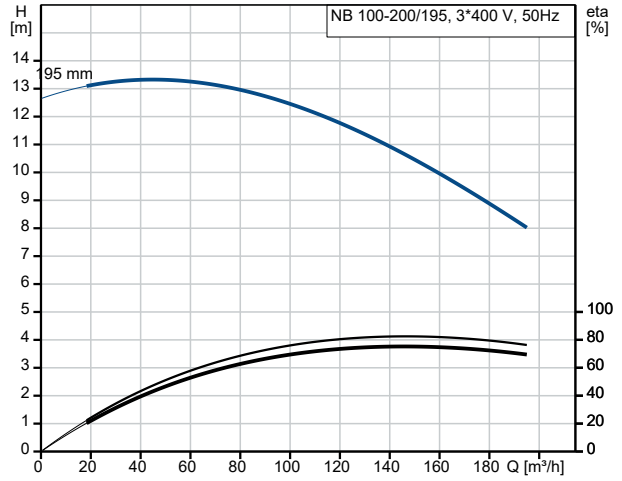

Liquide pompé = Eau
T° liquide pendant le fonctionnement = 20 °C
Masse volumique = 998.2 kg/m³

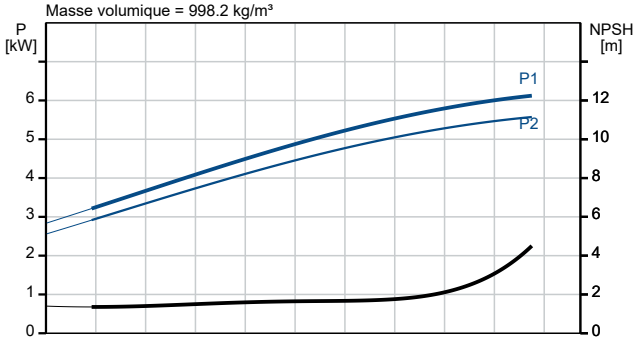

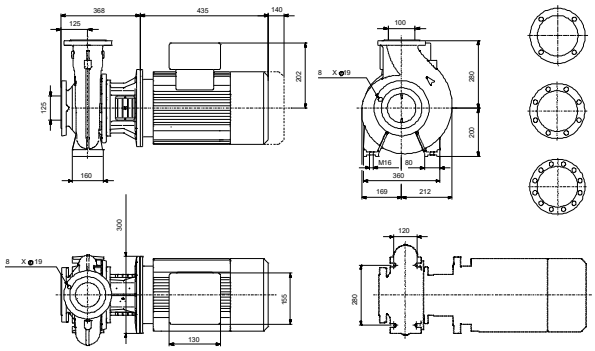

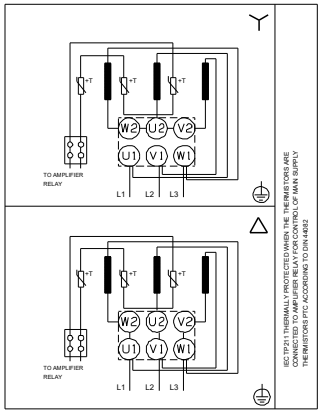

Nom Société:
Créé par:
Téléphone:

Date: 31/10/2026

Description	Valeur
Liquide pompé:	Eau
Plage température liquide:	-25 .. 120 °C
Température liquide sélectionnée:	20 °C
Densité:	998.2 kg/m³
Donnée électrique:	
Type moteur:	INNOMOTICS
Puissance nominale - P2:	5.5 kW
Fréquence d'alimentation:	50 Hz
Tension nominale:	3 x 380-420D/660-725Y V
Courant nominal:	10.8/6.1 A
Intensité démarrage:	850 %
Cos phi - facteur de puissance:	0.82
Vitesse nominale:	1470 mn-1
Efficacité EI:	IE3 89,6%
Classe de rendement IE:	IE3
Rendement moteur à pleine charge:	89.6 %
Rendement moteur à 3/4 charge:	90 %
Rendement moteur à 1/2 charge:	89.5 %
Nombre de pôles:	4
Indice de protection (IEC 34-5):	IP55
Classe d'isolement (IEC 85):	F
Protection moteur intégrée:	PTC
No moteur:	83V15217
Conception montage selon norme CEI 34-7:	IM V1
Isolation du roulement type N-end:	N
Commandes:	
Convertisseur de fréquence:	Aucun
Capteur de pression:	N
Autres:	
Indice d'efficacité minimale, MEI ≥:	0.65
Poids net:	129 kg
Poids brut:	150 kg
Volume d'expédition:	0.509 m3
N° VVS danois:	386065207
Langue sur la plaque signalétique de la pompe:	GB