GROHE PROFESSIONAL | EUPHORIA
BARRE DE DOUCHE 900 MM Ø 22 MM

Article No: **27500000**
EAN Code: **4005176886058**
Date: **Nov 20. 2026**



PRODUCT INFORMATION

- Support mural
- **Installation ajustable** Fixation supérieure réglable en hauteur pour ajustement sur des trous existants
- **GROHE Finition Longue Durée**

© GROHE AG

GROHE PROFESSIONAL | EUPHORIA
BARRE DE DOUCHE 900 MM Ø 22 MM

TECHNICAL DATA

Finition	**Brillant / Poli**
Longueur de la barre de douche (mm)	**900**
Longueur de la barre de douche (pouce)	**30**

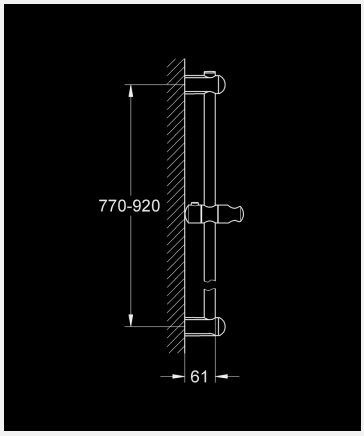

SPARE PARTS

1. Embout de barre (order no. 48098000)
2. Curseur (order no. 48099000)
3. Embout de barre (order no. 48100000)

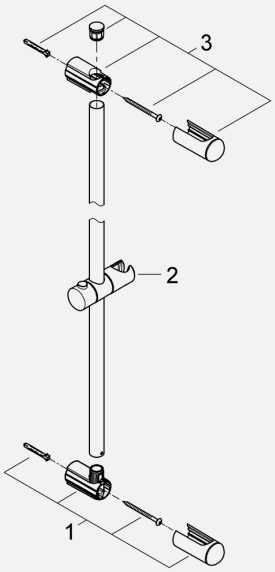

PART OF LIXIL