# OKYRIS+

# P020701

OKYRIS+ | Receveur rectangulaire 1000x700x40 mm finition blanc brillant, sans bonde | Design accessible

## Image & dessin téchnique

PORCHER






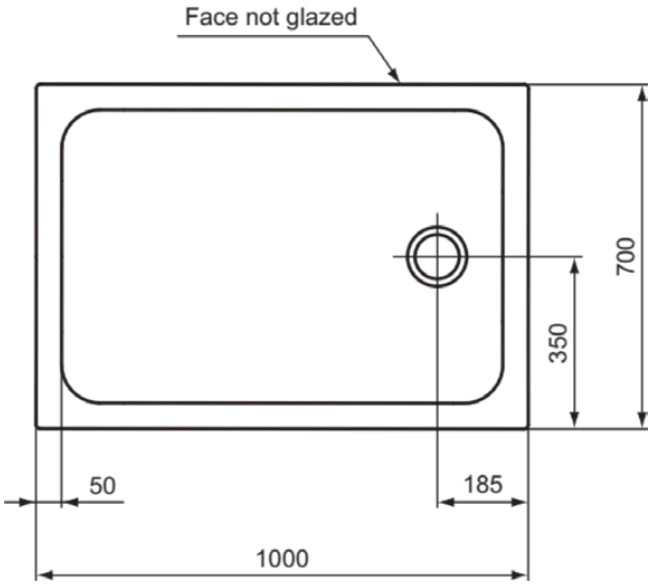


## Information générale

| | |
|---|---|
| Catégorie de produit: | Receveurs de douche |
| Type de produit: | Receveur rectangulaire |
| Marque: | Porcher |
| Suite: | OKYRIS + |
| Designer: | Ideal Standard |
| Colour: | 01 - Blanc Brillant |
| Finition: | Brillant |
| Hauteur (mm): | 40 |
| Largeur (mm): | 1000 |
| Longueur / Profondeur (mm): | 700 |
| Poids net (kg): | 30.00 |
| Code EAN: | 3391500584426 |

## Caractéristiques

Design accessible

## Téléchargements

- Maintenance Guide
- Installation Guide

## Certificat de produit

| | |
|---|---|
| Normes supplémentaires: | EN 14527 |
| Classification DoP: | CL1 CA - DA |

## Caractéristiques produit

| | |
|---|---|
| Code couleur: | 01 |
| Finition: | blanc brillant |
| Modèle d'angle: | Non |
| Résistant à la saleté: | Non |
| Face arrière rectifiée: | Oui |
| Dessous rectifié: | Oui |
| Modèle accessible: | Oui |
| Emplacement du trou d'évacuation: | Short side |
| Matériau: | Céramique |
| Type de matériau: | Grès fin |
| Technologie PVD: | Non |
| Finition: | Brillant |
| Avec dispositif antidérapant: | Non |
| Avec bonde: | Non |
| Avec pieds: | Non |
| Avec support en polystyrène: | Non |
| Avec panneau(x) de douche: | Non |
| Avec bord carrelé: | Non |

Tous les efforts sont faits pour s'assurer que les informations fournies sont exactes. Cependant, nous ne pouvons pas le garantir et n'acceptons aucune responsabilité pour toute information incorrecte.

Ideal Standard

# OKYRIS+

# P020701

OKYRIS+ | Receveur rectangulaire 1000x700x40 mm finition blanc brillant, sans bonde | Design accessible

## Caractéristiques produit

| | |
|---|---|
| Avec garniture d'écoulement: | Non |
| Type de montage: | Sol / encastré |

Tous les efforts sont faits pour s'assurer que les informations fournies sont exactes. Cependant, nous ne pouvons pas le garantir et n'acceptons aucune responsabilité pour toute information incorrecte.

Ideal Standard

## Votre contact local:

**België • Belgique**
Ideal Standard Produktions-GmbH
Corporate Village - Frame 21 Building
Da Vincilaan 2
B-1935 Zaventem
+32 2 325 66 00
+32 2 325 66 01
www.idealstandard.be

**България**
Идеал Стандарт - Видима АД
ул. "Марин Попов" 53
гр. Севлиево, 5400
+359 885 938 880
office@idealstandard.com
www.idealstandard.bg

**Česká republika**
Ideal Standard s.r.o.
Zemska 623
41574 Teplice
+420 (0)-417-265 11
+420 (0)-417-265 15
www.idealstandard.cz

**Hrvatska**
Ideal Standard Hrvatska
Lopatinečka ul. 8
10000, Zagreb
+385 91 229 9304
www.idealstandard.hr

**Danmark**
Ideal Standard Skandinavia ApS
Fynsvej 9
5500 Middelfart (Denmark)
+45 75 84 10 10
www.idealstandard.dk

**Deutschland**
Ideal Standard GmbH
Euskirchener Straße 80
53121 Bonn
+49 (0)228 521-0
+49 (0)228 521-241
idealstandard.de@idealstandard.com
www.idealstandard.de

**Éire**
Ideal Standard Éire
2nd Floo, Unit 3103 Lake Drive Citywestr
Business Campus Tallaght Dublin 24 YXW2
+353 1 4564525
www.idealstandard.ie

**España**
Ideal Standard Iberia S.L.U
Riera Principal Nr. 8
08328 Alella (Barcelona - España)
+34 93 561 80 00
www.idealstandard.es

**Ελλάδα**
Ideal Standard S. A. Γραφεία Αθηνών:
Λ. Μεσογείων 265, 15451 N
Ψυχικό, Αθήνα
+2106790800
www.idealstandard.gr

**France**
Ideal Standard France - Siège social
39 Rue St. Sabin
75011 Paris
+33 (0)1 49 38 81 34
sav.idealstandard@idealstandard.com
(demandes techniques) /
devis.chantier@idealstandard.com
(demandes commerciales)
www.idealstandard.fr

**Italia**
Ideal Standard (Italia) Srl
Via Giosuè Borsi 9
20143 Milano, Italia
+39 (0)2 28881
info@idealstandard.it
www.idealstandard.it

**Nederland**
Ideal Standard Nederland BV
Hambakenwetering 3
5231 DD 's-Hertogenbosch
+31 (0)-77 355 08 08
+31 (0)-77 354 21 86
www.idealstandard.nl

**Österreich**
Ideal Standard GmbH
Zweigniederlassung Österreich
Erzherzog-Karl-Str. 131–135
1220 Wien Österreich
+43 125 66 222-0
+43 125 66 222-625
www.idealstandard.at

**Polska**
Ideal Standard Polska
Ul, Ostrowskiego 7
53-238 Wroclaw
+48 71 78 68 301
www.idealstandard.po

**România**
Ideal Standard Representative Office România
Calea Victoriei 109, Etaj 1,
Sector 1, București, 010069
+40 746 050 408
officebucharest@idealstandard.com
www.ideal-standard.ro

**Srbija**
Ideal Standard - Vidima AD
Drinčićeva br.19, I sprat, stan br. 8
11000 Beograd Srbija
+381 11 7138 058
www.idealstandard.rs

**Türkiye**
Ideal Standard Yapı Malzemeleri A.Ş
Şerifali Mahallesi.Hendem Caddesi.Kıble Sokak.
Seyit Türkmen İş Merkezi. No:32/4.
Ümraniye – İSTANBUL.
+90 216 314 8787
info@idealturkiye.com
www.idealstandardturkey.com

**United Kingdom**
Ideal Standard (UK) Ltd
The Bathroom Works National Avenue
Kingston Upon Hull
HU5 4HS
+44 (0)-1482 346 461
+44 (0)-1482 445 886
www.idealstandard.co.uk

Tous les efforts sont faits pour s'assurer que les informations fournies sont exactes. Cependant, nous ne pouvons pas le garantir et n'acceptons aucune responsabilité pour toute information incorrecte.