GROHE SPA | ATRIO
MITIGEUR MONOCOMMANDE 2 SORTIES AVEC INVERSEUR

Article No: **24066AL3**
EAN Code: **4005176465796**
Date: **Nov 20. 2026**



PRODUCT INFORMATION

- **À ASSOCIER IMPERATIVEMENT AVEC**
  GROHE Rapido SmartBox 1/2" (35 604) ou un Rapido bâti-douche - à commander séparément
- **GROHE SilkMove** Cartouche en céramique 46 mm
- **GROHE Finition Longue Durée**
- **FastFixation** Rosace murale avec fixation cachée
- Rosace en métal, ajustable rétroactivement de 6°
- Levier de commande métallique
- **Inverseur 2 sorties**
- Débit à 3 bars: sortie B = 27 l/min, sortie C = 27 l/min
- **Livré sans corps encastré**

© GROHE AG

GROHE SPA | ATRIO
MITIGEUR MONOCOMMANDE 2 SORTIES AVEC INVERSEUR

TECHNICAL DATA

Finition	**Brossé**
Type d'installation	**Encastré mural**
Position du levier	**Dessus**

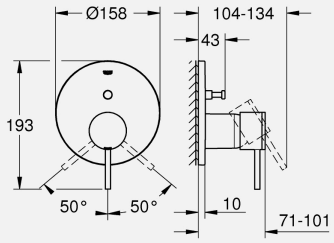

FLOW PROPERTIES

Débit à 3 bars (l)	**27**

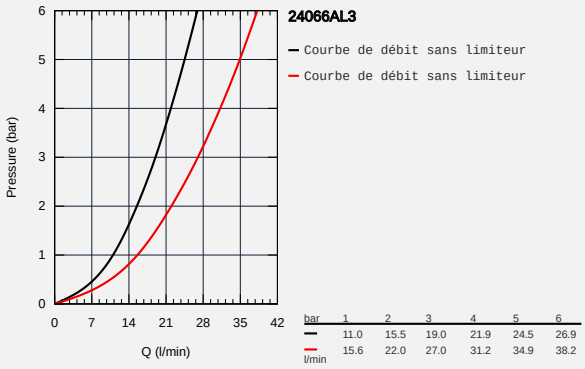

PART OF LIXIL

GROHE SPA | ATRIO
MITIGEUR MONOCOMMANDE 2 SORTIES AVEC INVERSEUR

SPARE PARTS

1 Levier (order no. 48443AL0)
2 Rosace (order no. 48429AL0)
3 Plaque de montage (order no. 48440000)
4 Capuchon de recouvrement (order no. 02693AL0)
5 Mécanisme d'inverseur (order no. 48442AL0)
6 Cartouche (order no. 46048000)
6.1 Nattes d'étanchéité (order no. 46209000)
7 Clapet anti-retours (order no. 49085000)
8 Joint (order no. 48360000)
9 Limiteur de température (order no. 46308000)
10 Rupteur atmosphérique pour Rapido SmartBox (order no. 14055000)
11 Extension universelle pour mitigeurs mécaniques - 25 mm (order no. 14056000)
12 Mécanisme d'inverseur (order no. 48444AL0)
13 Extension universelle pour mitigeurs mécaniques - 50 mm (order no. 14057000)
14 Mécanisme d'inverseur (order no. 48445AL0)

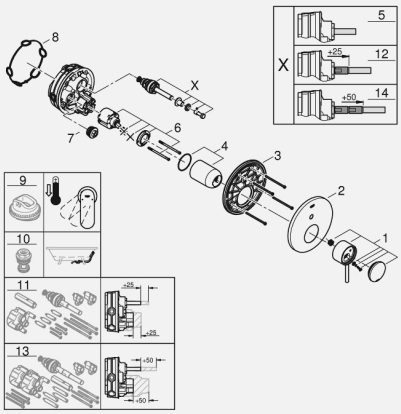

PART OF LIXIL