MADISON Mélangeur de bidet monotrou avec garniture d'écoulement - Dark Brass brossé (PVD)

24 510 360



- saillie 125 mm
- rotule 15° pivotante
- jet circulaire enrichi en air
- hauteur de robinetterie 88 mm
- hauteur jusqu'au mousseur 78 mm
- diamètre de percement 35 mm
- 2x flexible de pression M 10 x 1 vissé, étanchéité contrôlée
- débit maxi. 7 l/min

Dark Brass brossé (PVD)	24 510 360-39
Chrome	24 510 360-00
Platine brossé	24 510 360-06
Platine	24 510 360-08
Laiton (Or 23cts)	24 510 360-09
Laiton brossé (Or 23cts)	24 510 360-28
Dark Platinum brossé	24 510 360-99

Nous nous réservons le droit de modifier les modèles, la gamme de produits et les spécifications techniques sans préavis.
Pour de plus amples informations, rendez-vous sur : www.dornbracht.com +49 (0) 2371 8899 900 mail@dornbracht.com

MADISON Mélangeur de bidet monotrou avec garniture d'écoulement - Dark Brass brossé (PVD)

24 510 360
mm [inches]

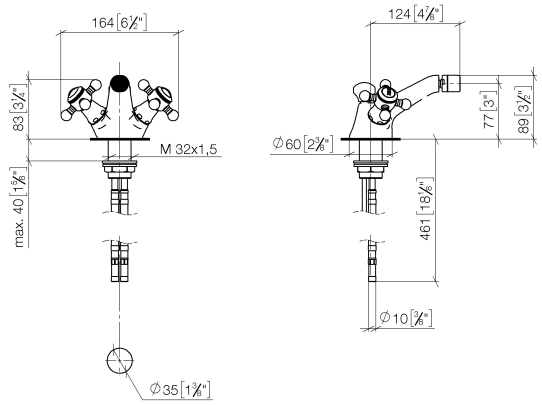

Diagramme de débit

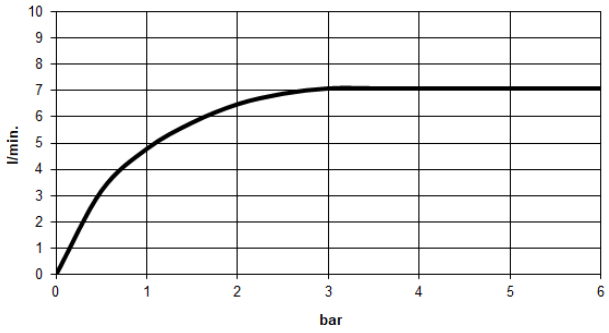

Codes & Standards

Scottish Water Byelaws	UK Water Supply Regulations

MADISON Mélangeur de bidet monotrou avec garniture d'écoulement - Dark Brass brossé (PVD)

24 510 360

Certificats et durabilité

WRAS_2310

MADISON Mélangeur de bidet monotrou avec garniture d'écoulement - Dark Brass brossé (PVD)

24 510 360

Les pièces pour les autres finitions peuvent être trouvées ici : Chrome

