FICHE TECHNIQUE

Gamme : Maintenance
Réf : 90465 - Rallonge p2010

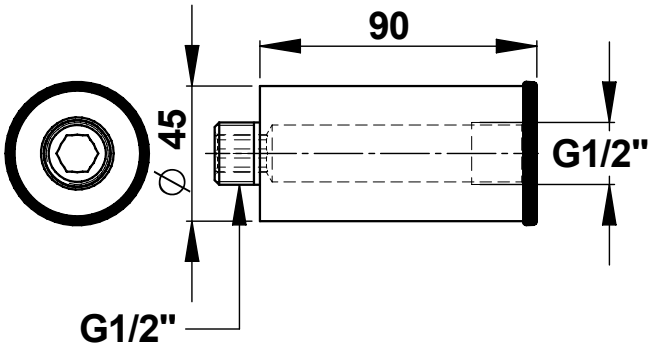

Ce document n'est pas contractuel ; nous nous réservons le droit de modifier les caractéristiques de nos produits sans préavis. Toutes nos marques et tous modèles sont déposés.