Code produit: 7041B083-0075



Caractéristiques techniques

Couleur	Noir mat
Marque	VitrA

VitrA France S.A.S - Z.I. Le Poirier - 28210 Nogent Le Roi
Tél: +33 2 37 38 69 90 - Fax: 02 37 51 43 9
info-france@vitrabathrooms.com - www.france.vitrabathrooms.com

Code produit: 7041B083-0075

Dessin technique 2A

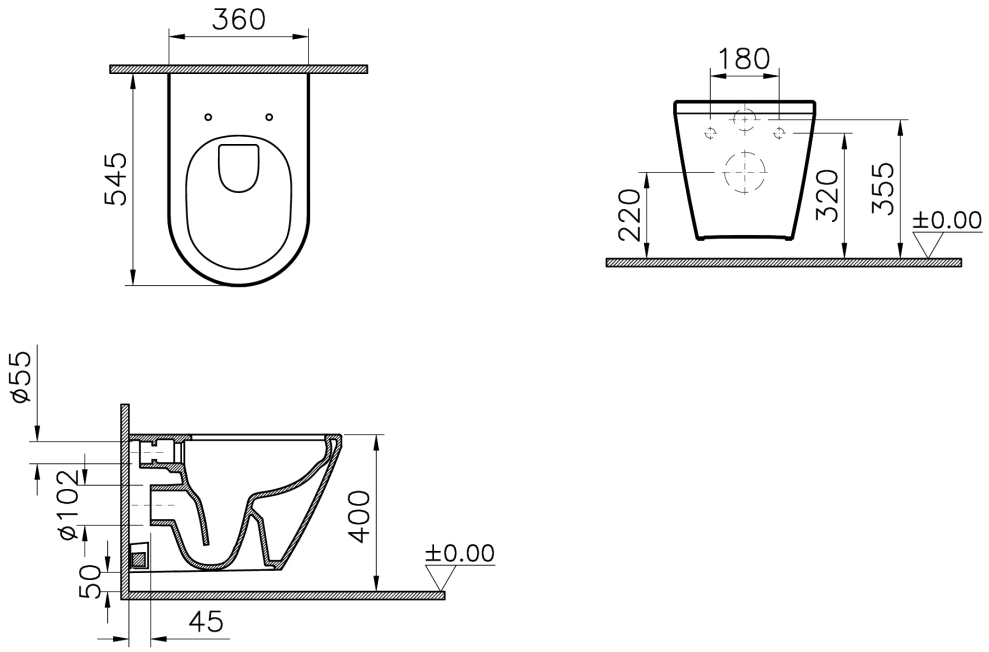

VitrA France S.A.S - Z.I. Le Poirier - 28210 Nogent Le Roi
Tél: +33 2 37 38 69 90 - Fax: 02 37 51 43 9
info-france@vitrabathrooms.com - www.france.vitrabathrooms.com