Code article B1763

IDEALRAIN EVO & EVO JET
Ensemble de douche barre 90 cm



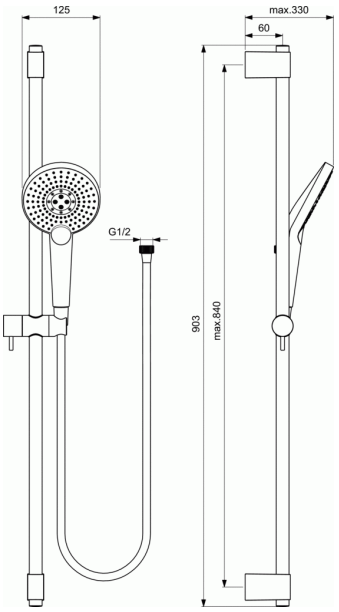

Ensemble de douche barre 90 cm
Barre Ø 20,6 mm tout métal
Supports muraux de fixation tout métal et coulissants pour entraxe réglable
Curseur support douchette coulissant métal avec ergot de commande
Vis de fixation fournies
Cale de compensation en option, réf 0960991NU
Douchette Evo Jet
Douchette ronde 3 jets Ø 12,5 cm double coque avec réducteur de débit 8L/min sous 3 bars.
3 fonctions avec jet pluie, effet brume, massage
Changement de mode à l'aide du bouton Navigo
Anticalcaire. Picots en silicone.
Flexibles anti-torsion Idealflex 1,75 m

FINITIONS*

☐ AA

* AA = Chrome (AA)

Ideal Standard France - Showroom Paris
39 rue Saint Sabin, 75011 Paris, France - Tel: 01 49 38 81 34 - Email: showroomparis@idealstandard.com