

ALEYDA

Unik meubles compact 2 tiroirs, lavabo

DIMENSIONS

Longueur	505 mm
Largeur	380 mm
Hauteur	565 mm

COULEURS ET FINITIONS

523 Noir mat

DESSINS TECHNIQUES

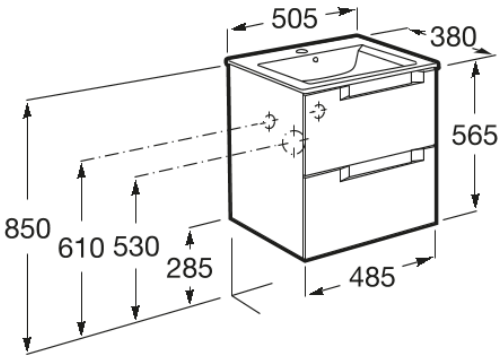

CARACTÉRISTIQUES

Basin Position: Central

Dimensions / Lavabo et meuble / Largeur (mm): 380

Dimensions / Lavabo et meuble / Longueur (mm): 505

Dimensions / Lavabo et meuble/ Hauteur (mm): 565

Installation de la robinetterie: Sur le lavabo

La forme du lavabo: Square

Lavabo / Trous pour la robinetterie: 1 Trou au centre

Matériau / Lavabo: Porcelaine

Matériau / Meuble base: MDF

Meuble base / Boites de rangement: 1

Meuble base / Combinaison des portes et tiroirs: 2 Tiroirs

Meuble base / Structure: Tiroirs

Meuble base / Système d'ouverture et de fermeture: Tiroirs avec fermeture amortie

Type d'installation: Suspendu

© Copyright 2026, Roca Sanitario, S.A. - All rights reserved | 04-11-2026 | https://www.roca.fr/produits/unik-meubles-compact-2tiroirs-lavabo-851809...?sku=A851809523

#warranty_text



COMMERCIAL WARRANTY INFORMATION (EU)

© Copyright 2026, Roca Sanitario, S.A. - All rights reserved | 04-11-2026 | https://www.roca.fr/produits/unik-meubles-compact-2tiroirs-lavabo-851809...?sku=A851809523

SOUVENT ACHETÉS ENSEMBLE



Jeu de 2 pieds (en option)

816829339



Jeu de 2 pieds (en option)

816829458

MANUELS ET FICHES D'INFORMATIONS

Manuel d'utilisation

© Copyright 2026, Roca Sanitario, S.A. - All rights reserved | 04-11-2026 | https://www.roca.fr/produits/unik-meubles-compact-2tiroirs-lavabo-851809...?sku=A851809523