GROHE PROFESSIONAL | CUBEO
MITIGEUR MONOCOMMANDE VASQUE À POSER TAILLE XL

Article No: **1017292430**
EAN Code: **4067393012238**
Date: **Nov 20. 2026**



PRODUCT INFORMATION

- Monotrou sur plage
- Version rehaussée
- Levier de commande métallique
- **GROHE SilkMove** Cartouche en céramique 28 mm
- Limiteur de débit ajustable
- Limiteur de température ajustable
- **AquaCalibrator**
- Débit maximum à 3 bars : 5l/min
- **GROHE AquaGuide** Mousseur orientable pour ajuster l'angle du jet d'eau
- **FastFixation** installation rapide
- **Corps lisse**
- Flexibles de raccordement souples

© GROHE AG

GROHE PROFESSIONAL | CUBEO
MITIGEUR MONOCOMMANDE VASQUE À POSER TAILLE XL

TECHNICAL DATA

Finition	**Mat**
Pression minimale recommandée (kn/m2)	**100**
Pression maximale recommandée (kn/m2)	**500**
Type de vidage	**Corps lisse sans vidage**
Type d'installation	**Montage sur plage**
Position du levier	**Dessus**
Dimensions du robinet	**XL**
Dimensions du système de vidage	**XX**
Dimensions de la cartouche (mm ou pouce)	**28**
Dimensions de raccordement	**3/8"**

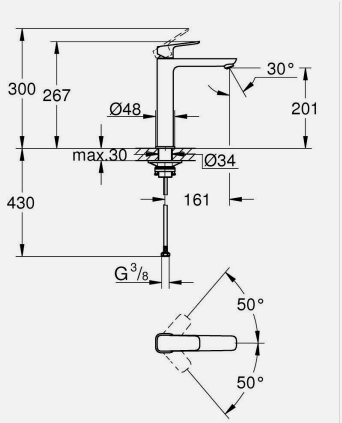

FLOW PROPERTIES

Débit à 3 bars (l)	**4.8**

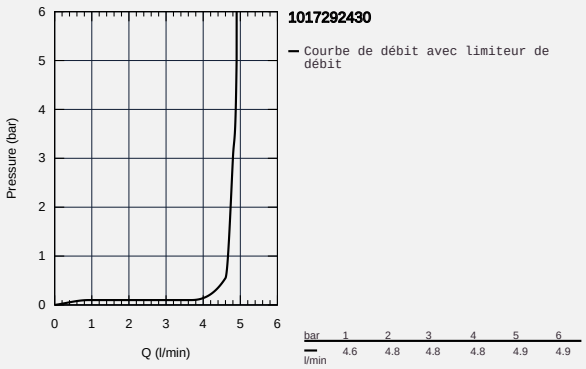

PART OF LIXIL

GROHE PROFESSIONAL | CUBEO
MITIGEUR MONOCOMMANDE VASQUE À POSER TAILLE XL

SPARE PARTS

1 Cubeo Lever (order no. 1060132430)
2 Capuchon de recouvrement (order no. 465812430)
3 Bague de fixation (order no. 07419000)
4 Cartouche (order no. 46580000)
5 Brise-jet (order no. 468372430)
6 escutcheon (order no. 1060162430)
7 Plaque de renfort (order no. 05334000)
8 Kit de fixation
(order no. 48384000)
9 Bonde clic clac (order no. 658072430)

