GROHE SPA | ATRIO
MITIGEUR LAVABO MURAL 2 TROUS

Article No: **19918003**
EAN Code: **4005176454769**
Date: **Nov 20. 2026**



PRODUCT INFORMATION

- Montage mural apparent
- Corps encastré pour mitigeur lavabo mural 23 429 000
- **Livré sans corps encastré** (à commander séparément)
- **GROHE Contrôle ultra-sensible** commande Joystick ultra-sensible
- **GROHE Finition Longue Durée**
- Mousseur laminaire 5 l/min
- Entraxe 110 mm
- Saillie 221 mm

© GROHE AG

GROHE SPA | ATRIO
MITIGEUR LAVABO MURAL 2 TROUS

TECHNICAL DATA

Finition	**Brillant / Poli**
Type de vidage	**Bonde à écoulement libre**
Type d'installation	**Encastré mural**
Position du levier	**Avant**
Dimensions du robinet	**L**

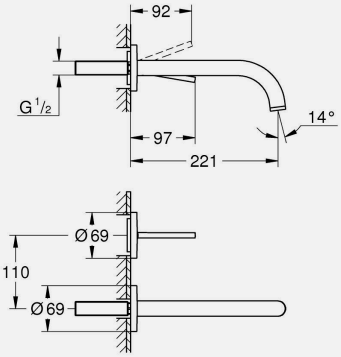

FLOW PROPERTIES

Débit à 3 bars (l)	**5**

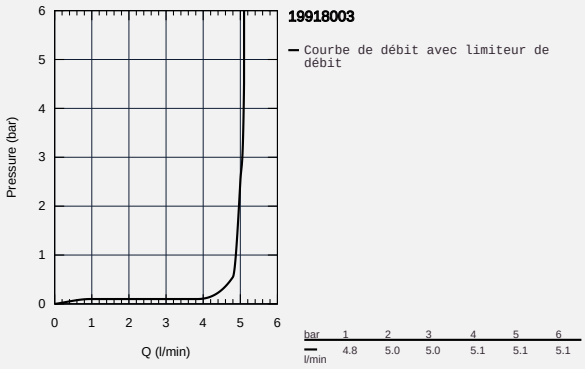

SPARE PARTS

1 Mousseur jet laminaire (order no. 48408000)
2 Kit de prolongation 25 mm (order no. 46901000)

