SFA

9061
02.2026

# Saniwash

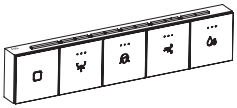

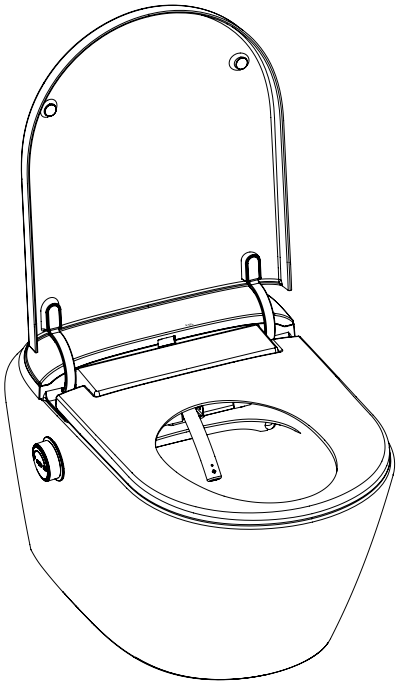

FR NOTICE D'INSTALLATION ET UTILISATION
UK INSTALLATION AND OPERATING INSTRUCTIONS
DE BEDIENUNGS-/INSTALLATIONSANLEITUNG
ES MANUAL DE INSTALACIÓN E USO
IT STRUZIONI PER L'INSTALLAZIONE E L'USO
PT MANUAL DE INSTALAÇÃO E FUNCIONAMENTO
NL GEBRUIKERS-/INSTALLATIEHANDLEIDING
CZ NÁVOD K INSTALACI A POUŽÍVÁNÍ
RO MANUAL DE INSTALARE ŞI UTILIZARE
TR KURULUM KILAVUZU

CE

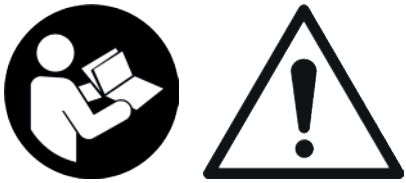

**FR** • Cet appareil peut être utilisé par des enfants âgés d'au moins 8 ans et par des personnes ayant des capacités physiques sensorielles ou mentales réduites ou dénuées d'expérience ou de connaissance, s'ils (si elles) sont correctement surveillé(e)s ou si des instructions relatives à l'utilisation de l'appareil en toute sécurité leur ont été données et si les risques encourus ont été appréhendés. Les enfants ne doivent pas jouer avec l'appareil. Le nettoyage et l'entretien par l'usager ne doivent pas être effectués par des enfants sans surveillance.

**Raccordement électrique**

L'installation électrique doit être réalisée par un professionnel ayant une formation en électrotechnique. Raccorder l'appareil au réseau selon les normes du pays (France : Norme NF C 15-100).

L'appareil doit être raccordé à un circuit d'alimentation relié à la terre (classe I) et protégé par un disjoncteur différentiel haute sensibilité (30 mA).

Les appareils sans prises doivent être connectés à un interrupteur principal sur l'alimentation électrique qui assure la déconnexion de tous les pôles (distance de séparation des contacts de 3 mm minimum).

Le raccordement doit servir exclusivement à l'alimentation de l'appareil.

Si le câble d'alimentation est endommagé, il doit être remplacé par le fabricant, son service après-vente ou des personnes de qualification similaire afin d'éviter un danger.

**Débrancher électriquement l'appareil avant toute intervention !**

**EN** • This device may be used by children who are at least 8 years old, by people with reduced physical, sensory or mental capacities or those without knowledge or experience, if they are properly supervised and if the instructions relating to using the device completely safely have been given to them and the associated risks have been understood. Children must not play with the device. Cleaning and maintenance undertaken by the user must not be carried out by unsupervised children.

**Electrical connections**

The electrical installation must be carried out by a qualified electrical engineer. All wiring must conform to BS7671, 1992 requirements for electrical installations.

The device's power supply must be connected to ground (class I) and protected by a high sensitivity differential circuit breaker (30 mA).

The connection must be used exclusively to provide the power to the product.

If the power cord is damaged, to prevent possible danger, it must be replaced by the manufacturer, customer service team or a similarly qualified individual.

Devices without plugs must be connected to a main switch on the power supply which disconnects all poles (contact separation distance of at least 3 mm).

**Disconnect electrical power before working on the unit!**

**DE** • Dieses Gerät kann von Kindern ab 8 Jahren und darüber sowie von Personen mit verringerten physischen, sensorischen oder mentalen Fähigkeiten oder Mangel an Erfahrung und Wissen benutzt werden, wenn sie beaufsichtigt oder bezüglich des sicheren Gebrauchs des Gerätes unterwiesen wurden und die daraus resultierenden Gefahren verstehen. Kinder dürfen nicht mit dem Gerät spielen. Reinigung und Benutzerwartung dürfen nicht von Kindern ohne Beaufsichtigung durchgeführt werden.

**Stromanschluss**

Die elektrische Installation muss von einem Elektroniker durchgeführt werden. Achten Sie darauf, die Vorschriften für die elektrische Installation einzuhalten, die in dem Land gelten, in dem das Gerät betrieben wird (Deutschland: DIN VDE 0100/0413).

Die Vesorgungsleitung des Geräts muss geerdet (Klasse I) und durch einen Fehlerstromschutzschalter (FI) (30 mA) geschützt sein.
Der Anschluss darf ausschließlich der Stromzufuhr dieses Gerätes dienen.
Wenn das Stromkabel beschädigt ist, muss es vom Hersteller, seinem Kundendienst oder ähnlich qualifiziertem Fachpersonal ersetzt werden, um Gefahren zu vermeiden.
Die Stromzufuhr muss über eine Sicherung, Trennung aller Pole (mindestens 3 mm Kontaktabstand), gewährleistet sein.
Vor jeder Arbeit den Netzstecker der Anlage ziehen.

**ES** • Este aparato puede ser utilizado por niños de edad superior a 8 años y por personas con capacidades físicas, sensoriales o mentales reducidas o con falta de experiencia o conocimientos, siempre que se encuentren bajo vigilancia o si se les proporcionan las instrucciones relativas para el uso seguro del electrodoméstico y sean conscientes de los riesgos a los que se exponen. Los niños no deben jugar con el aparato. Los niños sin vigilancia no pueden encargarse de la limpieza ni del mantenimiento que debe realizar el usuario.

**Conexión eléctrica**

La instalación eléctrica debe realizarse por un profesional cualificado en electrotécnica. Conecte el dispositivo a la red según las normas del país correspondiente.
El circuito de alimentación del aparato debe conectarse a tierra (clase I) y protegerse con un diferencial de alta sensibilidad (30 mA).
La conexión debe servir exclusivamente para la alimentación del aparato.
Si el cable de alimentación está dañado, debe reemplazarlo el fabricante, su servicio posventa o personas de similar cualificación para evitar cualquier peligro.
Los aparatos sin enchufes deben conectarse mediante un interruptor principal a la alimentación eléctrica para garantizar la desconexión de todos los polos (distancia de separación de los contactos de 3 mm como mínimo).

**¡Desconectar eléctricamente antes de cualquier intervención!**

**IT** • I bambini di età pari o superiore a 8 anni, le persone con capacità fisiche, sensoriali o mentali ridotte o prive di esperienza e conoscenze possono utilizzare questo apparecchio solo se possono avvalersi di una sorveglianza o di istruzioni preliminari relative a un impiego sicuro dell'apparecchio e se sono consapevoli dei rischi cui vanno incontro. I bambini non devono giocare con l'apparecchio. La pulizia e la manutenzione eseguite dall'utente non devono essere effettuate dai bambini senza supervisione.

**Collegamento elettrico**

Il lavoro dell'impianto elettrico deve essere effettuato da un professionista elettrotecnico qualificato. Collegare l'apparecchio alla rete elettrica secondo le norme vigenti nel paese.
L'alimentazione elettrica deve essere di classe I. L'apparecchio deve essere collegato a una cassetta di giunzione con messa a terra. Il circuito di alimentazione elettrica deve essere protetto da un disgiuntore differenziale ad elevata sensibilità da 30 mA.
Il collegamento deve essere utilizzato esclusivamente per l'alimentazione elettrica dell'apparecchio.
Se il cavo di alimentazione è danneggiato, deve essere sostituito dal produttore, il suo servizio di assistenza postvendita o da personale qualificato, per evitare rischi.
Gli apparecchi senza prese devono essere collegati a un interruttore principale di alimentazione che garantisca la disconnessione di tutti i poli (distanza di separazione dei contatti di almeno 3 mm).

**Scollegare l'alimentazione elettrica prima di intervenire sull'apparecchio!**

**PT** • Este aparelho pode ser utilizado por crianças com, pelo menos, 8 anos e por pessoas com capacidades físicas, sensoriais ou mentais reduzidas ou com falta de experiência ou de conhecimentos, desde que sejam corretamente vigiadas ou recebam instruções sobre a utilização

do aparelho com total segurança e caso tenham compreendido os riscos associados. As crianças não devem brincar com o aparelho. A limpeza e manutenção pelo utilizador não devem ser realizadas por crianças sem supervisão.

**Ligação eléctrica**

A instalação eléctrica deve ser realizada por um profissional qualificado em engenharia electrotécnica. Ligar o aparelho à rede eléctrica de acordo com as normas do país.

O circuito de alimentação do aparelho deve ser ligado à terra (classe I) e protegido por um disjuntor diferencial de alta sensibilidade (30 mA).

A ligação deve servir exclusivamente para a alimentação do aparelho.

Se o cabo de alimentação está danificado, deverá ser substituído pelo fabricante, por seu serviço pós-venda ou pessoas qualificadas, de forma a evitar qualquer risco.

Os aparelhos sem fichas devem ser ligados a um interruptor principal na alimentação elétrica de modo a garantir que todos os polos são desligados (a distância de separação entre contactos deve ser no mínimo de 3 mm).

**Desligar a alimentação eléctrica antes de qualquer intervenção!**

**NL** • Dit apparaat kan worden gebruikt door kinderen vanaf 8 jaar en door personen met lichamelijke, zintuiglijke of verstandelijke beperking of door mensen zonder ervaring of kennis, mits zij onder correct toezicht staan of instructies voor het veilige gebruik van het apparaat hebben gekregen en zij de risico's hebben begrepen. Kinderen mogen niet met het apparaat spelen. De schoonmaak en het onderhoud van het apparaat door de gebruiker mag niet zonder toezicht door kinderen worden gedaan.

**Elektrische aansluiting**

De elektrische installatie dient uitgevoerd te worden door een bekwame elektricien. Sluit het apparaat op het spanningsnet aan volgens de geldende normen van het land.

Het stroomcircuit van het apparaat moet worden geaard (klasse I) en beschermd door een hoge gevoeligheid differentieelschakelaar (30 mA).

De koppeling moet uitsluitend worden gebruikt voor de stroomvoorziening van het apparaat.

Indien de voedingskabel beschadigd is, dient deze om gevaar te voorkomen, te worden vervangen door de fabrikant, de klantenservice of mensen met soortgelijke bevoegdheden.

De apparaten zonder stekkers dienen aangesloten te worden op een hoofdschakelaar op het elektriciteitsnet dat de verbreking van alle polen verzekert (scheidingsafstand voor contacten minimaal 3 mm).

**Koppel de voeding los voor elke ingreep !**

**CS** • Děti ve věku od 8 let (mladší v žádném případě) a osoby, jejichž tělesné, smyslové či duševní schopnosti jsou omezené, stejně tak jako osoby, které nemají dostatečné zkušenosti a znalosti, mohou tento přístroj používat výhradně pod dohledem osoby zodpovídající za jejich bezpečnost a pouze pokud chápou případná rizika a byly řádně poučeny o bezpečném použití přístroje. Děti si s přístrojem nesmí hrát. Čištění a uživatelskou údržbu nesmí provádět děti bez kvalifikovaného a odpovídajícího dozoru.

**Elektrické připojení**

Elektrickou instalaci musí provádět kvalif ikovaná osoba. Instalace a provoz vašeho čerpadla musí splňovat místní předpisy.

Napájecí obvod zařízení musí být uzemněn (třída I) a chráněn proudovým chráničem s vysokou citlivostí (30 mA).

Elektrický přívod musí sloužit výhradně napájení tohoto přístroje.

Je-li napájecí kabel poškozen, musí ho vyměnit výrobce, poprodejní servis nebo osoby s patřičnou kvalifikací, aby se zamezilo riziku.

Zařízení určené k pevnému připojení musí být připojeno k hlavnímu vypínači na elektrickém přívodu, který zajišťuje odpojování všech pólů (minimální vzdálenost rozpojených kontaktů alespoň 3 mm).

**Před jakýmkoli zásahem vypojte přístroj z napájení elektrickým proudem !**

**RO** • Acest aparat poate fi utilizat de copiii de

minim 8 ani şi de persoanele ale căror capacităţi fizice, senzoriale sau psihice sunt reduse sau a căror experienţă sau cunoştinţe nu sunt suficiente, doar dacă acestea beneficiază de supraveghere sau dacă au primit instrucţiuni privind maniera de utilizare a aparatului în deplină siguranţă şi în măsura în care înţeleg riscurile la care se pot expune. Copiii nu trebuie să se joace cu aparatul. Curăţarea şi întreţinerea aparatului de către utilizator nu trebuie să fie efectuate de copii nesupravegheaţi.

**Racordarea electrică**

Instalaţia electrică trebuie să fie realizată de un profesionist cu pregătire în domeniul ingineriei electrice. Conectati aparatul la reţeaua electrică conform normelor în vigoare.

Circuitul de alimentare al aparatului trebuie să fie prevăzut cu împământare (clasa I) şi protejat de un disjunctor diferenţial de înaltă sensibilitate (30 mA).

Racordul trebuie să fie folosit exclusiv în scopul alimentării aparatului.

În cazul în care cablul de alimentare este defect, acesta trebuie înlocuit de producător, de serviciul său post-vânzare sau de persoane de calificare similară pentru a se evita un pericol.

Aparatele fără prize trebuie să fie conectate la un întrerupător principal pe sistemul de alimentare electrică, care asigură deconectarea tuturor polilor (distanţă de separare a contactelor de minim 3 mm).

**Înainte de orice intervenţie, deconectaţi mai întâi aparatul de la sursa electrică de alimentare!**

**TR** • Bu cihaz en az 8 yaşındaki çocuklar tarafından fiziksel, duyusal veya zihinsel kapasitesi düşük ya da tecrübe veya bilgi sahibi olmayan kişiler tarafından ancak gözetim altındayken veya cihazın güvenli kullanımına dair bilgiler kendilerine verilip olası riskler iyice anlatıldıysa kullanılabilir. Çocuklar bu cihazla oynamamalıdır. Kullanıcı tarafından uygulanan temizlik ve bakım gözetim olmaksızın çocuklar tarafından yapılmamalıdır.

**Elektrik bağlantısı**

Elektrik bağlantısı, alanında yetkin elektrik personeli tarafından yapılmalıdır.

Cihazın besleme devresinin toprak bağlantılı olmalıdır. Cihazın besleme devresinin kaçak akım rölesi ile korunmalıdır (30 mA).

Elektrik bağlantısı cihazın kullanıldığı ülkede yürürlükte olan standartlara göre yapılmalıdır.

Elektrik bağlantı yalnızca cihaza güç sağlamak için kullanılmalıdır.

Güç kablosu zarar görmüşse, olası tehlikelerden kaçınmak için imalatçı, imalatçının yetkili servisi veya benzer nitelikte biri tarafından değiştirilmesi gerekir.

Fişi olmayan cihazlar, güç kaynağındaki koruma sigortasına bağlanmalıdır (bağlantılar arasında en az 3 mm'lik mesafe olmalıdır).

**Herhangi bir müdahaleden önce cihazın fişini çekin!**

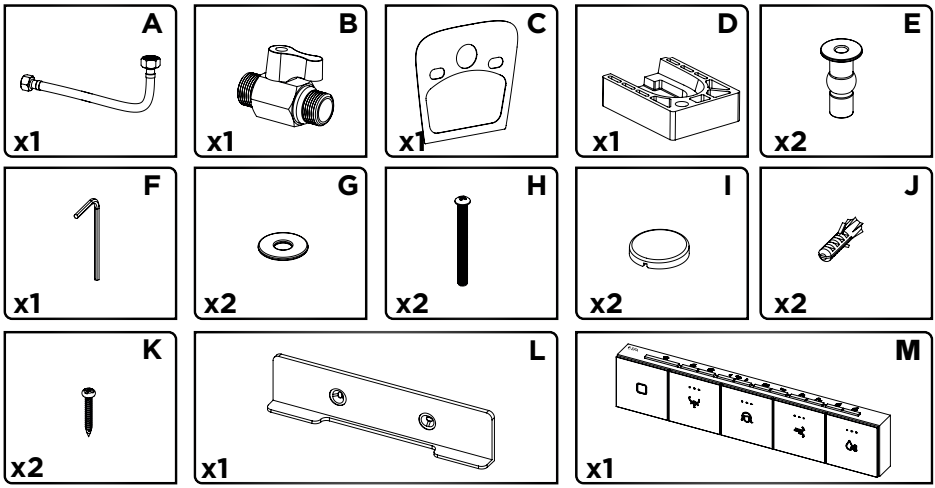
A
x1
B
x1
C
x1
D
x1
E
x2
F
x1
G
x2
H
x2
I
x2
J
x2
K
x2
L
x1
M
x1

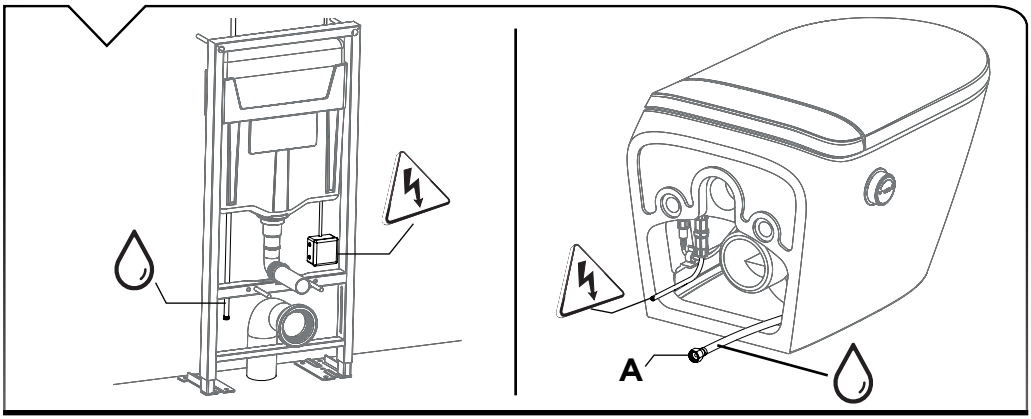
A

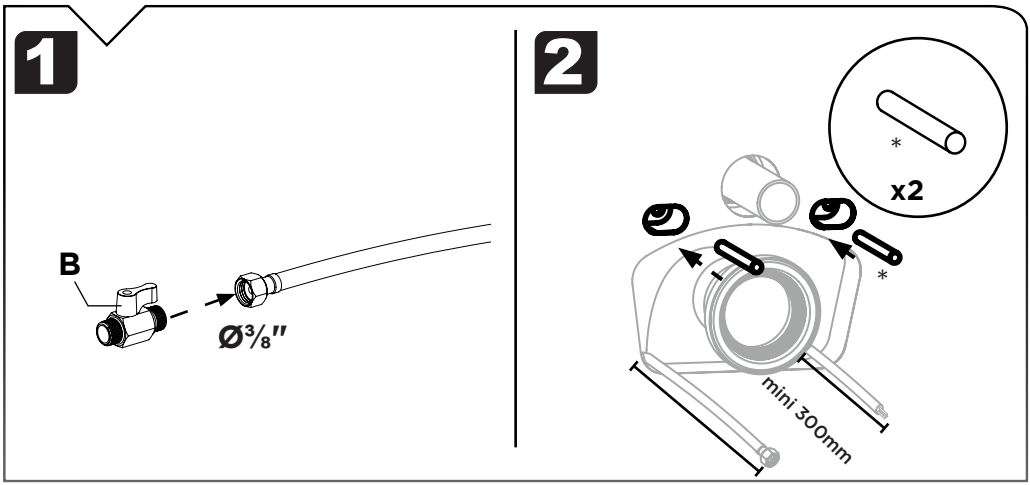
1
B
Ø3/8"
2
x2
mini 300mm

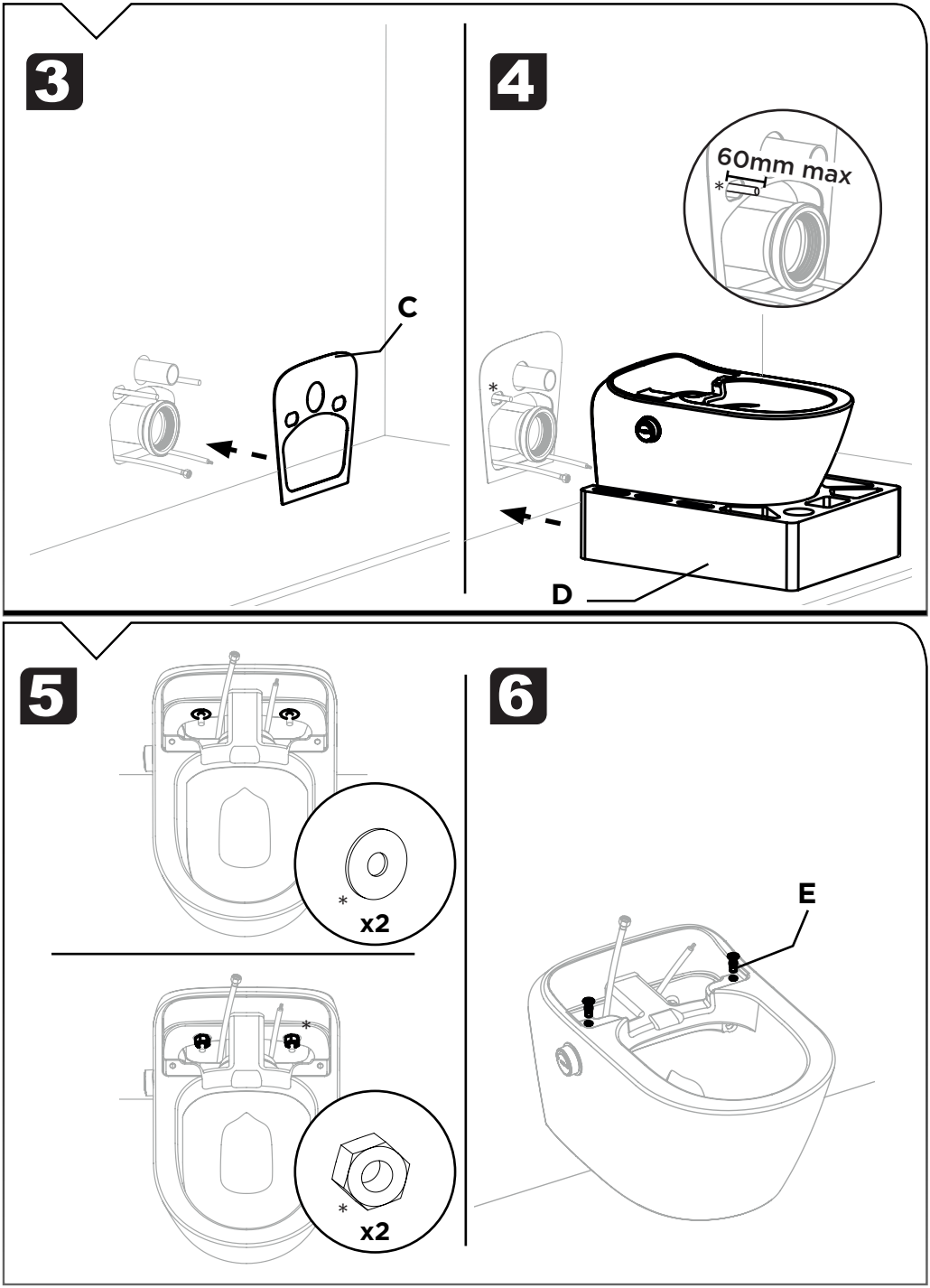
3
C
4
60mm max
*
D
5
*
x2
*
x2
6
E

## 7

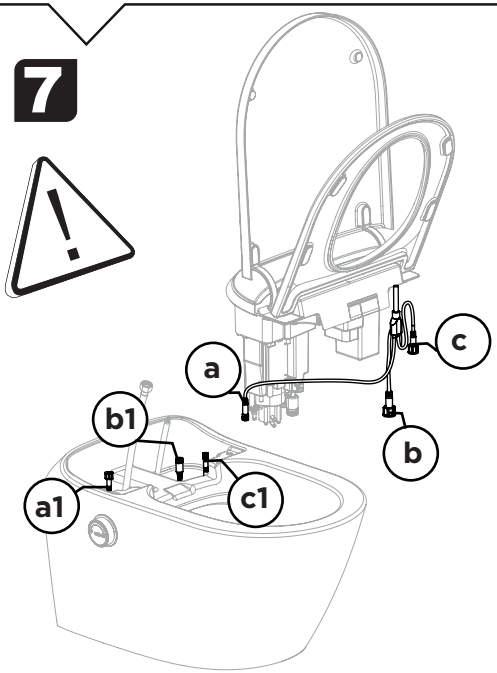
a
b1
c
b
a1
c1

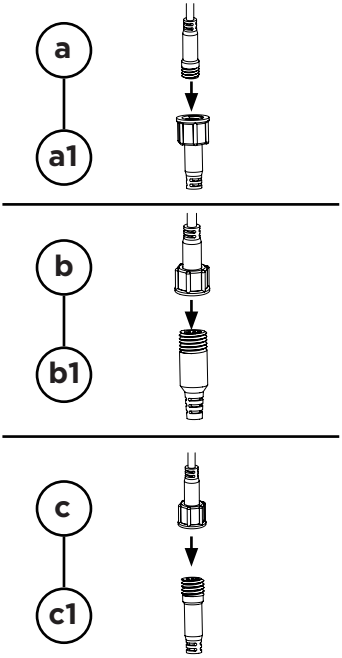
a
a1
b
b1
c
c1

## 8

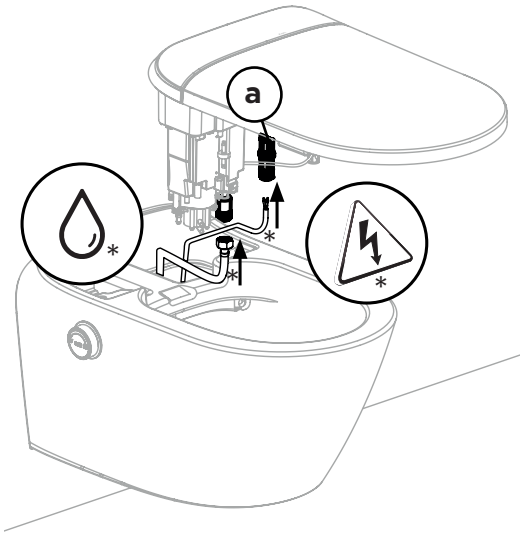
a
*
*
*
*

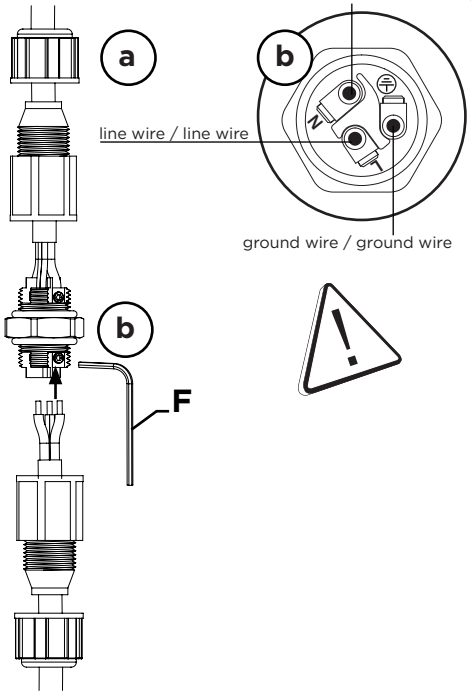
a
b
neutral wire / neutral wire
line wire / line wire
ground wire / ground wire
b
F

**9**

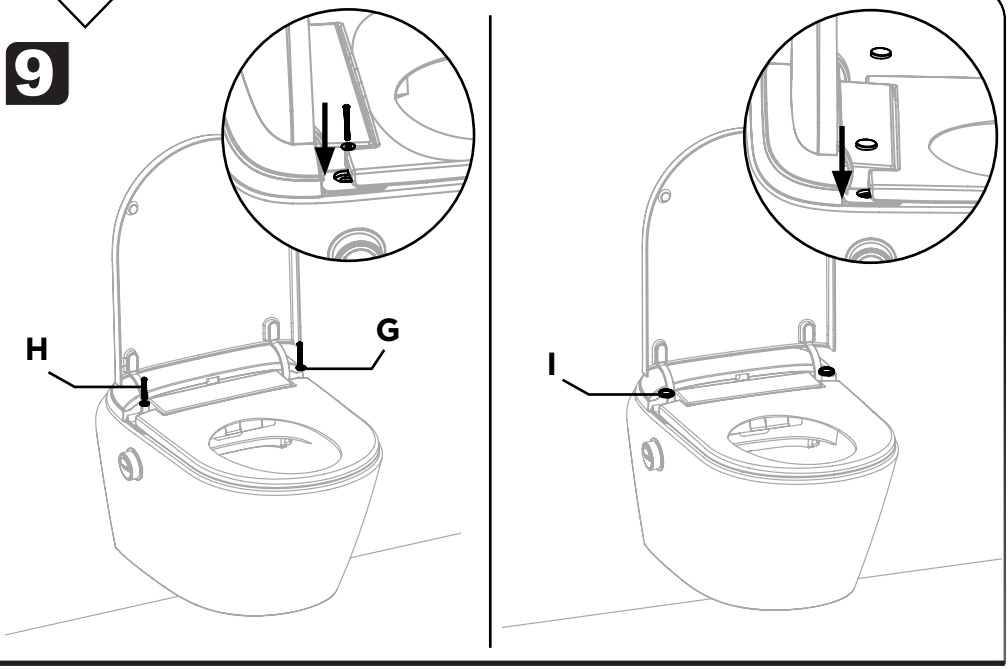


**10**

a

Ø 6mm

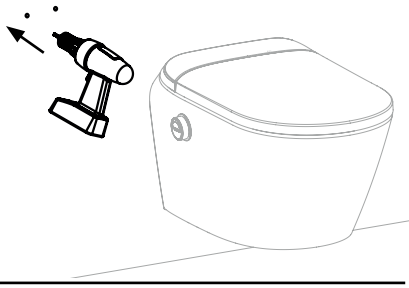

b

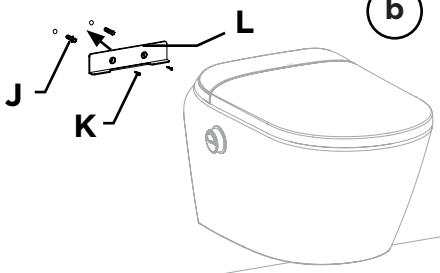


c

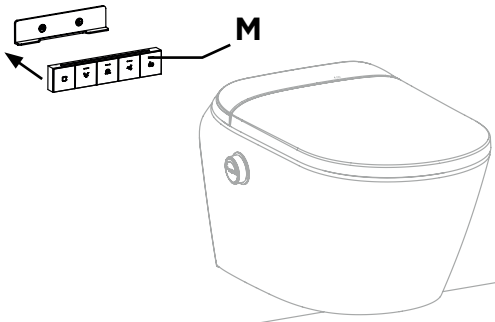

# 1 MAINTENANCE

**1**

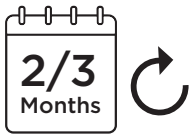


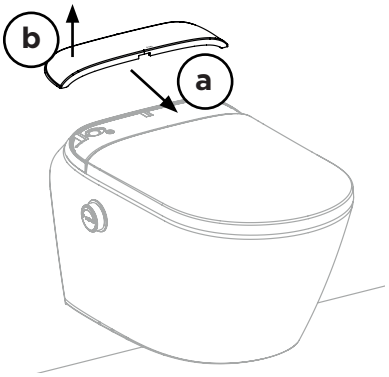


**2**

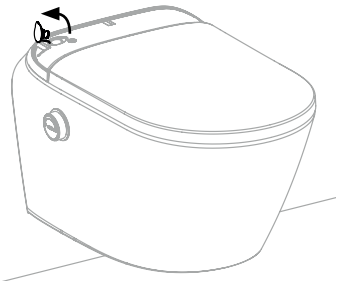

**3**

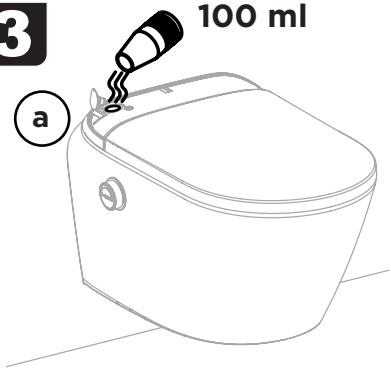


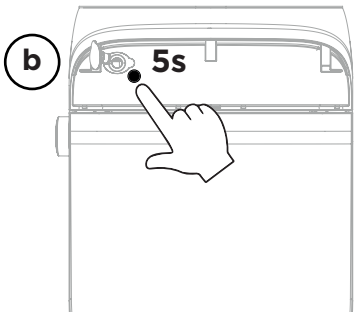


**4**

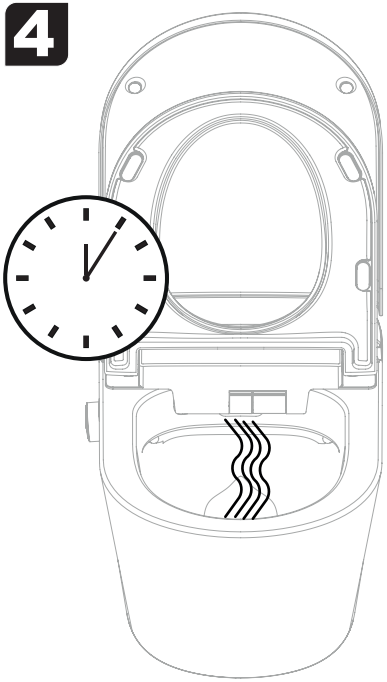

## 2 MAINTENANCE DRAIN

1

a

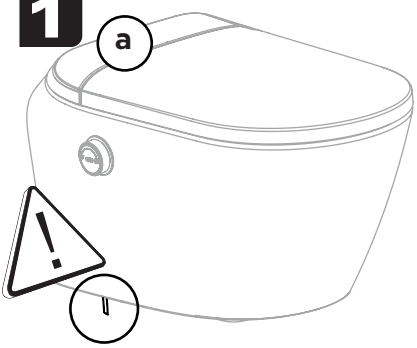

b

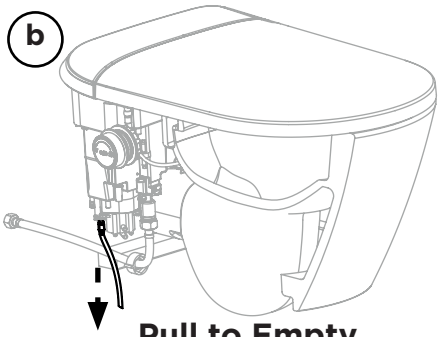

**Pull to Empty**

c

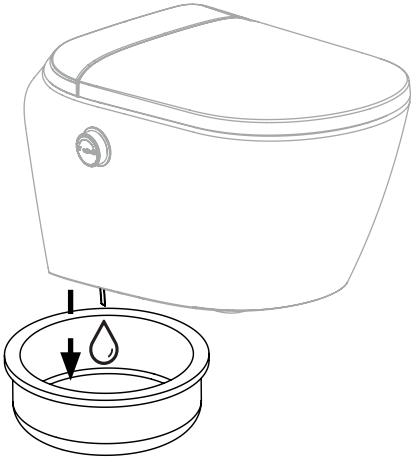

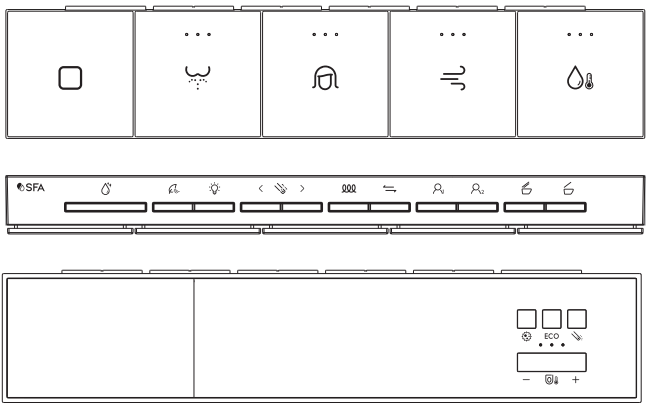

# 1. SÉCURITÉ

**Identification des avertissements**

| | Signification |
|---|---|
| DANGER | Ce terme définit un danger à risques élevés pouvant conduire à la mort ou à une blessure grave s'il n'est pas évité. |
| AVERTISSEMENT | Ce terme définit un danger à risques moyens pouvant conduire à des blessures mineures à graves s'il n'est pas évité. |
| ATTENTION | Ce terme définit un danger à risques faibles pouvant conduire à des blessures mineures s'il n'est pas évité. |
| AVIS | Ce terme caractérise des dangers pour la machine et son bon fonctionnement. |
|  | Avertissement concernant un danger d'ordre général.<br>Le danger est précisé par des indications fournies dans le tableau. |
|  | Avertissement concernant des dangers inhérents à la tension électrique et donne des informations sur la protection contre la tension électrique. |

# 2. DESCRIPTION

## 2.1 APPLICATIONS

**Saniwash** est une cuvette équipée d'un abattant lavant et séchant avec douchette et ventilateur d'air chaud intégrés. Il peut également être utilisé comme un WC traditionnel.

**Saniwash** offre de nombreuses fonctionnalités pour le soin, l'hygiène et le confort. Le réglage et l'utilisation de l'ensemble de ces fonctions sont possibles grâce à 2 commandes intuitives : un bouton rotatif latéral et une télécommande.

## 2.2 VUE D'ENSEMBLE

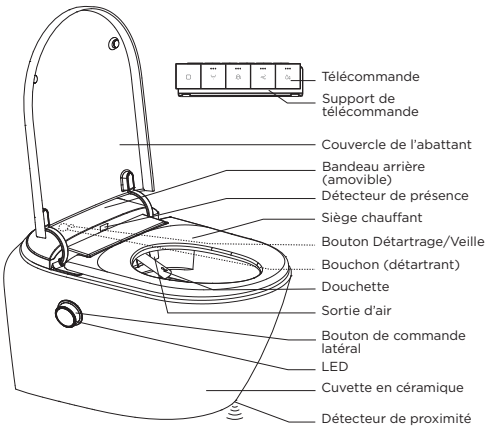


## 2.3 PRÉSENTATION DES FONCTIONS

Soin
- Lavage anal
- Lavage de la vulve
- Position de la douchette réglable
- Oscillation de la douchette possible
- Intensité du jet réglable
- Séchage

Confort
- Massage par oxygénation de l'eau
- Température de l'eau réglable
- Température du siège réglable
- Température de séchage réglable
- Couvercle et siège avec frein de chute
- Éclairage d'ambiance
- Éclairage de la cuvette
- Programmation préférences utilisateurs
- Désodorisation

Hygiène, entretien
- Ouverture automatique du couvercle
- Nettoyage et stérilisation de la douchette et des buses
- Stérilisation de la cuvette
- Détartrage

Mode économie d'énergie

## 2.4 PRINCIPE DE FONCTIONNEMENT

- Quand l'appareil est allumé, vous pouvez commander certaines fonctionnalités de confort et d'entretien.
- Lorsque vous prenez place sur le siège, le capteur de présence est activé et vous pouvez commander les fonctions de soin.

## 2.5 CARACTÉRISTIQUES TECHNIQUES

| Caractéristiques générales | |
|---|---|
| **Tension** | 220-240 V |
| **Fréquence** | 50-60 Hz |
| **Puissance absorbée** | 1180 W |
| **Classe électrique** | I |
| **IP** | IPX4 |
| **Pression d'eau nécessaire** | 0,10 MPa-0,75 MPa |
| **Charge maximale sur la cuvette** | 400 kg |
| **Dimensions** | 590 x 395 x 420 mm |
| **Poids net** | 33 kg |
| **Alimentation télécommande** | 2 piles AAA |
| **Fonction lavage** | |
| **Débit lavage** | 3 niveaux : de 460 à 650 mL/min |
| **Température de l'eau** | 3 niveaux de chauffage (35 à 42 °C*) |
| **Siège chauffant** | |
| **Température** | 4 niveaux : température ambiante et 3 niveaux de chauffage (jusqu'à 38 °C*) |
| **Séchage** | |
| **Température** | 4 niveaux : température ambiante et 3 niveaux de chauffage (jusqu'à 52 °C*) |

*la valeur dépend de la température ambiante de la pièce.

# 3. INSTALLATION

## 3.1 PRÉREQUIS À L'INSTALLATION

Voir page 6.

| AVERTISSEMENT | |
|---|---|
|  | **Raccordement à un système de recyclage des eaux.**<br>Risque d'irritation de la peau, risque de dommages sur l'appareil.<br>⇨ Raccorder à l'arrivée d'eau potable domestique froide. |

- L'appareil doit être installé à l'intérieur, dans une pièce dont la température reste comprise entre 3 et 40 °C.
- Le câble électrique prévu pour le raccordement est de type 3G 1.5 et est raccordé à la terre. Se référer à la norme en vigueur dans le pays d'utilisation (France : NF C 15-100).
- Le châssis servant de support pour la cuvette est installé. Le tuyau d'arrivée d'eau et le câble éléctrique dépassent du châssis d'au moins 300 mm. Les tiges filetées pour l'accrochage de la cuvette dépassent de 60 mm, à ajuster lors de l'installation.

### 3.2 RACCORDEMENT HYDRAULIQUE

L'installation du robinet d'arrêt (Ø¾") sur l'arrivée d'eau tel qu'indiqué est impératif. Voir figure 1.

### 3.3 RACCORDEMENT ÉLECTRIQUE

**DANGER**

⇨ Ne pas alimenter électriquement l'appareil avant la fin de l'installation.

**DANGER**

**Raccordement avec les mains humides.**
Risque d'électrocution.
⇨ Ne pas raccorder avec les mains humides.

S'assurer que le raccordement sert uniquement à l'abattant lavant, et qu'il est relié à la terre (se référer à la norme NF C 15-100).
Raccorder les connecteurs en respectant la figure 7.
Respecter les couleurs (voir figure 8) pour le raccordement du câble d'alimentation.

### 3.4 INSTALLATION DU SUPPORT DE TÉLÉCOMMANDE

Voir fig. 10.
Installer le support en veillant à ce que la télécommande soit accessible en position assise.

## 4. MISE EN SERVICE

- Ouvrir l'alimentation générale en eau.
- Alimenter électriquement l'appareil.

Le réservoir se remplit. L'opération peut prendre plusieurs secondes.
S'assurer du bon réglage de la chasse d'eau qui ne doit en aucun cas éclabousser l'abattant.
Sans utilisation, l'appareil se met en mode attente : la led du bouton latéral est blanc à clignotement pulsatile.

## 5. UTILISATION

### 5.1 RECOMMANDATIONS D'UTILISATION

**DANGER**

**Éclaboussures, aspersion.**
Risque d'infiltration d'eau dans le produit, de court-circuit, de départ de feu.
Risque de mauvaises odeurs.
⇨ Ne pas jeter d'eau sur l'abattant lavant.
⇨ Ne pas uriner sur l'abattant lavant, la douchette, la sortie d'air.
⇨ Ne pas installer dans un camping-car, un bateau ou tout autre local instable.

**DANGER**

**Présence de produits inflammables, de source de chaleur.**
Risque d'incendie.
Risque de déformation du plastique.
⇨ Ne pas jeter de produits inflammables dans les toilettes.
⇨ Ne pas fumer à proximité du produit.

**DANGER**

⇨ Débrancher l'appareil en cas d'absence prolongée et en cas d'orage.

**DANGER**

**Utilisation quand tout ou partie de l'appareil est endommagé.**
Risque d'infiltrations d'eau, d'électrocution, de court-circuit, de départ de feu.
⇨ Débrancher l'appareil en cas :
• de fuite d'eau, de dommage sur l'appareil,
• de bruit, d'odeur inhabituelle de fumée émanants de l'appareil,
• de température excessive de l'abattant.

**ATTENTION**

**Utilisation prolongée du siège chauffant.**
Risque de brûlure légère.
⇨ Rester vigilant quand l'abattant est utilisé par un enfant, une personne en situation de handicap.
⇨ Ne pas utiliser en état de somnolence, en cas de consommation de médicaments.

**IMPORTANT**

- Ne pas forcer la descente du couvercle ou du siège.
- En cas d'absence prolongée, il est impératif de couper l'alimentation générale en eau et de protéger l'installation contre le gel.

L'appareil supporte une charge jusqu'à 400 kg.

### 5.2 UTILISATION DES DIFFÉRENTES FONCTIONNALITÉS

Quand on s'approche de l'appareil, le capteur de proximité sous la cuvette commande l'ouverture automatique du couvercle.
Vous pouvez utiliser des fonctions de l'abattant différentes selon que le capteur de présence est activé (personne assise) ou non (voir 5.3).
Quand on s'assoit, on active le capteur de présence :
- un signal sonore (bip) confirme l'activation,
- la led du bouton rotatif devient blanc fixe,
- de l'eau s'écoule sur la douchette (non sortie) pour la nettoyer.

Quand le capteur de présence est désactivé, le siège (le cas échéant) et le couvercle se referment automatiquement après 90 secondes.
L'accès aux fonctions se fait par la télécommande, le bouton latéral (fonctionnalités principales) ou le bouton arrière.
Les réglages choisis restent mémorisés pour l'utilisation suivante.

### 5.3 UTILISATION DES COMMANDES ET EXPLICATION DES FONCTIONNALITÉS

#### 5.3.1 Boutons de la télécommande et réglages

| Bouton | Fonction | Explication |
|---|---|---|
| **Face avant** | | |
|  | - STOP<br>- ON/OFF Éclairage d'ambiance | *Quand le capteur de présence est enclenché:*<br>Un appui court arrête la fonction lavage en cours<br>*Quand le capteur de présence n'est pas enclenché:*<br>Un appui long (plus de 5 s) allume ou éteint l'éclairage d'ambiance (lumière sous la cuvette). |
|  | - Lavage anal<br>- Intensité du jet | *Fonction activée quand le capteur de présence est enclenché :*<br>Un appui démarre la fonction. La douchette est nettoyée puis sort et l'eau commence alors à sortir des buses pour nettoyer la zone anale.<br>Quand la fonction est en cours, chaque appui supplémentaire fait passer le débit d'eau au niveau suivant, de façon cyclique, sur 3 niveaux possibles. Les led sur le bouton indiquent le niveau sélectionné. |

| | | |
|---|---|---|
|  | - Lavage de la vulve<br>- Intensité du jet | *Fonction activée quand le capteur de présence est enclenché.*<br>Un appui démarre la fonction. La douchette est nettoyée puis sort. L'eau commence alors à sortir des buses pour nettoyer la zone de la vulve.<br>Quand la fonction est en cours, chaque appui supplémentaire fait passer le débit d'eau au niveau suivant, de façon cyclique, sur 3 niveaux possibles. Les led sur le bouton indiquent le niveau sélectionné. |
|  | - Séchage<br>- Température de séchage | *Fonction activée quand le capteur de présence est enclenché.*<br>Un appui démarre la fonction : la trappe s'ouvre et de l'air chaud est soufflé.<br>Quand la fonction est en cours, chaque appui supplémentaire fait passer la température de l'air soufflé au niveau suivant, de façon cyclique, sur 4 niveaux possibles. Les led sur le bouton indiquent le niveau sélectionné**.<br>La température est contrôlée et ne dépasse jamais 52 °C dans la cuvette. |
|  | Température de l'eau | *Utilisation possible pendant la fonction lavage anal ou vulvaire.*<br>Chaque appui fait passer la température au niveau suivant de façon cyclique, sur 3 niveaux possibles. Les led sur le bouton indiquent le niveau sélectionné. |
| **Face supérieure** | | |
|  | Détartrage | *Fonction activée quand le capteur de présence n'est pas enclenché.*<br>- 3 appuis courts en 3 s permettent de maintenir le couvercle fermé.<br>- Un appui long lance le détartrage (voir procédure dans 6.2).<br>Note : la fonction peut aussi être lancée par le bouton arrière (voir 5.3.3) |
|  | Désodorisation | Un appui active la fonction : la désodorisation commence dès qu'un utilisateur s'assoit (capteur de présence activé) et s'arrête automatiquement dès que l'utilisateur se lève.<br>Pour arrêter cette fonction, appuyer une nouvelle fois sur le bouton. |
|  | Éclairage de la cuvette | La lumière de repérage dans la cuvette reste allumée mais son intensité varie selon l'intensité de la lumière de la pièce.<br>Un appui long désactive la fonction (la lumière est toujours éteinte), un appui court réactive la fonction. |
|  | Position de la douchette | *Réglage possible quand la fonction oscillation est en cours.*<br>Chaque appui sur > avance la douchette d'un cran, chaque appui sur < recule la douchette d'un cran. |
|  | Massage | *Quand la fonction lavage anal ou lavage vulvaire est en cours.*<br>1er appui : début de la fonction massage par intermittence.<br>2e appui : le massage devient continu.<br>3e appui : arrêt de la fonction massage. |
|  | Oscillation de la douchette | *Quand la fonction lavage anal ou lavage vulvaire est en cours.*<br>1er appui : début de l'oscillation<br>2e appui : fin de l'oscillation.<br>La position de la buse peut être ajustée grâce aux touches "Position de la douchette", < et >. |

| | | |
|---|---|---|
| 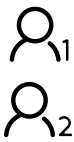 | Programme Utilisateur 1 et 2 | Permet de mémoriser les réglages "Température de l'eau", "Intensité du jet", "Température de séchage" et "Position de la douchette", de deux utilisateurs différents.<br>Appuyer sur le programme utilisateur choisi plus de deux secondes pour enregistrer les réglages. Les led de la télécommande clignotent deux fois pour confirmer la sauvegarde. À la prochaine utilisation des WC, appuyer sur le bouton de votre programme pour bénéficier directement de vos réglages. |
|  | Ouverture/ fermeture du siège | Appuyer pour ouvrir ou fermer le siège. |
|  | Ouverture/ fermeture du couvercle | Appuyer pour ouvrir ou fermer le couvercle. |
| **Face arrière** | | |
|  | Stérilisation de la cuvette | *Fonction activée quand le capteur de présence n'est pas enclenché et quand le couvercle est fermé.*<br>Un appui sur le bouton lance une stérilisation de la cuvette par rayons UV. La stérilisation dure 10 min. Les led du bouton latéral et de l'intérieur de la cuvette deviennent bleues.<br>Si le couvercle est ouvert pendant la stérilisation, celle-ci s'arrête et reprend dès que le couvercle est abaissé. |
|  | Mode Économie d'énergie | Démarre et arrête le mode Économie d'énergie.<br>En mode Économie d'énergie, la température du siège est au niveau minimal s'il est chauffé et toutes les lumières sont éteintes.<br>Quand le capteur de présence est activé, le mode Économie d'énergie se met en pause et reprend dès que le capteur est désactivé. |
|  | Nettoyage de la douchette | *Fonction activée quand le capteur n'est pas enclenché.*<br>Un appui : la douchette sort (3 fois) et de l'eau s'écoule sur la douchette pour la nettoyer. |
|  | Température du siège | *Utilisation possible quelque soit l'état du capteur.*<br>Chaque appui fait passer la température du siège au niveau suivant, de façon cyclique, sur 4 niveaux possibles. Les led sur le bouton indiquent le niveau sélectionné**.<br>Note : afin d'empêcher tous risques de brûlure, la température du siège est automatiquement abaissée à 32 °C quand le capteur est activé depuis 15 min. |
| **Combinaison de touches** | | |
| 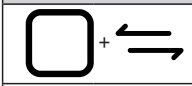 | | Un appui long et simultané sur les deux touches active ou désactive l'ouverture automatique du couvercle. |
|  | | Un appui long et simultané sur les deux touches active ou désactive la fermeture automatique du couvercle. |
|  | | Un appui long et simultané sur les deux touches fait sortir la douchette (pour le nettoyage,...). Pour la faire rentrer, appuyer sur STOP ou s'assoir. |

**aucune led allumée = niveau Température ambiante (pas de chauffage).

L'appareil émet un double bip lorsqu'on appuie sur une touche, si la fonction n'est pas accessible.

Note: Si toutes les led de la télécommande clignotent lors d'un appui sur une touche, voir 6.2.

#### 5.3.2 Bouton latéral

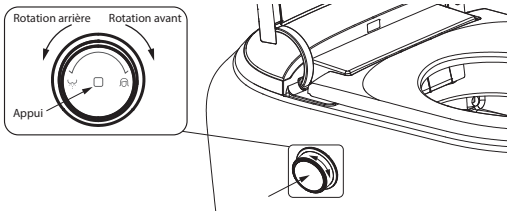


Le bouton permet de lancer les fonctionnalités principales quand le capteur de présence est activé.

Actions possibles sur le bouton :

| 1re action | Fonction | 2e action | Fonction |
|---|---|---|---|
| Rotation vers<br>- l'avant<br>- l'arrière | Démarre le lavage<br>- vulvaire<br>- anal | Rotation vers l'avant | Avance la douchette |
| | | Rotation vers l'arrière | Recule la douchette |
| | | Appui court | Arrête le lavage |
| Appui long de 3 secondes | Démarre le séchage | Rotation vers l'avant | Augmente la température de séchage |
| | | Rotation vers l'arrière | Diminue la température de séchage |
| | | Appui court | Arrête le séchage. |
| Appui long de 10 secondes | On/Off de la télécommande | | |

Led du bouton latéral :
- blanc clignotant : appareil allumé
- blanc fixe : appareil en cours d'utilisation
- bleu : stérilisation de la cuvette en cours
- jaune clignotant : avertissement détartrage. Voir 6.2.
- vert clignotant : détartrage en cours
- rouge : défaut. Voir 7.

#### 5.3.3 Bouton arrière

Le bouton arrière permet le contrôle de deux fonctions :

Détartrage de l'appareil

Quand le capteur de présence n'est pas activé,
- appuyer 3 fois en 3 s sur le bouton pour que le couvercle reste fermé,
- appuyer ensuite 5 s pour lancer le détartrage. Voir 6.2.

ON/OFF de l'appareil

Quand le capteur de présence n'est pas activé, et si la fonction détartrage n'est pas en cours, un appui court éteint l'appareil : les fonctions ne sont plus utilisables et les lumières s'éteignent. Un appui court sur le bouton rallume l'appareil.

### 5.4 MODICATION DE L'APPAIRAGE DE LA TÉLÉCOMMANDE

**Saniwash** et sa télécommande sont appairés d'usine.

Il peut être nécessaire de procéder à un nouvel appairage de la telécommande, par exemple en cas d'utilisation de plusieurs **Saniwash** dans l'habitation.

1. Débrancher l'appareil pendant 30 s minimum.
2. Rebrancher l'appareil. Après 50 s, l'appareil émet un signal sonore.
3. Après le signal sonore, appuyer 5 s sur les boutons "Lavage de la vulve" et "Séchage" simultanément.

Toutes les led de la télécommande s'allument et clignotent.

4. Appuyer sur le bouton "Température de l'eau" autant de fois que nécessaire pour choisir votre code d'appairage parmi les 9 possibles : le nombre de led allumées indiquent le code choisi.
5. Appuyer sur "Stop" pour valider le code.

L'appareil émet un bip de validation. La télécommande est prête à être utilisée.

## 6. ENTRETIEN/MAINTENANCE

**DANGER**

⇨ Débrancher électriquement l'appareil avant toute intervention.

**AVIS**

⇨ Ne pas utiliser d'agents chimiques agressifs (type acétone, javel pure, etc.) qui pourraient dégrader la matière de l'abattant lavant.

### 6.1 ENTRETIEN

#### 6.1.1 Nettoyage de la douchette

**AVIS**

⇨ Ne pas tirer, plier ou pousser la douchette.

Stérilisation automatique

La douchette est automatiquement stérilisée par rayons UV après chaque utilisation. Une minute après que le capteur de présence passe au statut désactivé, la stérilisation commence et dure 10 minutes. Si une personne active le capteur de présence pendant cette période, la stérilisation s'interrompt.

Nettoyage quotidien

Lancer une nettoyage de la douchette chaque jour, via la télécommande.

Détartrage des buses

Pour prévenir l'entartrage, nettoyer régulièrement le capot de buses présent à l'extrémité de la douchette. Sortir manuellement la douchette (voir 5.3.1). Retirer le capot de buses et le faire tremper dans du vinaigre blanc.

#### 6.1.2 Nettoyage de la cuvette

Stérilisation quotidienne

Lancer une stérilisation de la cuvette par rayons UV chaque jour, via la télécommande ou le bouton arrière.

Nettoyage hebdomadaire

Utiliser des produits d'entretien adaptés aux céramiques sanitaires pour le nettoyage de la cuvette. Respecter les instructions d'utilisation du fabricant.

#### 6.1.3 Nettoyage du couvercle, du siège et de la commande

Avec une fréquence hebdomadaire, utiliser un chiffon doux pour nettoyer la télécommande, le siège et le couvercle de l'abattant lavant.

### 6.2 MAINTENANCE

#### 6.2.1 Détartrage de l'appareil

Voir page 10.

Effectuer un détartrage tous les 2 à 3 mois selon la dureté de l'eau, ou si la led jaune du bouton latéral clignote. Utiliser notre détartrant exclusif **Saniwash** (réf: SANIWASH-999) conçu spécialement pour détartrer tout en préservant l'appareil.

Retirer le bandeau arrière. Appuyer 3 fois en 3 secondes pour empêcher le couvercle de se relever. Retirer l'opercule du réservoir pour détartrant. Verser lentement 100 mL de détartrant dans le réservoir. Lancer le cycle de détartrage en appuyant 5 secondes sur le bouton arrière ou le bouton de la télécommande.

#### 6.2.2 Changement des piles de la télécommande

Toutes les led de la télécommande s'allument et clignotent lors d'un appui sur l'une des touches de la télécommande pour indiquer qu'il faut changer les piles.

#### 6.2.3 Vidange du réservoir

Pour faciliter les opérations de maintenance et dépannage, vidanger entièrement le réservoir d'eau sans démonter l'appareil, en utilisant le tuyau de vidange : voir page 11.

## 7. DÉPANNAGE

| DANGER |
|---|
| ⇨ Débrancher électriquement l'appareil avant toute intervention. |

| Problèmes | Causes probables | Remèdes |
|---|---|---|
| L'appareil ne démarre pas. Aucune led n'est allumée. Aucun bip n'est émis. | Appareil non branché. | Brancher l'appareil. |
| | Problème d'alimentation électrique. | Corriger le problème. |
| | Appareil non allumé. | Appuyer sur le bouton arrière (voir 5.3.3). |
| La douchette sort mais l'eau ne coule pas | Défaut d'alimentation en eau. | Vérifier que la vanne d'eau est ouverte. |
| | Faible pression au niveau de l'alimentation en eau. | Mettre en place les mesures nécessaires pour augmenter la pression d'eau. |
| La télécommande ne fonctionne pas quand on appuie sur une touche. | Capteur de présence non activé. | S'assoir pour avoir accès aux fonctions lavage, massage et séchage. |
| | Télécommande non alimentée | Vérifier les piles de la télécommande. Les changer. |
| | Télécommande non appairée | Lancer une procédure d'appairage (voir 5.4) |
| De l'eau s'écoule même quand l'appareil n'est pas utilisé. | Nettoyage automatique de la douchette. | Le nettoyage automatique s'arrête sans intervention, quand il est terminé. |
| | Évacuation de l'eau restant autour de la douchette. | L'évacuation des gouttes qui s'écoulent du compartiment de la douchette va s'arrêter d'elle-même. |
| Des gouttes d'eau s'écoulent sous la cuvette | Évacuation par le trop-plein de l'appareil | Écoulement normal du trop-plein. À surveiller. |
| La led rouge du bouton latéral clignote sans bip | Anomalie | Noter la séquence de clignotement. Débrancher l'appareil puis contacter le SAV. |
| La led rouge du bouton latéral clignote 9 fois et le buzzer émet 5 bips | Erreur d'initialisation du réservoir d'eau, verrouillage de l'appareil | Couper l'eau, nettoyer le filtre de l'électrovanne et redémarrer l'appareil. |

## 8. ÉLIMINATION




Ce produit ne doit pas être jeté avec les déchets ménagers. Il doit être évacué vers un point de recyclage pour les équipements électriques. L'élimination des déchets électriques et électroniques, le recyclage et toute forme de valorisation d'appareils usés participent à la préservation de notre environnement.

## 9. NORMES

Cet appareil est conforme aux normes européennes Basse Tension et EN1717 (Protection contre la pollution de l'eau potable dans les réseaux intérieurs).

## 10. GARANTIE

**Saniwash** est garanti 2 ans pièces et main-d'œuvre sous réserve d'une installation, d'une utilisation et d'une maintenance correctes de l'appareil.

## 1. SAFETY

**Identification of warnings**

| | Meaning |
|---|---|
| DANGER | This term defines a high risk of danger, which can lead to death or serious injury, if not avoided. |
| WARNING | This term defines a medium risk of danger, which can lead to serious or minor injury, if not avoided. |
| CAUTION | This term defines a low risk of danger, which can lead to minor injury, if not avoided. |
| NOTICE | This term characterises dangers to the machine and its proper operation. |
|  | Warning of a general danger. The danger is specified by indications given in the table. |
|  | This symbol characterises dangers associated with the voltage and provides information on voltage protection. |

## 2. DESCRIPTION

### 2.1 AREA OF APPLICATION

**Saniwash** is a washing and drying toilet seat with integrated shower rod and hot air blower. It can also be used as a traditional toilet seat.

**Saniwash** offers various features for your personal care, hygiene and comfort. Access and adjustment of all these functions is done using a rotary side knob and a remote control.

### 2.2 OVERVIEW

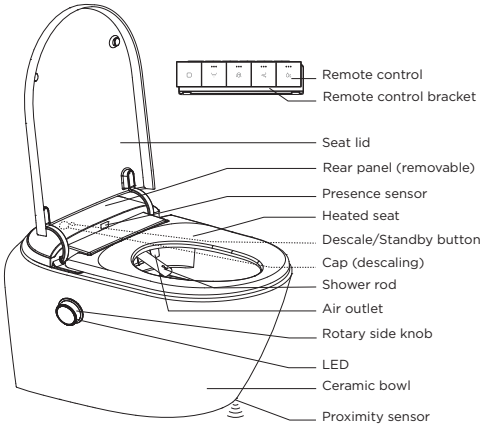


### 2.3 PRESENTATION OF FUNCTIONS

Care
- Anal wash
- Vulval wash
- Adjustable shower rod position
- Possibility of shower rod oscillation
- Adjustable jet intensity
- Drying

Comfort
- Water oxygenation massage
- Adjustable water temperature
- Adjustable seat temperature
- Adjustable drying temperature
- Lid and seat with fall brake
- Orientation light
- Night light
- Programming user preferences
- Deodorisation

Hygiene, cleaning
- Automatic lid opening
- Cleaning and sterilisation of shower rod and nozzles
- Bowl sterilisation
- Descaling

Energy-saving mode

### 2.4 OPERATING PRINCILE

• When the appliance is on, you can operate certain comfort and maintenance functions.
• When you sit on the seat, the presence sensor is activated and you can operate the care functions.

### 2.5 TECHNICAL DATA

| General characteristics | |
|---|---|
| **Voltage** | 220-240 V |
| **Frequency** | 50-60 Hz |
| **Power rating** | 1180 W |
| **Electrical class** | I |
| **IP rating** | IPX4 |
| **Water pressure required** | 0.10 MPa-0.75 MPa |
| **Maximum load on the seat** | 400 kg |
| **Dimensions** | 590 x 395 x 420 mm |
| **Net weight** | 33 kg |
| **Remote control power supply** | 2 AAA batteries |
| Washing function | |
| **Wash flow** | 3 levels, from 460 to 650 mL/min |
| **Water temperature** | 3 heating levels (35 to 42°C*) |
| Heated seat | |
| **Temperature** | 4 levels: room temperature and 3 heating levels (up to 38°C*) |
| Drying | |
| **Temperature** | 4 levels: room temperature and 3 heating levels (up to 52°C*) |

* the value depends on the ambient temperature of the room.

## 3. INSTALLATION

### 3.1 PREREQUISITES FOR INSTALLATION

See page 6.

**WARNING**

**Connection to a water recycling system.**
Risk of skin irritation, risk of damage to the device.
⇨ Connect to the cold domestic water supply.

• The device must be installed indoors, in a room where the temperature remains between 3 and 40°C.
• The electrical cable used for connection is type 3G 1.5 and is earthed. Refer to the standard in force in the country of use.
• The frame supporting the toilet bowl is installed. The water supply pipe and electrical cable extend at least 300 mm beyond the frame. The threaded rods for hanging the toilet bowl extend 60 mm beyond the frame, to be adjusted during installation.

### 3.2 HYDRAULIC CONNECTION

It is essential to install the shut-off tap (Ø⅜") on the water supply as shown. See fig. 1.

### 3.3 ELECTRICAL CONNECTION

**DANGER**

⇨ Do not connect the device to the power before installation is complete.

**DANGER**

**Connection with wet hands.**
Risk of electric shock.
⇨ Do not connect with wet hands.

Make sure the electrical socket used is for the washing toilet seat only and is earthed. All wiring must conform to BS7671, 1992 requirements for electrical installations. Connect the connectors as shown in Figure 7.
Observe the colours (see Figure 8) when connecting the power cable.

### 3.4 INSTALLING THE REMOTE CONTROL BRACKET

See fig. 10.
Install the bracket in the desired location, making sure that the remote control is accessible from a seated position.

## 4. COMMISSIONING

• Turn on the general water supply.
• Switch the appliance on.
The tank fills up. This may take several seconds.
Make sure that the flush is correctly adjusted and that it does not splash onto the seat.
When not in use, the appliance goes into standby mode: the LED on the side button flashes breathing white.

## 5. USE

### 5.1 RECOMMENDATIONS FOR USE

**DANGER**

**Splashes, sprinkling.**
Risk of water infiltration into the product, short circuit, fire starting.
Risk of unpleasant odours.
⇨ Do not throw water on the washing seat.
⇨ Do not urinate on the washing seat, shower rod or air outlet.
⇨ Do not install in a motorhome, boat or any other unstable room.

**DANGER**

**Presence of flammable products, heat source.**
Fire hazard.
Risk of plastic deformation.
⇨ Do not throw flammable products in toilets
⇨ Do not smoke near the product.

**DANGER**

⇨ Unplug the appliance in the event of prolonged absence or thunderstorm.

**DANGER**

**Use when all or part of the device is damaged.**
Risk of water infiltration, electrocution, short circuit, fire starting.
⇨ Unplug the device if there is:
• water leakage, damage to the device,
• noise, unusual smell of smoke being given off by the device,
• excessively high toilet seat temperature.

**CAUTION**

**Prolonged use of the heated seat.**
Risk of slight burns.
⇨ Remain vigilant when the toilet seat is used by a child or person with a disability.
⇨ Do not use when drowsy or taking medication

**IMPORTANT**

- Do not force the lid down.
- In case of prolonged absence, it is imperative to cut off the general water supply and to protect the installation against frost.

The device can support a load up to 400 kg.

### 5.2 USE OF FUNCTIONS

When you approach the toilet, the proximity sensor under the bowl automatically opens the lid.
You can use different functions depending on whether the presence sensor is activated (person sitting down) or not (see 5.3).
When you sit down, the presence sensor is activated:
- an audible signal (beep) confirms activation,

- the LED on the rotary knob turns solid white,
- water flows over the shower rod (not out) to clean it.

When the presence sensor is deactivated, the cover and seat close automatically after 90 seconds.
You can access the functions using the remote control, the side knob (main functions) or the rear button.
The settings you choose will be saved for future use.

### 5.3 USE OF CONTROLS AND EXPLANATION OF FUNCTIONS

#### 5.3.1 Remote control buttons and settings

| Button | Function | Explanation |
|---|---|---|
| **Front side** | | |
|  | - STOP<br>- Orientation light | *When the presence sensor is triggered:*<br>A short press stops the wash function in progress.<br>*When the presence sensor is not triggered:*<br>A long press (more than 5 seconds) switches the orientation light (light under the bowl) on or off. |
|  | - Anal cleansing<br>- Wash flow | *Function activated when the sensor is triggered.*<br>One press starts the function. The shower rod is cleaned then emerges, and water starts to flow out of the nozzles to clean the anal area.<br>While the function is running, each additional press cycles the water flow through 3 possible levels. The LEDs on the button indicate the selected level. |
|  | - Vulval cleansing<br>- Wash flow | *Function activated when the sensor is triggered.*<br>One press starts the function. The shower rod is cleaned then emerges, and water starts to flow out of the nozzles to clean the vulval area.<br>While the function is running, each additional press cycles the water flow through 3 possible levels. The LEDs on the button indicate the selected level. |
|  | - Drying<br>- Drying temperature | *Function activated when the sensor is triggered.*<br>One press starts the function. The hatch opens and hot air is blown out.<br>While the function is running, each additional press cycles the drying temperature through 4 possible levels. The LEDs on the button indicate the selected level**.<br>The temperature is monitored and never exceeds 52°C in the bowl. |
|  | Water temperature | *Can be used during anal or vulva cleansing.*<br>Each press cycles the water temperature through 3 possible levels. The LEDs on the button indicate the selected level. |
| **Upper side** | | |
|  | Descaling | *Function activated when the sensor is not triggered.*<br>- Press 3 times in 3 seconds to keep the lid closed.<br>- One long press starts the descaling function (see procedure in 6.2).<br>Note: the function can also be started using the back button (see 5.3.3). |
|  | Deodorisation | One press activates the function: deodorisation starts as soon as a user sits down (presence sensor activated) and stops automatically as soon as the user stands up.<br>To stop this function, press the button again. |

| | | |
|---|---|---|
|  | Night light | The night light in the bowl remains on but its intensity varies according to the intensity of the light in the room.<br>A long press deactivates the function (the light is always off), a short press reactivates the function. |
|  | Shower rod position | *Can be set when the washing function is in progress.*<br>Each press on > advances the shower rod one notch, while each press on < moves the shower rod back one notch. |
|  | Massage | *When the washing function is in progress.*<br>1st press: intermittent massage function starts.<br>2nd press: the massage becomes continuous.<br>3rd press: massage function stops. |
|  | Oscillation of the shower rod | *Can be set when the washing function is in progress.*<br>1st press: start of the oscillation.<br>2nd press: end of the oscillation.<br>The shower rod position can be adjusted using the "Shower rod position", < and > buttons. |
| 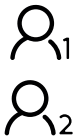 | User 1 and User 2 settings | Saves the "Water temperature", "Wash flow", "Drying temperature" and "Shower rod position" settings of two different users.<br>Press the chosen user programme for more than two seconds to save the settings. The remote control LEDs will flash twice to confirm that the settings have been saved.<br>The next use, press the button corresponding to your user programme to benefit directly from your settings. |
|  | Seat open/ close | Press to open or close the seat. |
|  | Lid open/ close | Press to open or close the lid. |
| **Back side** | | |
|  | Sterilisation of the bowl | *Function activated when the sensor is not triggered and when the lid is closed .*<br>Pressing the button initiates UV sterilisation of the bowl. Sterilisation lasts 10 minutes. The LEDs on the side knob and inside the bowl turb blue.<br>If the lid is opened during sterilisation, the process stops and resumes as soon as the lid is closed. |
| ECO | Energy-saving mode | Starts and stops the energy-saving mode.<br>In energy-saving mode, the seat temperature is set to the minimum level if it is heated and all the lights are switched off.<br>When the presence sensor is activated, energy-saving mode pauses and resumes as soon as the sensor is deactivated. |
|  | Shower rod cleaning | *Function activated when the sensor is not triggered.*<br>When pressed, the shower rod comes out (3 times) and water flows over it to clean it. |

| | | |
|---|---|---|
| | Seat temperature | *Can be used whatever the state of the sensor.*<br>Each press cycles the seat temperature through 4 possible levels. The LEDs on the button indicate the selected level**.<br>Note: to prevent any risk of scalding, the seat temperature is automatically lowered to 32°C when the sensor has been activated for 15 minutes. |
| **Key combinations** | | |
| | | Pressing and holding both buttons simultaneously activates or deactivates automatic lid opening. |
| | | Pressing and holding both buttons simultaneously activates or deactivates the automatic closing of the cover. |
| | | Pressing and holding both buttons simultaneously for a few seconds will extend the shower rod (for cleaning...). To retract it, press STOP or sit down. |

**no LED on = room temperature level (no heating)

The device emits a double beep when a key is pressed if the function is not available.

Note: If all the LEDs on the remote control flash when a button is pressed, see 6.2.

#### 5.3.2 Side knob

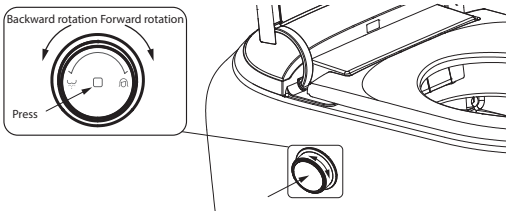


The knob launches the main functions when the presence sensor is activated.

Actions possible actions with the knob:

| 1st action | Function | 2d action | Function |
|---|---|---|---|
| Rotation<br>- forward<br>- backward | starts the cleansing<br>- vulval<br>- anal | Forward rotation | moves the shower rod forward |
| | | Backward rotation | moves the shower rod backward |
| | | Short press | stops the cleansing |
| Long press for 3 seconds | starts the drying | Forward rotation | increases the drying temperature |
| | | Backward rotation | dicreases the drying temperature |
| | | Short press | stops the drying |
| Long press for 10 seconds | On/off of the remote control | | |

Side knob LED:
- flashing white: device on
- steady white: device in use
- blue: bowl sterilisation in progress
- yellow: warning descaling required. See 6.2.
- flashing green: descaling in progress
- red: fault. See 7.

#### 5.3.3 Rear button

The rear button controls two functions:

Descaling the appliance

When the presence sensor is not activated,
- press the button 3 times in 3 seconds to keep the lid closed,
- Then press for 5 seconds to start descaling.

See procedure in 6.2.

ON/OFF the appliance

When the presence sensor is not activated, and if the descaling function is not in progress, a short press switches the appliance off: the functions are no longer usable and the lights go out. Press the button briefly to switch the appliance back on.

### 5.4 CHANGING THE REMOTE CONTROL PAIRING

**Saniwash** and its remote control are paired at the factory. It may be necessary to pair the remote control again, for example if several **Saniwash** units are used in the same house.

1. Unplug the appliance for at least 30 seconds.
2. Reconnect the appliance. After 50 seconds, the device beeps.
3. After the beep, press the "Wash vulva" and "Dry" buttons simultaneously for 5 seconds.

All the LEDs on the remote control will light up and flash.

4. Press the "Water temperature" button as many times as necessary to choose your pairing code from the 9 possible codes: the number of LEDs lit up indicates the code chosen.
5. Press "Stop" to confirm the code.

The device emits a confirmation beep. The remote control is ready to use.

## 6. CLEANING/MAINTENANCE

**DANGER**

⇨ Disconnect the device from the power before any intervention.

**NOTICE**

⇨ Do not use aggressive chemical agents (such as acetone, pure bleach, etc.) which could degrade the material of the toilet seat.

### 6.1 CLEANING

#### 6.1.1 Cleaning the shower rod

**NOTICE**

⇨ Do not pull, bend or push the shower rod.

Automatic sterilisation

The shower rod is automatically sterilised by UV rays after each use. One minute after the presence sensor switches to deactivated status, sterilisation begins and lasts for 10 minutes. If someone activates the presence sensor during this period, sterilisation stops.

Daily cleaning

Use the remote control to initiate a daily cleaning of the shower rod.

Descaling the nozzles

To prevent limescale build-up, regularly clean the nozzle cover at the end of the shower rod. Remove the shower rod manually (see 5.3.1). Remove the nozzle cover and soak it in white vinegar.

#### 6.1.2 Cleaning the bowl

Daily sterilisation

Start a daily UV sterilisation of the cuvette using the remote control or the rear button.

Weekly cleaning

Use cleaning products suitable for sanitary ceramics to clean the bowl. Follow the manufacturer's instructions for use.

#### 6.1.3 Cleaning the lid, seat and remote control

On a weekly basis, use a soft cloth to clean the remote control, the seat and the lid.

### 6.2 MAINTENANCE

#### 6.2.1 Descaling the appliance

See page 10.

Descale every 2 to 3 months, depending on the hardness of your water, or if the yellow LED on the side button flashes. Use our exclusive **Saniwash** descaler (ref: SANIWASH-999) specially designed to

descale while preserving the appliance.
Remove the rear panel. Press 3 times within 3 seconds to prevent the lid from lifting. Remove the lid from the descaler tank. Slowly pour 100ml of descaler into the tank. Start the descaling cycle by pressing the rear button or the button on the remote control for 5 seconds.

Changing the remote control batteries
All the LEDs on the remote control light up and flash when one of the buttons on the remote control is pressed to indicate that the batteries need to be changed.

Draining the tank
To facilitate maintenance and troubleshooting, completely drain the water tank without dismantling the appliance, using the drain hose: see page 11.

## 7. TROUBLESHOOTING

| Problems | Probable causes | Action needed |
|---|---|---|
| The unit does not start. No LED is on. No beep is heard. | The unit is not plugged in. | Plug in the unit. |
| | Power supply problem. | Check the electrical system. |
| | Device not switched on. | Press the rear button. |
| The shower rod comes out but the water does not flow. | Water supply fault. | Check that the water valve is open. |
| | Low pressure at the water supply. | Take the necessary measures to increase the water pressure. |
| The remote control does not work when a button is pressed. | Presence sensor not activated. | Sit down to have access to the washing, massage and drying functions. |
| | Remote control not powered | Check the batteries in the remote control. Change them if necessary. |
| | Remote control not paired. | Start pairing procedure (see 5.4) |
| Water flows even when the device is not in use. | Automatic cleaning of the shower rod. | Automatic cleaning stops without intervention when it is finished. |
| | Drainage of remaining water around the shower rod. | The dripping from the shower rod compartment will stop on its own. |
| Water dripping under the bowl. | Drainage through the appliance overflow. | Normal overflow. To be monitored. |
| The red LED on the side button flashes without beeping | Fault | Note the flashing sequence. Disconnect the appliance from the power supply and contact the after-sales service. |
| The red LED on the side button flashes 9 times and the buzzer emits 5 beeps | Water tank initialisation error, device lock | Turn off the water, clean the solenoid valve filter and restart the device. |

## 8. DISPOSAL



The device must not be disposed of as household waste and must be disposed of at a recycling point for electrical equipment. The device's materials and components are reusable. The disposal of electrical and electronic waste, recycling and recovery of any form of used appliances contribute to the preservation of our environment.

## 9. STANDARDS

**Saniwash** complies with the European Low Voltage Standard and EN1717 (Protection against pollution of drinking water in indoor systems).

## 10. GUARANTEE

**Saniwash** is guaranteed for two years from the date of purchase subject to installation, use and maintenance in accordance with this manual.

## 1. SICHERHEITSHINWEIS

**Kennzeichnung von Warnungen**

| | Bedeutung |
|---|---|
| GEFAHR | Dieser Begriff definiert eine Gefahr mit erhöhtem Risiko, welche zum Tod oder schweren Verletzungen führen kann, wenn sie nicht vermieden wird. |
| WARNUNG | Dieser Begriff definiert eine Gefahr mit mittlerem Risiko, die leichte bis schwere Verletzungen zur Folge haben kann. |
| VORSICHT | Dieser Begriff definiert eine Gefahr mit geringem Risiko, die zu geringfügigen Verletzungen führen kann, wenn sie nicht vermieden wird. |
| HINWEIS | Dieser Begriff definiert eine Gefahr, die zu einem Risiko für die Maschine und Funktion führen kann. |
|  | Warnung vor einer allgemeinen Gefahr. Die Gefahr wird durch Angaben in der Tabelle spezifiziert. |
|  | Dieses Symbol warnt vor Gefahren der elektrischen Spannung und informiert über den Schutz vor elektrischer Spannung. |

## 2. BESCHREIBUNG

### 2.1 ANWENDUNGEN

**Saniwash** ist eine Toilette mit einem waschbaren und selbsttrocknenden Sitz mit integrierter Brause und Warmluftgebläse. Sie kann wie eine herkömmliche Toilette verwendet werden.
**Saniwash** bietet zahlreiche Funktionen für Pflege, Hygiene und Komfort.
Die Einstellung und Nutzung dieser Funktionen wird mithilfe zweier intuitiver Bedienelemente – einem seitlichen Drehknopf und einer Fernbedienung – vorgenommen.

### 2.2 ÜBERSICHT

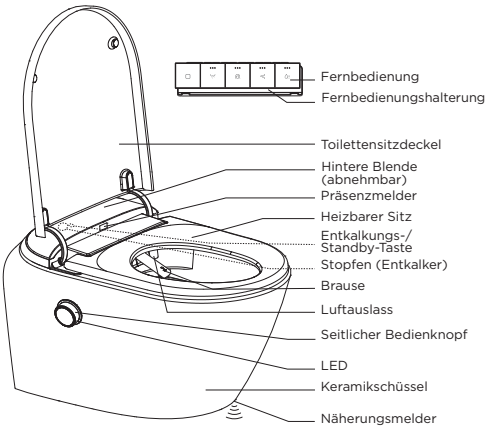


### 2.3 VORSTELLUNG DER FUNKTIONEN

Pflege
- Analdusche
- Ladydusche
- Einstellbare Position des Duschkopfs
- Oszillation des Duschkopfes möglich
- Einstellbare Strahlstärke
- Gebläse

Komfort
- Wasser-Sauerstoff-Massage

- Regulierbare Wassertemperatur
- Regulierbare Toilettensitztemperatur
- Regulierbare Trocknungstemperatur
- Deckel und Sitz mit Absenkautomatik
- Orientierungsbeleuchtung
- Toilettenschüsselbeleuchtung
- Programmierung der bevorzugten Benutzereinstellungen
- Desodorierung

Hygiene, Instandhaltung

- Automatisches Öffnen von Deckel
- Reinigung und Sterilisierung der Brause und der Düsen
- Sterilisierung der Toilettenschüssel
- Entkalkung

Energiesparmodus

### 2.4 FUNKTIONSPRINZIP

• Ist das Gerät eingeschaltet, können Sie bestimmte Komfort- und Instandhaltungsfunktionen steuern.
• Wenn Sie auf dem Sitz Platz nehmen, wird der Präsenzmelder aktiviert und Sie können die Pflegefunktionen steuern.

### 2.5 TECHNISCHE DATEN

| Allgemeine Daten | |
|---|---|
| **Spannung** | 220-240 V |
| **Frequenz** | 50-60 Hz |
| **Leistungsaufnahme** | 1180 W |
| **Elektroschutzklasse** | I |
| **Schutzart** | IPX4 |
| **Erforderlicher Wasserdruck** | 0,10 MPa-0,75 MPa |
| **Maximale Belastung der Schüssel** | 400 kg |
| **Abmessungen** | 590 x 395 x 420 mm |
| **Gewicht** | 33 kg |
| **Stromversorgung der Fernbedienung** | 2 AAA-Batterien |
| **Waschfunktion** | |
| **Durchsatz** | 3 Stufen : von 460 bis 650 mL/min |
| **Wassertemperatur** | 3 Heizstufen (35 bis 42 °C*) |
| **Beheizbarer Sitz** | |
| **Temperatur** | 4 Stufen : Raumtemperatur und 3 Heizstufen (bis zu 38 °C*) |
| **Gebläse** | |
| **Temperatur** | 4 Stufen : Raumtemperatur und 3 Heizstufen (bis zu 52 °C*) |

* Der Wert hängt von der Raumtemperatur ab.

## 3. INSTALLATION

### 3.1 VORAUSSETZUNGEN FÜR DIE MONTAGE

Siehe Seite 6.

**WARNUNG**

**Anschluss an ein Recyclingsystem.**
Gefahr von Hautreizungen, Gefahr der Beschädigung des Geräts.
⇨ Das Gerät an die kalte Brauchwasserversorgung anschließen.

• Das Gerät muss im Gebäudeinneren installiert werden, in einem Raum, dessen Temperatur nicht außerhalb des Bereichs zwischen 3°C und 40 °C liegen darf.
• Das für den Anschluss vorgesehene Stromkabel ist vom Typ 3G 1.5 und wird geerdet. Die im Land der Nutzung geltende Norm ist einzuhalten.
• Der Rahmen, der als Halterung für die Toilettenschüssel dient, wird montiert. Der Wasserschlauch und das Stromkabel müssen mindestens 300 mm über den Rahmen hinausragen. Die Gewindestangen zum Einhängen der Toilettenschüssel ragen 60 mm über die Schüssel hinaus, bei der Installation anzupassen.

### 3.2 HYDRAULISCHER ANSCHLUSS

Die Installation des Absperrhahns (Ø⅜") am Wasserzulauf wie angegeben ist zwingend erforderlich. Siehe Abb. 1.

### 3.3 ELEKTROANSCHLUSS

**GEFAHR**

⇨ Das Gerät darf nicht an die Stromversorgung angeschlossen werden, bevor die Installation nicht abgeschlossen ist.

**GEFAHR**

**Anschlussarbeiten mit nassen Händen.**
Stromschlaggefahr.
⇨ Keine Anschlussarbeiten mit nassen Händen.

Sicherstellen, dass die verwendete Steckdose nur für den Dusch-WC-Sitz bestimmt ist und dass sie geerdet ist (Norm: DIN VDE 0100/0413).
Schließen Sie die Stecker gemäß Abbildung 7 an.
Beachten Sie die Farben (siehe Abbildung 8) beim Anschluss des Stromkabels.

### 3.4 INSTALLATION DER HALTERUNG FÜR DIE FERNBEDIENUNG

Siehe Abb. 10.
Halterung so montieren, dass die Fernbedienung aus sitzender Haltung erreichbar ist.

## 4. INBETRIEBNAHME

• Allgemeine Wasserzufuhr öffnen.
• Das Gerät an die Stromversorgung anschließen.
Der Behälter füllt sich.
Dieser Vorgang kann einige Sekunden in Anspruch nehmen.
Vergewissern Sie sich, dass die Spülung richtig eingestellt ist und auf keinen Fall auf den Sitz spritzt.
Wird es nicht verwendet, stellt sich das Gerät in den Standby-Modus: Die LED des seitlichen Drehknopfs ist weiß und blinkt pulsierend.

## 5. BETRIEB

### 5.1 EMPFEHLUNGEN

**GEFAHR**

**Spritzer und Sprühwasser.**
Gefahr des Eindringens von Wasser in das Gerät, Kurzschluss, Brandausbruch.
Gefahr von Geruchsbildung.
⇨ Kein Wasser auf den Dusch-WC-Sitz spritzen.
⇨ Nicht auf den Dusch-WC-Sitz, den Duschkopf oder den Luftauslass urinieren.
⇨ Nicht in einem Wohnmobil, Boot oder anderen instabilen Räumen installieren.

**GEFAHR**

**Präsenz von brennbaren Produkten oder Wärmequellen.**
Brandgefahr
Gefahr der Verformung von Kunststoffteilen.
⇨ Keine brennbaren Produkte in die Toilette werfen.
⇨ Nicht in der Nähe des Geräts rauchen.

**GEFAHR**

⇨ Bei längerer Abwesenheit oder während eines Gewitters den Netzstecker des Geräts ziehen.

**GEFAHR**

**Verwendung bei ganz oder teilweise beschädigtem Gerät.**
Gefahr von Wassereinbruch, Stromschlag, Kurzschluss, Brandausbruch.
⇨ Netzstecker des Geräts ziehen bei:
• Wasseraustritt, Beschädigung des Geräts,
• Geräuschen, ungewöhnlichem Geruch oder Rauch aus dem Gerät,
• überhöhter Temperatur des Aufsatzes.

| VORSICHT |
|---|
| **Längerer Gebrauch des beheizten Sitzes.**<br>Gefahr von leichten Verbrennungen.<br>⇨ Vorsicht ist geboten, wenn der Sitz von einem Kind oder einer Person mit Behinderung benutzt wird.<br>⇨ Nicht verwenden, wenn Sie schläfrig sind oder Medikamente einnehmen. |

| WICHTIG |
|---|
| - Die Abdeckung nicht gewaltsam nach unten drücken.<br>- Bei längerer Abwesenheit muss unbedingt die Hauptwasserzuleitung abgestellt und die Anlage vor Frost geschützt werden. |

Das Gerät hält einem Gewicht von bis zu 400 kg stand.

### 5.2 VERWENDUNG DER VERSCHIEDENEN FUNKTIONEN

Nähert man sich dem Gerät, steuert der Näherungsmelder unter der Toilettenschüssel das automatische Öffnen des Deckels.

Je nachdem, ob der Präsenzmelder aktiviert ist (sitzende Person) oder nicht (siehe 5.3), lassen sich unterschiedliche Funktionen des Sitzes verwenden.

Beim Setzen auf den Sitz wird der Präsenzmelder aktiviert:

- ein akustisches Signal (Piepton) bestätigt die Aktivierung
- die LED des Drehknopfs leuchtet durchgehend weiß
- Wasser läuft aus der (nicht ausgefahrenen) Brause, um diese zu reinigen

Wenn der Präsenzmelder deaktiviert ist, werden der Sitz und der Deckel (ggf.) automatisch nach 90 Sekunden geschlossen.

Die Funktionen werden über die Fernbedienung, den seitlichen Drehknopf (nur Hauptfunktionen) oder den hinteren Knopf gesteuert.

Die gewählten Einstellungen bleiben für die nächste Verwendung gespeichert.

### 5.3 VERWENDUNG DER BEDIENELEMENTE UND ERKLÄRUNG DER FUNKTIONEN

#### 5.3.1 Knöpfe auf der Fernbedienung und Einstellungen

| Tasten | Funktion | Erklärung |
|---|---|---|
| **Vorderseite** | | |
|  | - STOP<br>- ON/OFF Orientierungs-beleuchtung | *Wenn der Präsenzmelder aktiviert ist:*<br>Einmaliges Drücken stoppt die laufende Waschfunktion.<br>*Wenn der Präsenzmelder nicht aktiviert ist:*<br>Halten Sie die STOP-Taste mehr als 5 Sekunden lang gedrückt, um die Orientierungsbeleuchtung (Licht unter dem Sitz) ein- oder auszuschalten. |
|  | - Wäsche des Analbereichs<br>- Strahlstärke | *Funktion aktiviert, wenn der Präsenzmelder aktiviert ist.*<br>Starten der Funktion durch einmaliges Drücken.<br>Die Brause wird zunächst gereinigt, dann strömt Wasser aus den Düsen zur Reinigung des Analbereichs.<br>Während der Ausführung dieser Funktion führt jedes zusätzliche Drücken des Knopfes zur Auslösung der nächsthöheren Wasserstrahlstärke. Die 3 Stufen werden zyklisch hintereinander aktiviert.<br>Die LED auf dem Knopf zeigen die ausgewählte Stufe an. |
|  | - Ladydusche<br>- Strahlstärke | *Funktion aktiviert, wenn der Präsenzmelder aktiviert ist.*<br>Starten der Funktion durch einmaliges Drücken.<br>Die Brause wird gereinigt und anschließend ausgefahren.<br>Wasser beginnt, aus den Düsen zu strömen, um den Vulvabereich zu reinigen.<br>Während der Ausführung dieser Funktion führt jedes zusätzliche Drücken des Knopfes zur Auslösung der nächsthöheren Wasserstrahlstärke. Die 3 Stufen werden zyklisch hintereinander aktiviert.<br>Die LED auf dem Knopf zeigen die ausgewählte Stufe an. |
|  | - Gebläse<br>- Gebläsetem-peratur | *Funktion aktiviert, wenn der Präsenzmelder aktiviert ist.*<br>Einmaliges Drücken aktiviert die Funktion: Die Klappe öffnet sich und warme Luft wird ausgeblasen.<br>Während der Ausführung dieser Funktion führt jedes zusätzliche Drücken des Knopfes zur Auslösung der nächsthöheren Lufttemperatur. Die 4 Stufen werden zyklisch hintereinander aktiviert.<br>Die LED auf dem Knopf zeigen die ausgewählte Stufe an**.<br>Die Temperatur wird kontrolliert und übersteigt niemals 52 °C in der Toilettenschüssel. |
|  | Wassertempe-ratur | *Verwendung während der Funktionen „Analdusche" bzw „Ladydusche" möglich.*<br>Jedes Drücken löst die nächste Temperaturstufe aus, wobei es drei Stufen gibt, die zyklisch hintereinander aktiviert werden.<br>Die LED auf dem Knopf zeigen die ausgewählte Stufe an. |
| **Oberseite** | | |
|  | Entkalkung | *Die Funktion ist aktiviert, wenn der Präsenzmelder nicht aktiviert ist.*<br>- Durch dreimaliges kurzes Drücken innerhalb von 3 Sekunden wird der Deckel geschlossen gehalten.<br>- Ein langer Druck startet den Entkalkungsvorgang (siehe Vorgehensweise in 6.2).<br>Hinweis: Die Funktion kann ebenfalls über den hinteren Knopf (siehe 5.3.3) gestartet werden. |
|  | Desodorierung | Durch einmaliges Drücken wird die Funktion aktiviert. Die Desodorierung beginnt, sobald der Benutzer sich niederlässt (und der Präsenzmelder aktiviert wird), und stoppt automatisch, sobald der Benutzer aufsteht.<br>Drücken Sie erneut auf den Knopf, um die Funktion zu stoppen. |
|  | Toilettenschüs-selbeleuch-tung | Die Beleuchtung der Toilettenschüssel bleibt eingeschaltet, wobei die Beleuchtungsintensität der Lichtintensität im Raum entsprechend ist.<br>Durch langes Drücken wird die Funktion deaktiviert (das Licht bleibt ausgeschaltet), ein kurzes Drücken reaktiviert die Funktion. |

| | | |
|---|---|---|
| | Position des Duschkopfs | *Die Einstellung ist möglich, wenn die Oszillationsfunktion läuft.*<br>Mit jedem Drücken auf „>“ wird die Brause eine Stufe nach vorn gefahren, mit jedem Drücken auf „<“ eine Stufe nach hinten. |
| | Massage | *Verwendung während der Funktionen „Analdusche“ bzw „Ladydusche“ möglich.*<br>Erstes Drücken: Die Massagefunktion beginnt mit Unterbrechungen.<br>Zweites Drücken: Die Massage wird kontinuierlich.<br>Drittes Drücken: Die Massagefunktion stoppt. |
| | Oszillation der Brause | *Verwendung während der Funktionen „Analdusche“ bzw „Ladydusche“ möglich.*<br>Erstes Drücken: Oszillation beginnt<br>Zweites Drücken: Oszillation stoppt<br>Die Position der Düse kann mithilfe der Brausenpositionstasten „>“ und „<“ eingestellt werden. |
| 1<br>2 | Benutzerpro-gramm 1 und 2 | Ermöglicht die Speicherung der Einstellungen „Wassertemperatur“, „Strahlstärke“, „Trocknungstemperatur“ und „Brausenposition“ für zwei verschiedene Benutzer.<br>Drücken Sie mehr als 2 Sekunden lang auf das gewünschte Benutzerprogramm, um die Einstellungen zu speichern.<br>Die LED der Fernbedienung blinken zweimal, um das Speichern zu bestätigen.<br>Drücken Sie bei der nächsten Verwendung der Toilette auf den Knopf für Ihr gewünschtes Programm, um direkt Ihre Einstellungen nutzen zu können. |
| | Öffnen/ Schließen des Sitzes | Drücken, um den Sitz zu öffnen bzw. zu schließen. |
| | Öffnen/ Schließen des Deckels | Drücken, um den Deckel zu öffnen bzw. zu schließen. |
| **Hinterseite** | | |
| | Sterilisierung der Toiletten-schüssel | *Die Funktion ist aktiviert, wenn der Präsenzmelder nicht aktiviert und der Deckel geschlossen ist.*<br>Durch einmaliges Drücken des Knopfes wird die Sterilisierung der Toilettenschüssel durch ultraviolettes Licht gestartet.<br>Der Sterilisierungsvorgang nimmt 10 Minuten in Anspruch.<br>Die LED auf dem seitlichen Knopf und im Inneren der Toilettenschüssel leuchten jetzt blau.<br>Wird der Deckel während der Sterilisierung geöffnet, wird diese gestoppt und beginnt wieder, sobald der Deckel wieder geschlossen wird. |
| ECO | Energiespar-modus | Startet und stoppt den Energiesparmodus.<br>Im Energiesparmodus, wird der Sitz beim Heizen nur auf die Mindeststufe erwärmt und sämtliche Lichter bleiben ausgeschaltet.<br>Ist der Präsenzmelder aktiviert, pausiert der Energiesparmodus und setzt wieder ein, sobald der Präsenzmelder deaktiviert ist.. |
| | Reinigung des Duschkopfs | *Die Funktion ist aktiviert, wenn der Präsenzmelder nicht aktiviert ist.*<br>Einmaliges Drücken: Die Brause wird ausgefahren und Wasser läuft aus der Brause, um diese zu reinigen. |
| | Sitztemperatur | *Nutzung unabhängig vom Status des Präsenzmelders möglich.*<br>Jedes Drücken löst die nächste Sitztemperaturstufe aus, wobei es drei Stufen gibt, die zyklisch hintereinander aktiviert werden.<br>Die LED auf dem Knopf zeigen die ausgewählte Stufe an**.<br>Hinweis: Um jedes Verbrennungsrisiko zu vermeiden, wird die Sitztemperatur automatisch auf 32 °C abgesenkt, sobald der Präsenzmelder mehr als 15 Minuten lang aktiviert ist. |
| **Tastenkombinationen** | | |
| + | | Langes, gleichzeitiges Drücken der zwei Tasten aktiviert bzw. deaktiviert das automatische Öffnen des Deckels. |
| + | | Langes, gleichzeitiges Drücken der zwei Tasten aktiviert bzw. deaktiviert das automatische Schließen des Deckels. |
| + | | Durch gleichzeitiges langes Drücken beider Tasten wird die Brause ausgefahren (zur Reinigung usw.). Um sie wieder einzufahren, drücken Sie auf STOP oder setzen Sie sich. |

**keine LED leuchtet = Raumtemperatur-Niveau (kein Aufheizen)

Das Gerät gibt beim Drücken einer Taste einen doppelten Piepton ab, wenn die Funktion nicht möglich ist.

Hinweis: Wenn beim Drücken einer Taste alle LEDs der Fernbedienung blinken, siehe 6.2.

### 5.3.2 Seitlicher Drehknopf

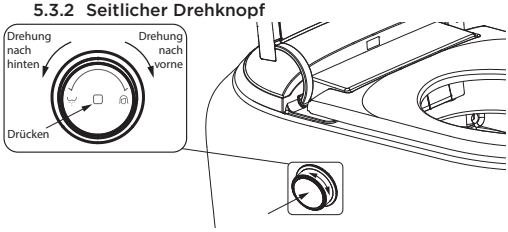


Der Knopf ermöglicht das Starten der Hauptfunktionen, wenn der Präsenzmelder aktiviert ist.

Steuerungsmöglichkeiten über den Drehknopf:

| 1. Betätigung | Funktion | 2. Betätigung | Funktion |
|---|---|---|---|
| Drehung nach<br>- vorne<br>- hinten | Startet der Waschfunktion<br>- Vulvabereich<br>- Analbereich | Drehung nach vorne | Fährt die Brause nach vorn |
| | | Drehung nach hinten | Fährt die Brause zurück |
| | | Kurzes Drücken | Stoppt die Waschfunktion |
| 3 Sekunden langes Drücken | Startet die Gebläsefunktion | Drehung nach vorne | Erhöht die Gebläsetemperatur |
| | | Drehung nach hinten | Senkt die Gebläsetemperatur |
| | | Kurzes Drücken | Stoppt die Geblâsefunktion |
| 10 Sekunden langes Drücken | On/Off der Fernbedienung | | |

LED am seitlichen Drehknopf:
- blinkt weiß: Gerät eingeschaltet
- leuchtet durchgehend weiß: Gerät in Benutzung
- blau: Sterilisierung der Toilettenschüssel läuft
- gelb: Warnung Entkalkungsbedarf. Siehe 6.2.
- blinkt grün: Entkalkung läuft
- rot: Fehler. Siehe 7.

#### 5.3.3 Hinterer Knopf



Der hintere Knopf ermöglicht die Steuerung zweier Funktionen:

Entkalkung

Wenn der Präsenzmelder nicht aktiviert ist,

- drücken Sie innerhalb von 3 s dreimal auf die Taste, damit der Deckel geschlossen bleibt,
- Drücken Sie dann 5 Sekunden lang, um den Entkalkungsvorgang zu starten.

Siehe Vorgehensweise unter 6.2.

ON/OFF des Geräts

Wenn der Präsenzmelder nicht aktiviert ist und die Entkalkungsfunktion nicht gerade ausgeführt wird, schaltet ein kurzes Drücken das Gerät aus: Die Funktionen sind nicht mehr nutzbar und die Leuchten schalten sich aus.

Ein kurzes Drücken auf den Knopf schaltet das Gerät wieder ein.

### 5.4 MODIFIKATION DES PAIRINGS DER FERNBEDIENUNG

**Saniwash** und seine Fernbedienung sind werkseitig gepaart. Es kann erforderlich sein, die Fernbedienung neu zu koppeln, z. B. wenn mehrere Saniwash in der Wohnung verwendet werden.

1. Ziehen Sie den Stecker des Geräts für mindestens 30 Sekunden aus der Steckdose.
2. Schließen Sie das Gerät wieder an. Nach 50 s gibt das Gerät einen Signalton ab.
3. Drücken Sie nach diesem Signalton 5 Sekunden lang gleichzeitig die Tasten "Vulva waschen" und "Trocknen".

Alle LEDs auf der Fernbedienung leuchten und blinken.

4. Drücken Sie die Taste "Wassertemperatur" so oft wie nötig, um einen der 9 möglichen Pairing-Codes auszuwählen: Die Anzahl der leuchtenden LEDs zeigt den gewählten Code an.
5. Drücken Sie auf "Stop", um den Code zu bestätigen. Das Gerät gibt zur Bestätigung einen Piepton ab. Die Fernbedienung ist nun einsatzbereit.

## 6. REINIGUNG/WARTUNG

**GEFAHR**



⇨ Vor jeder Arbeit den Netzstecker der Anlage ziehen.

**HINWEIS**



⇨ Keine aggressiven chemischen Reinigungsprodukte (Aceton, reines Chlor etc.) verwenden, die das Material des Sitzes beschädigen könnten.

### 6.1 REINIGUNG

#### 6.1.1 Reinigung der Düsen

**HINWEIS**



⇨ Nicht am Duschkopf ziehen, drücken oder diesen verbiegen.

Automatische Sterilisierung

Die Brause wird nach jeder Benutzung automatisch durch ultraviolettes Licht sterilisiert.

Eine Minute nachdem der Präsenzmelder wieder in den deaktivierten Status übergegangen ist, beginnt die zehnminütige Sterilisierung.

Wird der Präsenzmelder innerhalb dieser Zeit aktiviert, so wird der Sterilisierungsvorgang unterbrochen.

Tägliche Reinigung

Einmal täglich die Reinigung der Brause über die Fernbedienung starten.

Entkalkung

Um Kalkablagerungen vorzubeugen, reinigen Sie regelmäßig die Düsenabdeckung am Ende der Brause. Nehmen Sie die Brause von Hand heraus (siehe 5.3.1). Entfernen Sie die Düsenabdeckung und legen Sie sie in weißen Essig ein.

#### 6.1.2 Reinigung der Toilettenschüssel

Tägliche Sterilisierung

Einmal täglich die Sterilisierung der Toilettenschüssel durch ultraviolettes Licht über die Fernbedienung oder den hinteren Knopf starten.

Wöchentliche Reinigung

Für die Reinigung der Toilettenschüssel für Santärkeramik geeignete Reinigungsprodukte verwenden.

Die Nutzungshinweise des Herstellers beachten.

#### 6.1.3 Reinigen der Abdeckung, des Sitzes und der Fernbedienung

Reinigen Sie wöchentlich mit einem weichen Tuch die Fernbedienung, den Sitz und die Abdeckung des Dusch-WC-Sitzes.

### 6.2 WARTUNG

#### 6.2.1 Entkalkung

Siehe Seite 10.

Je nach Wasserhärtegrad alle zwei bis drei Monate eine Entkalkung durchführen oder wenn die gelbe LED der Seitentaste blinkt. Verwenden Sie unser exklusives Entkalkungsmittel **Saniwash** (Ref.: SANIWASH-999), das speziell zum Entkalken entwickelt wurde und gleichzeitig das Gerät schont.

Hintere Blende abnehmen. Drücken Sie innerhalb von 3 Sekunden dreimal, damit der Deckel nicht nach oben klappt. Entfernen Sie den Deckel des Entkalkerbehälters. Füllen Sie langsam 100 mL Entkalker in den Behälter. Starten Sie den Entkalkungszyklus, indem Sie die hintere Taste oder die Taste auf der Fernbedienung 5 Sekunden lang gedrückt halten.

#### 6.2.2 Wechseln der Batterien der Fernbedienung

Alle LEDs der Fernbedienung leuchten auf und blinken, wenn eine der Tasten der Fernbedienung gedrückt wird, um anzuzeigen, dass die Batterien gewechselt werden müssen.

#### 6.2.3 Entleeren des Tanks

Um Wartungs- und Reparaturarbeiten zu erleichtern, entleeren Sie den Wassertank vollständig, ohne das Gerät zu demontieren, indem Sie den Abflussschlauch verwenden: siehe Seite 11.

## 7. AUSFALL

| Festgestellte Störung | Möglische Ursachen | Lösung |
|---|---|---|
| Das Gerät startet nicht. Keine LED leuchtet. Es wird kein Piepton ausgegeben. | Der Netzstecker ist nicht eingesteckt. | Den Stecker einstecken. |
| | Problem mit der Stromversorgung. | Beheben Sie das Problem. |
| | Gerät nicht eingeschaltet. | Drücken Sie den hinteren Knopf (siehe 5.3.3). |
| Die Duschkopf fährt aus, aber es gibt keinen Wasseraustritt. | Ausfall der Wasserversorgung. | Prüfen, ob das Wasserventil geöffnet ist. |
| | Niedriger Druck in der Wasserversorgung. | Ergreifen Sie die notwendigen Maßnahmen zur Erhöhung des Wasserdrucks. |
| Die Fernbedienung funktioniert nicht, wenn eine Taste betätigt wird. | Präsenzsensor ist nicht aktiviert. | Um Zugriff auf die Wasch-, Massage- und Trocknungsfunktionen zu haben, muss der Benutzer sitzen. |
| | Fernbedienung reagiert nicht | Batterien der Fernbedienung überprüfen. Ggf. auswechseln. |
| | Fernbedienung wurde nicht gepaart. | Starten Sie einen Pairing-Vorgang (siehe 5.4). |
| Wasser fließt auch dann ab, wenn das Gerät nicht in Betrieb ist. | Automatische Reinigung des Duschkopfs. | Die automatische Reinigung stoppt ohne Eingriff, wenn sie beendet ist. |
| | Abfließen von Restwasser im Bereich des Duschkopfs. | Das Nachtropfen aus dem Duschkopffach hört von selbst auf. |
| Wassertropfen laufen unter der Toilettenschüssel aus. | Ablauf über den Überlauf des Geräts. | Normaler Ablauf aus dem Überlauf. Muss überwacht werden. |
| Rote LED des seitlichen Knopfes blinkt ohne Piepton. | Fehler | Notieren Sie die Blinksequenz. Trennen Sie das Gerät vom Stromnetz und wenden Sie sich an den Kundendienst. |
| Die rote LED der Seitentaste blinkt 9 Mal und der Summer gibt 5 Pieptöne ab. | Fehler bei der Initialisierung des Wassertanks, Sperrung des Geräts. | Wasser abstellen, Filter des Magnetventils reinigen und Gerät neu starten. |

## 8. ENTSORGUNG



Das Altgerät darf nicht mit dem Restmüll entsorgt werden und muss einer Sammelstelle zur Wiederverwertung von Elektrogeräten übergeben werden. Das Material und die Bestandteile des Geräts sind wiederverwendbar. Die fachgerechte Entsorgung von elektrischen und elektronischen Abfällen und das Recycling und die Wiederverwertung sämtlicher Altgeräte trägt zum Schutz der Umwelt bei.

## 9. NORMEN

Dieses Gerät entspricht den europäischen Niederspannungs- und EN1717-Normen (Schutz vor Verunreinigung des Trinkwassers in Innenanlagen und allgemeine Anforderungen an Rückflussverhinderer).

## 10. GARANTIE

Für das Gerät gilt eine 2-jährige Garantie ab dem Kaufdatum vorbehaltlich der dieser Anleitung entsprechenden Montage, Bedienung und Wartung.

## 1. SICUREZZA

**Identificazione degli avvisi**

| | Significato |
|---|---|
| PERICOLO | Questo termine definisce un pericolo derivante da rischi elevati che potrebbero portare alla morte o lesioni gravi, se non evitati. |
| AVVERTENZA | Questo termine definisce un rischio medio che può portare a lesioni da lievi a gravi se non viene evitato. |
| ATTENZIONE | Questo termine definisce un pericolo a basso rischio che può portare a lesioni lievi se non viene evitato. |
| AVVISO | Questo termine caratterizza i pericoli per la macchina e il suo corretto funzionamento. |
|  | Avvertimento di un pericolo generale. Il pericolo è specificato dalle indicazioni fornite nella tabella. |
|  | Questo simbolo indica i pericoli insiti alla tensione elettrica e fornisce informazioni sulla protezione contro la sovratensione. |

## 2. DESCRIZIONE

### 2.1 APPLICAZIONE

**Saniwash** è un water dotato di sedile con funzione bidet con doccetta e ventilatore di aria calda integrati per il lavaggio e l'asciugatura.
Può essere utilizzato anche come un normale WC.
**Saniwash** presenta varie funzioni per la cura, l'igiene e il confort.
Tutte le funzioni possono essere regolate e utilizzate mediante 2 comandi intuitivi: una manopola laterale e un telecomando.

### 2.2 PANORAMICA

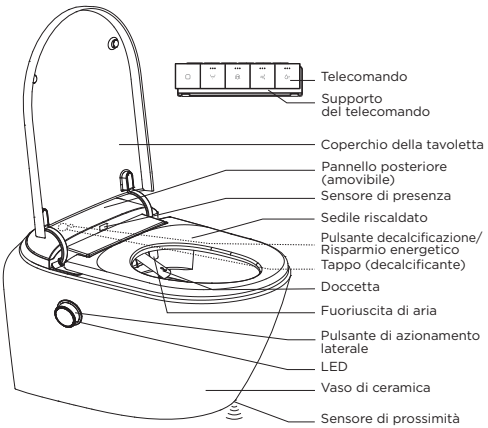


### 2.3 PRESENTAZIONE DELLE FUNZIONI

Cura
- Lavaggio anale
- Lavaggio vulvare
- Posizione della doccetta regolabile
- Possibilità di oscillazione della doccetta
- Intensità del getto regolabile
- Asciugatura

Confort
- Massaggio mediante ossigenazione dell'acqua
- Temperatura dell'acqua regolabile

- Temperatura del sedile regolabile
- Temperatura di asciugatura regolabile
- Coperchio e sedile con chiusura rallentata
- Illuminazione notturna
- Illuminazione del vaso
- Programmazione delle preferenze dell'utilizzatore
- Deodorizzazione

Igiene, manutenzione
- Apertura automatica del coperchio
- Pulizia e sterilizzazione della doccetta e degli ugelli
- Sterilizzazione del vaso
- Decalcificazione

Modalità risparmio energetico

### 2.4 PRINCIPIO DI FUNZIONAMENTO

- Quando l'apparecchio è acceso, è possibile utilizzare determinate funzioni di confort e manutenzione.
- Una volta seduti, si attiva il sensore di presenza ed è possibile impostare le funzioni di cura.

### 2.5 CARATTERISTICHE TECNICHE

| Caratteristiche generali | |
|---|---|
| **Tensione** | 220-240 V |
| **Frequenza** | 50-60 Hz |
| **Potenza assorbita P1** | 1180 W |
| **Classe elettrica** | I |
| **Indice di protezione** | IPX4 |
| **Pressione dell'acqua necessaria** | 0,10 MPa-0,75 MPa |
| **Carico massimo sul WC** | 400 kg |
| **Dimensioni** | 590 x 395 x 420 mm |
| **Peso neto** | 33 kg |
| **Alimentazione del telecomando** | 2 batterie AAA |
| **Funzione di lavaggio** | |
| **Flusso del lavaggio** | 3 livelli: da 460 a 650 mL/min |
| **Temperatura dell'acqua** | 3 livelli di riscaldamento (35 a 42°C*) |
| **Sedile riscaldante** | |
| **Temperatura** | 4 livelli: temperatura ambiente i 3 livelli di riscaldamento (fino a 38 °C*) |
| **Asciugatura** | |
| **Temperatura** | 4 livelli: temperatura ambiente i 3 livelli di riscaldamento (fino a 52 °C*) |

*Il valore dipende dalla temperatura ambiente della stanza.

## 3. INSTALLAZIONE

### 3.1 PREREQUISITI ALL'INSTALLAZIONE

Vedi pagina 6.

**AVVERTENZA**

**Raccordo a un sistema di riciclaggio dell'acqua.**
Rischio di irritazione della pelle, rischio di danni sull'apparecchio.
⇨ Collegare all'ingresso dell'acqua potabile domestica fredda.

- L'apparecchio deve essere installato all'interno, in una stanza con temperatura stabile compresa fra 3 e 40 °C.
- Il cavo elettrico previsto per il raccordo è di tipo 3G 1,5 con messa a terra. Fare riferimento alla normativa vigente nel Paese di utilizzo.
- Il telaio di supporto per il vaso è installato. Il tubo di ingresso dell'acqua e il cavo elettrico sporgono dal telaio di almeno 300 mm. Le staffe filettate per l'aggancio del vaso sporgono di 60 mm, da regolare durante l'installazione.

### 3.2 COLLEGAMENTO IDRAULICO

Il rubinetto di arresto (Ø¾") deve essere installato sull'ingresso dell'acqua seguendo le indicazioni. Vedi fig. 1.

### 3.3 COLLEGAMENTO ELETTRICO

**PERICOLO**

⇨ Non collegare l'alimentazione elettrica all'apparecchio prima di aver completato l'installazione.

**PERICOLO**

**Collegamento con le mani umide.**
Rischio di elettrocuzione.
⇨ Non effettuare i collegamenti con le mani umide.

Accertarsi che il raccordo serva unicamente per il sedile con funzione bidet e sia collegato a terra.
Collegare i connettori come illustrato nella Figura 7.
Osservare i colori (vedere Figura 8) quando si collega il cavo di alimentazione.

### 3.4 INSTALLAZIONE DEL SUPPORTO DEL TELECOMANDO

Vedi fig. 10.
Installare il supporto facendo attenzione che il telecomando sia accessibile da seduti.

## 4. MESSA IN FUNZIONE

- Aprire il rubinetto generale dell'acqua.
- Accendere l'apparecchio.

Il serbatoio si riempie. L'operazione può durare diversi secondi.
Accertarsi che lo sciacquone sia ben regolato e non schizzi in nessun modo la tavoletta.
Quando non viene utilizzato, l'apparecchio si mette in pausa: il led del pulsante laterale è bianco lampeggiante a intermittenza.

## 5. UTILIZZO

### 5.1 RACCOMANDAZIONI PER L'USO

**PERICOLO**

**Schizzi, aspersione.**
Rischio di infiltrazioni d'acqua nel prodotto, cortocircuito, principio di incendio.
Rischio di cattivi odori.
⇨ Non gettare acqua sul sedile con funzione bidet.
⇨ Non urinare sul sedile con funzione bidet , sulla doccetta e sull'uscita d'aria.
⇨ Non installare in un camper, una barca o qualsiasi altro locale instabile.

**PERICOLO**

**Presenza di prodotti infiammabili, fonti di calore.**
Rischio di incendio.
Rischio di deformazione della plastica.
⇨ Non gettare prodotti infiammabili nel gabinetto.
⇨ Non fumare in prossimità del prodotto.

**PERICOLO**

⇨ Scollegare l'apparecchio in caso di assenza prolungata, temporale.

**PERICOLO**

**Utilizzo quando tutto o parte dell'apparecchio è danneggiato.**
Rischio di infiltrazioni d'acqua, elettrocuzione, cortocircuito, principio di incendio.
⇨ Scollegare l'apparecchio in caso di:
- perdita d'acqua, danno all'apparecchio,
- rumore, odore inusuale, fumo provenienti dall'apparecchio,
- temperatura eccessiva del sedile.

**ATTENZIONE**

**Utilizzo prolungato del sedile riscaldante.**
Rischio di lieve ustione.
⇨ Prestare sempre attenzione quando il sedile viene utilizzato da un bambino o una persona disabile.
⇨ Non utilizzare in stato di sonnolenza, in caso di consumo di farmaci.

**IMPORTANTE**

- Non forzare la chiusura del coperchio o del sedile.
- In caso di assenza prolungata, è obbligatorio interrompere l'alimentazione generale dell'acqua e proteggere l'installazione dal gelo.

L'apparecchio sopporta un carico massimo di 400 kg.

### 5.2 UTILIZZO DELLE DIVERSE FUNZIONI

Quando ci si avvicina all'apparecchio, il sensore di prossimità sotto il vaso avvia l'apertura automatica del coperchio.
È possibile utilizzare le diverse funzioni della tavoletta a seconda che il sensore di presenza sia attivo (persona seduta) o no (vedere 5.3).
Sedendosi si attiva il sensore di presenza:
- un segnale acustico (bip) conferma l'attivazione,
- il led della manopola diventa di colore bianco fisso,
- dalla doccetta (non fuoriuscita) scorre l'acqua per la pulizia.

Quando il sensore di presenza è disattivato, il sedile (se del caso) e il coperchio si richiudono automaticamente dopo 90 secondi.
Le funzioni sono accessibili tramite il telecomando, il pulsante laterale (funzioni principali) o il pulsante laterale.
Le impostazioni scelte vengono memorizzate per l'utilizzo successivo.

### 5.3 UTILIZZO DEI COMANDI E SPIEGAZIONE DELLE FUNZIONI

#### 5.3.1 Pulsanti del telecomando e impostazioni

| Pulsante | Funzione | Spiegazione |
|---|---|---|
| **Parte anteriore** | | |
|  | - STOP<br>- ON/OFF illuminazione notturna | *Quando il sensore di presenza è attivo:*<br>Premere una volta per fermare la funzione di lavaggio in corso<br>*Quando il sensore di presenza non è attivo:*<br>Tenere premuto il pulsante stop per più di 5 sec. per accendere o spegnere l'illuminazione notturna (luci sotto il vaso). |
|  | - Lavaggio anale<br>- Intensità del getto | *Funzione attivata quando il sensore di presenza è attivato:*<br>Premere una volta per avviare la funzione.<br>La doccetta viene pulita, poi fuoriesce e l'acqua comincia a fluire dagli ugelli per la pulizia della zona anale.<br>Durante questa funzione, ogni ulteriore pressione sposta la portata dell'acqua al livello successivo, in modo ciclico, per 3 livelli possibili.<br>I LED sul pulsante indicano il livello selezionato. |
|  | - Lavaggio vulvare<br>- Intensità del getto | *Funzione abilitata quando si attiva il sensore di presenza.*<br>Premere una volta per avviare la funzione.<br>La doccetta viene pulita, poi fuoriesce.<br>Quindi l'acqua comincia a scorrere dagli ugelli per pulire la zona della vulva.<br>Durante questa funzione, ogni ulteriore pressione sposta la portata dell'acqua al livello successivo, in modo ciclico, per 3 livelli possibili.<br>I LED sul pulsante indicano il livello selezionato. |
|  | - Asciugatura<br>- Temperatura dell'aria | *Funzione abilitata quando si attiva il sensore di presenza.*<br>Premendo una volta si avvia la funzione: lo sportello si apre e viene soffiata aria calda.<br>Durante questa funzione, ogni ulteriore pressione sposta la temperatura dell'aria soffiata al livello successivo, in modo ciclico, per 4 livelli possibili.<br>I LED sul pulsante indicano il livello selezionato**.<br>La temperatura nel vaso è controllata e non supera mai i 52 °C. |
|  | Temperatura dell'acqua | *Possibile utilizzo durante la funzione di lavaggio anale o vulvare.*<br>Ogni pressione sposta la temperatura al livello successivo in modo ciclico, per 3 livelli possibili. I LED sul pulsante indicano il livello selezionato. |
| **Parte superiore** | | |
|  | Decalcificazione | *Funzione abilitata quando il sensore di presenza non è attivato.*<br>- Premere 3 volte in 3 secondi per tenere il coperchio chiuso.<br>- Una pressione prolungata avvia la decalcificazione (vedi procedura al punto 6.2).<br>Nota: la funzione può essere avviata anche dal pulsante posteriore (vedere il punto 5.3.3). |
|  | Deodorizzazione | Premere una volta per attivare la funzione: la deodorizzazione ha inizio non appena un utilizzatore si siede (sensore di presenza attivato) e si interrompe automaticamente quando l'utilizzatore si alza.<br>Per interrompere questa funzione, premere di nuovo il pulsante. |
|  | Illuminazione del vaso | La luce di localizzazione nel vaso rimane accesa con un'intensità variabile in base alla luminosità della stanza.<br>Una pressione prolungata disattiva la funzione (luce sempre spenta), una pressione breve riattiva la funzione. |
|  | Posizione della doccetta | *Regolazione possibile quando è in corso la funzione di oscillazione.*<br>Ogni pressione su > fa avanzare la doccetta di una tacca, ogni pressione su < fa indietreggiare la doccetta di una tacca. |
|  | Massaggio | *Durante la funzione di lavaggio anale o vulvare.*<br>1a pressione: inizia la funzione di massaggio a intermittenza.<br>2a pressione: il massaggio diventa continuo.<br>3a pressione: interrompe la funzione di massaggio. |
|  | Oscillazione della doccetta | *Durante la funzione di lavaggio anale o vulvare.*<br>1a pressione: inizio dell'oscillazione<br>2a pressione: fine dell'oscillazione.<br>È possibile regolare la posizione dell'ugello mediante i tasti "Posizione della doccetta", < e >. |

| | | |
|---|---|---|
| | Programma utilizzatore 1 e 2 | Consente di memorizzare le impostazioni “Temperatura dell’acqua”, “Intensità del getto”, “Temperatura di asciugatura” e “Posizione della doccetta” di due diversi utilizzatori.<br>Per registrare le impostazioni, premere per più di due secondi sul programma dell’utilizzatore scelto.<br>I led del telecomando lampeggiano due volte per confermare la registrazione.<br>Al successivo utilizzo del WC, premere il pulsante del proprio programma per abilitare direttamente le proprie impostazioni. |
| | Apertura/ chiusura del sedile | Premere per aprire o chiudere il sedile. |
| | Apertura/ chiusura del coperchio | Premere per aprire o chiudere il coperchio. |
| **Parte posteriore** | | |
| | Sterilizzazione del vaso | *Funzione abilitata quando il sensore di presenza non è attivato e il coperchio è chiuso.*<br>Premendo una volta il pulsante viene avviata la sterilizzazione del vaso mediante raggi UV.<br>La sterilizzazione dura 10 min.<br>I led del pulsante laterale e all’interno del vaso diventano blu.<br>Se il coperchio è aperto durante la sterilizzazione, questa si blocca e riprende non appena si abbassa il coperchio. |
| ECO | Modalità Risparmio energetico | Avvio e interruzione della modalità Risparmio energetico.<br>In modalità Risparmio energetico, la temperatura del sedile è al livello minimo se è riscaldato e tutte le luci sono spente.<br>Quando il sensore di presenza è attivato, la modalità Risparmio energetico va in pausa e riprende non appena il sensore viene disattivato. |
| | Pulizia della doccetta | *Quando il sensore non è attivato.*<br>Premendo una volta, la doccetta fuoriesce (3 volte) e l’acqua vi scorre sopra per pulirla. |
| | Temperatura del sedile | *Utilizzo possibile indipendentemente dallo stato del sensore.*<br>Ogni pressione sposta la temperatura del sedile al livello successivo in modo ciclico, per 4 livelli possibili.<br>I LED sul pulsante indicano il livello selezionato**.<br>Nota: per impedire eventuali rischi di bruciatura, la temperatura del sedile si abbassa automaticamente a 32 °C quando il sensore è attivato da 15 minuti. |
| **Combinazione di tasti** | | |
| + | | Premendo a lungo e contemporaneamente entrambi i tasti si attiva o disattiva l’apertura automatica del coperchio. |
| + | | Premendo a lungo e contemporaneamente entrambi i tasti si attiva o disattiva la chiusura automatica del coperchio. |
| + | | Premendo a lungo e contemporaneamente entrambi i tasti, la doccetta fuoriesce (per la pulizia, ecc.).. Per reinserirla, premere STOP o sedersi. |

**Nessun LED acceso = livello Temperatura ambiente (riscaldamento non attivo).

Se la funzione non è accessibile, il dispositivo emette un doppio segnale acustico quando viene premuto un tasto.
Nota: se tutti i LED del telecomando lampeggiano quando si preme un tasto, vedere 6.2.

#### 5.3.2 Pulsante laterale

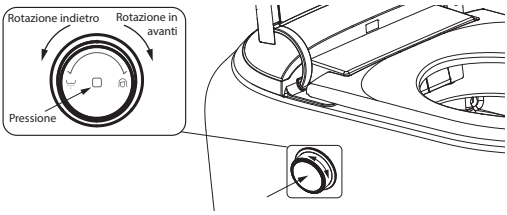


Il pulsante consente di avviare le funzioni principali quando è attivato il sensore di presenza.
Azioni possibili per il pulsante:

| 1a azione | Funzione | 2a azione | Funzione |
|---|---|---|---|
| Rotazione<br>- in avanti<br>- indietro | Avvio del lavaggio<br>- vulvare<br>- anale | Rotazione in avanti | La doccetta avanza |
| | | Rotazione indietro | La doccetta indietreggia |
| | | Pressione breve | Il lavaggio si interrompe |
| Pressione prolungata di 3 secondi | Avvio dell’asciugatura | Rotazione in avanti | La temperatura di asciugatura aumenta |
| | | Rotazione indietro | La temperatura di asciugatura diminuisce |
| | | Pressione breve | L’asciugatura si interrompe. |
| Pressione prolungata di 10 secondi | On/off sul telecomando | | |

Led del pulsante laterale:
- bianco lampeggiante: apparecchio acceso
- bianco fisso: apparecchio in uso
- blu: sterilizzazione del vaso in corso
- giallo: avvertenza decalcificazione necessaria. Vedere il punto 6.2.
- verde lampeggiante: decalcificazione in corso
- rosso: guasto. Vedere il punto 7.

#### 5.3.3 Pulsante posteriore

Il pulsante posteriore consente di controllare due funzioni:

Decalcificazione

Quando il sensore di presenza non è attivato,
- premere il pulsante 3 volte in 3 secondi per tenere chiuso il coperchio,
- quindi premere per 5 secondi per avviare la decalcificazione.

Vedere il procedimento al punto 6.2.

ON/OFF dell’apparecchio

Quando il sensore di presenza non è attivato, e se non è in corso la funzione di decalcificazione, premendo brevemente, l’apparecchio si spegne: le funzioni sono disabilitate e le luci si spengono. Premendo brevemente il pulsante, l’apparecchio si riaccende.

### 5.4 MODIFICA DELL’ACCOPPIAMENTO DEL TELECOMANDO

**Saniwash** e il suo telecomando sono accoppiati in fabbrica. Potrebbe essere necessario accoppiare nuovamente il telecomando, ad esempio se si utilizzano più apparecchi **Saniwash** nella stessa casa.
1. Scollegare l’apparecchio per almeno 30 secondi.
2. Ricollegare l’apparecchio. Dopo 50 secondi, il dispositivo emette un segnale acustico.
3. Dopo il segnale acustico, premere contemporaneamente i pulsanti "Lava vulva" e "Asciuga" per 5 secondi.
Tutti i LED del telecomando si accendono e lampeggiano.
4. Premere il tasto "Temperatura dell’acqua" il

numero di volte necessario per scegliere il codici di abbinamento tra i 9 codici possibili: il numero di LED accesi indica il codice scelto.
• Premere "Stop" per confermare il codice.
Il dispositivo emette un segnale acustico di conferma. Il telecomando è pronto all'uso.

## 6. PULIZIA/ MANUTENZIONE

**PERICOLO**

⇨ Scollegare elettricamente l'apparecchio prima di ogni intervento.

**AVVISO**

⇨ Non utilizzare agenti chimici aggressivi (come acetone, candeggina pura, ecc.) che potrebbero deteriorare il materiale del sedile con funzione bidet.

### 6.1 PULIZIA

#### 6.1.1 Pulizia della doccetta

**AVVISO**

⇨ Non tirare, piegare o spingere la doccetta.

Sterilizzazione automatica
Dopo ciascun utilizzo, la doccetta viene sterilizzata automaticamente mediante raggi UV.
La sterilizzazione, della durata di 10 minuti, ha inizio un minuto dopo la disattivazione del sensore di presenza. Se, nel frattempo, il sensore di presenza viene attivato, la sterilizzazione si interrompe.

Pulizia quotidiana
Avviare la pulizia della doccetta ogni giorno mediante il telecomando.

Disincrostazione degli ugelli
Per prevenire la formazione di calcare, pulire regolarmente il cappuccio degli ugelli presente all'estremità della doccetta. Estrarre manualmente la doccetta (vedere 5.3.1). Rimuovere il cappuccio degli ugelli e immergerlo in aceto bianco.

#### 6.1.2 Pulizia del vaso

Sterilizzazione quotidiana
Avviare la sterilizzazione del vaso ai raggi UV ogni giorno, mediante il telecomando o il pulsante posteriore.

Pulizia settimanale
Per la pulizia del vaso, utilizzare prodotti detergenti adatti alla ceramica sanitaria. Attenersi alle istruzioni per l'uso del produttore.

#### 6.1.3 Pulizia del coperchio, del sedile e del telecomando

Ogni settimana, con un panno morbido, pulire il telecomando, il sedile e il coperchio.

### 6.2 MANUTENZIONE

#### 6.2.1 Decalcificazione

Vedi pagina 10.

Procedere alla decalcificazione ogni 2-3 mesi a seconda della durezza dell'acqua o se il LED giallo sul pulsante laterale lampeggia. Utilizzare il nostro esclusivo decalcificante **Saniwash** (rif. SANIWASH-999), appositamente studiato per decalcificare e preservare l'apparecchio.
Rimuovere il pannello posteriore. Premere 3 volte entro 3 secondi per evitare che il coperchio si sollevi. Rimuovere il coperchio dal serbatoio del decalcificante. Versare lentamente 100 ml di decalcificante nel serbatoio. Avviare il ciclo di decalcificazione premendo il pulsante posteriore o il pulsante del telecomando per 5 secondi.

#### 6.2.2 Sostituzione delle batterie del telecomando

Quando si preme uno dei tasti del telecomando, tutti i LED del telecomando si accendono e lampeggiano per indicare che è necessario sostituire le batterie.

#### 6.2.3 Svuotamento del serbatoio

Per facilitare le operazioni di manutenzione e riparazione, svuotare completamente il serbatoio dell'acqua senza smontare l'apparecchio, utilizzando il tubo di scarico: vedere pagina 11.

## 7. INTERVENTI

**PERICOLO**

⇨ Scollegare elettricamente l'apparecchio prima di ogni intervento.

| Problemi | Cause probabili | Rimedi |
|---|---|---|
| L'apparecchio non si avvia. | Unità non collegata. | Collegare l'apparecchio. |
| Nessun LED è acceso. Non viene emesso alcun segnale acustico. | Problema di alimentazione. | Correggere il problema. |
| | Apparecchio non acceso. | Premere il pulsante posteriore (vedi 5.3.3). |
| La doscetta esce ma l'acqua non esce. | Guasto dell'alimentazione d'acqua. | Verificare che la valvola dell'acqua sia aperta. |
| | Pressione debole a livello dell'alimentazione d'acqua. | Adottare le misure necessarie per aumentare la pressione dell'acqua. |
| Il telecomando non funziona quando si preme un tasto. | Sensore di presenza non attivato. | Sedersi per accedere alle funzioni di lavaggio, massaggio e asciugatura. |
| | Telecomando non alimentato | Controllare le batterie del telecomando. Caricarle. |
| | Il telecomando non è accoppiato. | Avviare la procedura di accoppiamento (vedere 5.4). |
| L'acqua scorre anche quando l'apparecchio non è utilizzato. | Pulizia automatica della doccetta. | La pulizia automatica si arresta senza intervento, una volta completata. |
| | Scarico dell'acqua restante attorno alla doccetta. | Lo scarico delle gocce che colano dal vano doccetta si arresterà da solo. |
| Acqua che gocciola sotto la vasca. | Drenaggio attraverso il troppopieno dell'apparecchio. | Tracimazione normale. Da tenere sotto controllo. |
| Il led rosso del pulsante laterale lampeggia senza emettere alcun segnale acustico. | Guasto | Annotare la sequenza di lampeggiamento.<br>Scollegare l'apparecchio e contattare il servizio di assistenza. |
| Il LED rosso del pulsante laterale lampeggia 9 volte e il cicalino emette 5 segnali acustici. | Errore di inizializzazione del serbatoio dell'acqua, blocco dell'apparecchio | Chiudere l'acqua, pulire il filtro dell'elettrovalvola e riavviare l'apparecchio. |

## 8. SMALTIMENTO A FINE VITA



L'apparecchio non deve essere smaltito come un rifiuto domestico, ma deve essere conferito in un punto di riciclo per apparecchiature elettriche. I materiali e i componenti dell'apparecchio sono riutilizzabili. Lo smaltimento dei rifiuti elettrici ed elettronici, il riciclo e il recupero di qualsiasi forma di dispositivi usati contribuisce alla preservazione dell'ambiente.

## 9. NORME

Questo dispositivo è conforme alla Direttiva Bassa Tensione e alla norma EN1717 (Protezione contro l'inquinamento dell'acqua potabile nei sistemi interni).

## 10. GARANZIA

**Saniwash** è garantito due anni dalla data d'acquisto a condizione di una installazione, un utilizzo e una manutenzione conformi alle presenti istruzioni.

# 1. SEGURIDAD

**Identificación de los avisos**

| | Significado |
|---|---|
| PELIGRO | Este término define un peligro de alto riesgo que, si no se evita, puede provocar la muerte o heridas graves. |
| ADVERTENCIA | Este término define un peligro de riesgo medio que puede provocar heridas leves o graves si no se evita. |
| PRECAUCIÓN | Este término define un peligro de riesgo bajo que puede provocar heridas leves si no se evita. |
| AVISO | Este término define un peligro que, si no se tiene en cuenta, puede provocar un riesgo para la máquina y su funcionamiento. |
|  | Este símbolo identifica peligros generales. El peligro se especifica mediante las indicaciones que figuran en la tabla. |
|  | Este símbolo identifica peligros inherentes a la tensión eléctrica y da información sobre la protección contra la tensión eléctrica. |

# 2. DESCRIPCIÓN

## 2.1 APLICACIÓN

**Saniwash** es un inodoro bidé con ducha y ventilador de aire caliente integrados. También puede utilizarse como inodoro tradicional.
**Saniwash** incorpora numerosas funciones para el cuidado, la higiene y el confort. Todas estas funciones pueden ajustarse y utilizarse mediante 2 mandos intuitivos: un botón giratorio lateral y un mando a distancia.

## 2.2 VISIÓN GENERAL

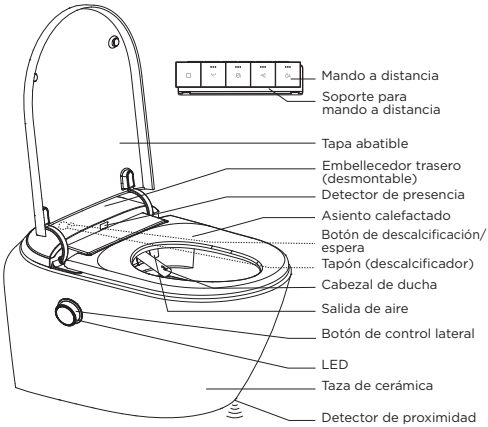


## 2.3 PRESENTACIÓN DE LAS FUNCIONES

Cuidado
- Lavado anal
- Lavado femenino
- Posición ajustable de la ducha
- Charro oscilante
- Intensidad del chorro regulable
- Secado

Confort
- Masaje por oxigenación del agua
- Temperatura del agua regulable
- Temperatura del asiento regulable
- Temperatura de secado regulable
- Tapa y asiento con freno de caída
- Iluminación de orientación
- Iluminación de la taza
- Programación de las preferencias del usuario
- Desodorización

Higiene, mantenimiento
- Apertura automática de tapa
- Limpieza y esterilización del cabezal de ducha y las boquillas
- Esterilización de la taza
- Descalcificación

Modo de ahorro de energía

## 2.4 PRINCIPIO DE FUNCIONAMIENTO

- Cuando el aparato está encendido, puede controlar determinadas funciones de confort y mantenimiento.
- Al sentarse en el asiento, se activa el sensor de presencia y puede controlar las funciones de cuidado.

## 2.5 DATOS TÉCNICOS

| Datos generales | |
|---|---|
| **Tensión** | 220-240 V |
| **Frequencia** | 50-60 Hz |
| **Potencia absorbida** | 1180 W |
| **Clase elétrica** | I |
| **Índice de protección** | IPX4 |
| **Presión de agua necesaria** | 0,10 MPa-0,75 MPa |
| **Carga máxima en la taza** | 400 kg |
| **Dimensiones** | 590 x 395 x 420 mm |
| **Peso neto** | 33 kg |
| **Alimentación del mando a distancia** | 2 pilas AAA |
| **Función de lavado** | |
| **Intensidad del chorro** | 3 niveles: de 460 a 650 mL/min |
| **Temperatura del agua** | 3 niveles de calentamiento (35 a 42°C*) |
| **Asiento calefactado** | |
| **Temperatura** | 4 niveles: température ambiante et 3 niveles de calentamiento (hasta 38°C*) |
| **Secado** | |
| **Temperatura** | 4 niveles : temperatura ambiente et 3 niveles de calentamiento (hasta 52°C*) |

*El valor depende de la temperatura ambiente de la habitación.

# 3. INSTALACIÓN

## 3.1 REQUISITOS PARA LA INSTALACIÓN

Véase página 6.

| ADVERTENCIA | |
|---|---|
|  | **Conexión a un sistema de reciclado de agua.** Riesgo de irritación de la piel, riesgo de daños en el aparato. ⇨ Conectar al suministro de agua potable doméstica fría. |

- El aparato debe instalarse en el interior, en una habitación donde la temperatura se mantenga entre 3 y 40°C.
- El cable eléctrico utilizado para la conexión es del tipo 3G 1.5 y está conectado a tierra. Consulte la norma vigente en el país de utilización.
- Se instala el armazón que soporta la taza. El tubo de entrada de agua y el cable eléctrico deben sobresalir al menos 300 mm del armazón. Las varillas roscadas para enganchar la taza sobresalen 60 mm, a ajustar durante la instalación.

## 3.2 COLLEGAMENTO IDRAULICO

Es imprescindible instalar la llave de paso (Ø⅜") en el suministro de agua tal como se indica. Véase fig. 1.

## 3.3 COLLEGAMENTO ELETTRICO

| PELIGRO | |
|---|---|
|  | ⇨ No suministrar corriente al aparato hasta que haya finalizado la instalación. |

**PELIGRO**

**Collegamento con las manos mojadas.**
Riesgo de descarga eléctrica.
⇨ No conectar con las manos mojadas.

Asegurarse de que la conexión es solo para el asiento del inodoro y que está conectada a tierra.
Conecte los conectores como se indica en la figura 7.
Respete los colores (véase la figura 8) al conectar el cable de alimentación.

### 3.4 INSTALACIÓN DEL SOPORTE DEL MANDO A DISTANCIA

Véase fig. 10.
Instalar el soporte, asegurándose de que el mando a distancia sea accesible desde una posición sentada.

## 4. PUESTA EN SERVICIO

- Abrir la llave de paso.
- Suministrar alimentación eléctrica al aparato.

La cisterna se llena. La operación puede durar varios segundos.
Asegurarse de que la cisterna está correctamente ajustada y de que nunca salpica sobre el asiento.
Cuando no se utiliza, el aparato pasa al modo de espera: el LED del botón lateral parpadea en blanco intermitente.

## 5. USO

### 5.1 RECOMENDACIONES DE USO

**PELIGRO**

**Salpicaduras y pulverizaciones.**
Riesgo de filtración de agua en el producto, cortocircuito, inicio de incendio.
Riesgo de olores desagradables
⇨ No arroje agua sobre el asiento.
⇨ No orine en el asiento del inodoro, la ducha o la salida de aire.
⇨ No lo instale en autocaravanas, barcos o cualquier otro lugar inestable.

**PELIGRO**

**Presencia de productos inflamables y fuentes de calor.**
Riesgo de incendio.
Riesgo de deformación del plástico.
⇨ No tirar productos inflamables por el inodoro.
⇨ No fumar cerca del producto.

**PELIGRO**

⇨ Desenchufa el aparato si vas a estar fuera mucho tiempo y en caso de tormenta.

**PELIGRO**

**Utilizar cuando todo o parte del aparato esté dañado.**
Riesgo de entrada de agua, descarga eléctrica, cortocircuito o incendio.
⇨ Desenchufe el aparato en caso de :
- fugas de agua, daños en el aparato,
- ruidos, olores extraños o humo procedentes del aparato,
- temperatura excesiva de la taza del inodoro.

**PRECAUCIÓN**

**Uso prolongado del asiento calefactado.**
Riesgo de quemaduras leves.
⇨ Tenga cuidado cuando utilice el asiento un niño o una persona discapacitada.
⇨ No lo utilice si está somnoliento o tomando medicamentos.

**IMPORTANTE**

- No fuerce la tapa hacia abajo.
- En caso de que se ausente durante un periodo prolongado, es imperativo interrumpir la alimentación general de agua y proteger la instalación contra las heladas.

El aparato puede soportar cargas de hasta 400 kg.

### 5.2 UTILIZACIÓN DE LAS DISTINTAS FUNCIONES

Al acercarse al aparato, el sensor de proximidad situado bajo la taza abre automáticamente la tapa.
Dependiendo de si el sensor de presencia está activado (persona sentada) o no (consulte 5.3), pueden utilizarse diferentes funciones del asiento abatible.
Al sentarse, se activa el sensor de presencia:
- una señal sonora (pitido) confirma la activación,
- el LED del mando giratorio se enciende fijo en blanco,
- el agua fluye por encima del cabezal de ducha (no hacia fuera) para limpiarla.

Cuando se desactiva el sensor de presencia, el asiento y la tapa se cierran automáticamente después de 90 segundos.
Se accede a las funciones mediante el mando a distancia, el botón lateral (funciones principales) o el botón trasero.
Los ajustes que se elijan se guardarán para la próxima vez que se utilice el aparato.

### 5.3 UTILIZACIÓN DE LOS MANDOS Y EXPLICACIÓN DE LAS FUNCIONES

#### 5.3.1 Botones del mando a distancia y ajustes

| Botón | Función | Explicación |
|---|---|---|
| **Lado frontal** | | |
|  | - PARADA<br>- Encendido/ Apagado Iluminación de orientación | *Cuando se activa el sensor de presencia:*<br>Al pulsar se detiene la función de lavado en curso<br>*Cuando el sensor de presencia no está activado:*<br>Mantener pulsado el botón de parada durante más de 5 segundos para encender o apagar la iluminación de orientación (luz situada debajo de la taza). |
|  | - Lavado anal<br>- Intensidad del chorro | *Función activada cuando se enciende el sensor de presencia:*<br>Al pulsar se inicia la función.<br>El cabezal de ducha se limpia y a continuación sale el agua por las boquillas para limpiar la zona anal.<br>Cuando la función está activa, cada pulsación adicional hace que el caudal de agua aumente al siguiente nivel, cíclicamente, sobre 3 niveles posibles.<br>Los LED del botón indican el nivel seleccionado. |
|  | - Lavado femenino<br>- Intensidad del chorro | *Función activada cuando se enciende el sensor de presencia.*<br>Al pulsar se inicia la función.<br>El cabezal de ducha se limpia y se retira.<br>A continuación, empieza a salir agua de las boquillas para limpiar la zona de la vulva.<br>Cuando la función está activa, cada pulsación adicional hace que el caudal de agua aumente al siguiente nivel, cíclicamente, sobre 3 niveles posibles.<br>Los LED del botón indican el nivel seleccionado. |

| | | |
|---|---|---|
|  | - Secado<br>- Temperatura de secado | *Función activada cuando se enciende el sensor de presencia.*<br>Al pulsar se inicia la función: la trampilla se abre y sale aire caliente. Cuando la función está activa, cada vez que se pulsa de nuevo, la temperatura del aire de impulsión sube al siguiente nivel, cíclicamente, sobre 4 niveles posibles.<br>Los LED del botón indican el nivel seleccionado**.<br>La temperatura está controlada y nunca supera los 52 °C en la taza. |
|  | Temperatura del agua | *Puede utilizarse durante la función de lavado anal o vulvar.*<br>Cada pulsación eleva cíclicamente la temperatura al nivel siguiente, sobre 3 niveles posibles. Los LED del botón indican el nivel seleccionado**. |
| **Lado superior** | | |
|  | Descalcificación | *Función activada cuando el sensor de presencia no está encendido.*<br>- Pulse 3 veces en 3 segundos para mantener la tapa cerrada.<br>- Una pulsación larga inicia la descalcificación (consulte el procedimiento en 6.2).<br>Nota: la función también puede iniciarse con el botón trasero (consulte 5.3.3) |
|  | Desodorización | Una pulsación activa la función: la desodorización comienza en cuanto el usuario se sienta (sensor de presencia activado) y se detiene automáticamente en cuanto se levanta.<br>Para detener esta función, pulse de nuevo el botón. |
|  | Iluminación de la taza | La iluminación de localización de la taza permanece encendida, pero su intensidad varía en función de la intensidad de la luz de la habitación. Una pulsación larga desactiva la función (la luz está siempre apagada), una pulsación corta la reactiva. |
|  | Posición del cabezal de ducha | *Puede ajustarse cuando la función de oscilación está activa.*<br>Cada vez que se pulsa > el cabezal de ducha avanza un paso, cada vez que se pulsa < el cabezal de ducha retrocede un paso. |
|  | Masaje | *Cuando se utiliza la función de lavado anal o vulvar.*<br>1ª pulsación: se inicia la función de masaje intermitente.<br>2ª pulsación: el masaje se vuelve continuo.<br>3ª pulsación: se detiene la función de masaje. |
|  | Oscilación del cabezal de ducha | *Cuando se utiliza la función de lavado anal o vulvar.*<br>1ª pulsación: inicio de la oscilación<br>2ª pulsación: fin de la oscilación.<br>La posición de la boquilla puede ajustarse mediante los botones "Posición del cabezal de ducha", < y >. |

| | | |
|---|---|---|
| 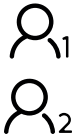 | Programa de usuario 1 y 2 | Permite memorizar los ajustes de "Temperatura del agua", "Intensidad del chorro", "Temperatura de secado" y "Posición del cabezal de ducha" de dos usuarios diferentes.<br>Pulse el programa de usuario elegido durante más de dos segundos para guardar los ajustes.<br>Los LED del mando a distancia parpadean dos veces para confirmar que han guardado.<br>La próxima vez que utilice el inodoro, pulse el botón de su programa para beneficiarse directamente de sus ajustes. |
|  | Apertura y cierre del asiento | Pulsar para abrir o cerrar el asiento. |
|  | Apertura y cierre de la tapa | Pulsar para abrir o cerrar la tapa. |
| **Lado trasero** | | |
|  | Esterilización de la taza | *Función activada cuando el sensor de presencia no está encendido y cuando la tapa está cerrada.*<br>Pulse el botón para esterilizar la taza mediante luz ultravioleta.<br>La esterilización dura 10 minutos.<br>Los LED del botón lateral y del interior de la taza se vuelven azules.<br>Si se abre la tapa durante la esterilización, esta se detendrá y se reanudará en cuanto se baje la tapa. |
| ECO | Modo de ahorro de energía | Inicia y detiene el modo de ahorro de energía.<br>En el modo de ahorro de energía, la temperatura del asiento se ajusta al mínimo si está calefactado y se apagan todas las luces.<br>Cuando se activa el sensor de presencia, el modo de ahorro de energía se pausa y se reanuda en cuanto se desactiva el sensor. |
|  | Limpieza del cabezal de ducha | *Cuando el sensor no está activado.*<br>Al pulsar: el cabezal de ducha sale (3 veces) y el agua fluye por encima del cabezal de ducha para limpiarla. |
|  | Temperatura del asiento | *Puede utilizarse independientemente del estado del sensor.*<br>Cada pulsación eleva cíclicamente la temperatura del asiento al nivel siguiente, sobre 4 niveles posibles.<br>Los LED del botón indican el nivel seleccionado**.<br>Nota: para evitar cualquier riesgo de quemaduras, la temperatura del asiento se reduce automáticamente a 32 °C cuando el sensor ha estado activado durante 15 minutos. |
| **Combinación de botones** | | |
| 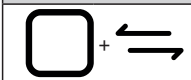 | | Si se mantienen pulsados ambos botones simultáneamente, se activa o desactiva la apertura automática de la tapa. |
| 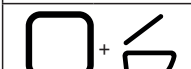 | | Si se mantienen pulsados ambos botones simultáneamente, se activa o desactiva el cierre automático de la tapa. |
|  | | Si se mantienen pulsados ambos botones simultáneamente, el cabezal de ducha extraíble sale (para limpieza...). Para volver a introducirla, pulse STOP o siéntese. |

**ningún LED encendido = nivel de temperatura ambiente (sin calefacción)
El aparato emite un doble pitido al pulsar un botón si la función no es posible.
Nota: Si todos los LED del mando a distancia parpadean al pulsar

una tecla, consulte el apartado 6.2.

#### 5.3.2 Botón lateral

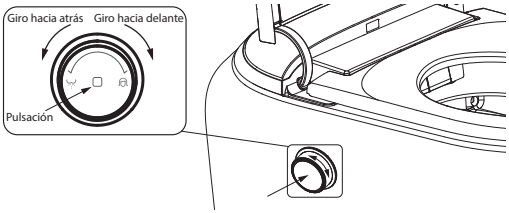


El botón permite iniciar las funciones principales cuando se activa el sensor de presencia.

Posibles acciones sobre el botón:

| 1ª acción | Función | 2ª acción | Función |
|---|---|---|---|
| Giro hacia<br>- delante<br>- atrás | Inicio del lavado<br>- vulvar<br>- anal | Giro hacia delante | Avance del cabezal de ducha |
| | | Giro hacia atrás | Retroceder el cabezal de ducha |
| | | Pulsación corta | Parada del lavado |
| Pulsación larga durante 3 segundos | Inicio el proceso de secado | Giro hacia delante | Aumento de la temperatura de secado |
| | | Giro hacia atrás | Reducción de la temperatura de secado |
| | | Pulsación corta | Parada del secado |
| Pulsación larga durante 10 segundos | Encendido/ apagado del mando a distancia | | |

LED del botón lateral:
- blanco intermitente: aparato encendido
- blanco fijo: aparato en uso
- azul: esterilización de la taza en curso
- amarillo: advertencia descalcificación necesaria. Consultar 6.2.
- verde intermitente: descalcificación en curso
- rojo: fallo. Consultar 7.

#### 5.3.3 Botón trasero

El botón trasero controla dos funciones:

Descalcificación del aparato:
Cuando el sensor de presencia no está activado
- pulse el botón 3 veces en 3 segundos para mantener la tapa cerrada,
- a continuación, pulse durante 5 segundos para iniciar la descalcificación.

Consulte el procedimiento en 6.2.

Encendido/apagado del aparato:
Cuando el sensor de presencia no está activado, y si la función de descalcificación no está en uso, una pulsación breve apaga el aparato: las funciones ya no pueden utilizarse y las luces se apagan.
Pulsar brevemente el botón para volver a encender el aparato.

### 5.4 CAMBIO DEL EMPAREJAMIENTO DEL MANDO A DISTANCIA

**Saniwash** y su mando a distancia vienen emparejados de fábrica. Puede ser necesario volver a emparejar el mando a distancia, por ejemplo si se utilizan varias unidades **Saniwash** en la misma casa.

1. Desenchufe el aparato durante al menos 30 segundos.
2. Vuelva a conectar el aparato. Transcurridos 50 segundos, el aparato emite un pitido.
3. Después del pitido, pulse simultáneamente los botones "Lavar vulva" y "Secar" durante 5 segundos. Todos los LED del mando a distancia se encenderán y parpadearán.
4. Pulse el botón "Temperatura del agua" tantas veces como sea necesario para elegir su código de emparejamiento entre los 9 códigos posibles: el número de LEDs encendidos indica el código elegido.
5. Pulse "Stop" para confirmar el código.

El aparato emite un pitido de confirmación. El mando a distancia está listo para funcionar.

## 6. LIMPIEZA/MANTENIMIENTO

**PELIGRO**

⇨ ¡Desconectar eléctricamente antes de cualquier intervención!

**AVISO**

⇨ No utilizar agentes químicos agresivos (como acetona, lejía pura, etc.) que puedan dañar el material del asiento del inodoro.

### 6.1 LIMPIEZA

#### 6.1.1 Limpieza de la ducha

**AVISO**

⇨ No tire, doble ni empuje la ducha.

Esterilización automática:
El cabezal de ducha se esteriliza automáticamente mediante rayos UV después de cada uso.
Un minuto después de que el sensor de presencia pase al estado desactivado, comienza la esterilización, que dura 10 minutos.
Si alguien activa el sensor de presencia durante este periodo, la esterilización se detiene.

Limpieza diaria:
Utilizar el mando a distancia para iniciar la limpieza diaria del cabezal de ducha.

Descalcificación de las boquillas:
Para evitar la acumulación de cal, limpie regularmente la cubierta de las boquillas situada en el extremo de la ducha. Extraiga manualmente la ducha (véase 5.3.1). Retire la cubierta de las boquillas y sumérjala en vinagre blanco.

#### 6.1.2 Limpieza de la taza

Esterilización diaria:
Iniciar una esterilización UV diaria de la taza mediante el mando a distancia o el botón trasero.

Limpieza semanal:
Para limpiar la taza, utilizar productos de limpieza adecuados para cerámica sanitaria.
Seguir las instrucciones de uso del fabricante.

#### 6.1.3 Limpieza de la tapa, del asiento y del mando

Limpie semanalmente con un paño suave el mando, el asiento y la tapa.

### 6.2 MANTENIMIENTO

#### 6.2.1 Descalcificación del aparato

Véase página 10.

Descalcificar cada 2 o 3 meses en función de la dureza del agua, o si el LED amarillo del botón lateral parpadea. Utilice nuestro exclusivo desincrustante **Saniwash** (ref: SANIWASH-999) especialmente diseñado para desincrustar conservando el aparato.
Retirar el embellecedor trasero. Pulse 3 veces en 3 segundos para evitar que se levante la tapa. Retire la tapa del depósito del descalcificador. Vierta lentamente 100 ml de descalcificador en el depósito. Inicie el ciclo de descalcificación pulsando el botón trasero o el botón del mando a distancia durante 5 segundos.

#### 6.2.2 Cambio de las pilas del mando a distancia

Todos los LED del mando a distancia se encienden y parpadean al pulsar cualquiera de las teclas del mando a distancia para indicar que es necesario cambiar las pilas.

#### 6.2.3 Vaciado del depósito

Para facilitar las operaciones de mantenimiento y reparación, vacíe completamente el depósito de

agua sin desmontar el aparato, utilizando el tubo de vaciado: véase la página 11.

## 7. FALLO

| PELIGRO |
|---|
| ⇨ ¡Desconectar eléctricamente antes de cualquier intervención! |

| Anomalía | Causas probables | Soluciones |
|---|---|---|
| El aparto no arranca. Aucune led n'est allumée. No se emite ningún pitido. | La toma eléctrica no está conectada. | Conecte la toma eléctrica. |
| | Problema de la alimentación eléctrica. | Corrija el problema. |
| | El aparato no está encendido. | Pulse el botón trasero (véase 5.3.3). |
| La ducha sale pero el agua no fluye. | Fallo en el suministro de agua. | Compruebe que la llave de paso esté abierta. |
| | La presión del agua es baja. | Tome las medidas necesarias para aumentar la presión del agua. |
| El mando a distancia no funciona cuando se pulsa un botón. | Detector de presencia no activado. | Sentarse para acceder a las funciones de lavado, masaje y secado. |
| | Mando a distancia sin alimentación. | Comprobar las pilas del mando a distancia. Sustituirlas. |
| | Mando a distancia no emparejado. | Inicie el procedimiento de emparejamiento (véase 5.4). |
| El agua fluye incluso cuando el aparato no está en uso. | Limpieza automática de la ducha. | La limpieza automática se detiene cuando termina. |
| | Drenaje del agua que queda alrededor del cabezal de ducha. | El goteo del compartimento del la ducha se detiene automáticamente. |
| Goteo de agua bajo la cubeta. | Desagüe por el rebosadero del aparato. | Desbordamiento normal. A controlar. |
| El LED rojo del botón lateral parpadea sin emitir ningún pitido. | Fallo | Anote la secuencia de parpadeos. Desconecte la alimentación eléctrica del aparato y póngase en contacto con el servicio postventa. |
| El LED rojo del botón lateral parpadea 9 veces y el zumbador emite 5 pitidos | Error de inicialización del depósito de agua, bloqueo del aparato | Cierre el agua, limpie el filtro de la electroválvula y reinicie el aparato. |

## 8. ELIMINACIÓN

Este aparato no puede desecharse con otros residuos domésticos. Debe trasladarse a un punto de reciclaje para equipos eléctricos. Sus materiales y componentes son reutilizables. La eliminación de residuos eléctricos y electrónicos, el reciclaje y cualquier forma de valorización de los dispositivos utilizados contribuyen a la preservación de nuestro medio ambiente.

## 9. NORMAS

Este aparato cumple las normas europeas de Baja Tensión y EN1717 (Protección contra la contaminación del agua potable en las instalaciones de aguas).

## 10. GARANTÍA

**Saniwash** está garantizado durante tres años a partir de la fecha de compra, a condición de que se instale, use y mantenga de acuerdo al presente manual.

# 1. SEGURANÇA

Identificação dos avisos

| | Significado |
|---|---|
| PERIGO | Este termo define um perigo com riscos elevados que podem conduzir à morte ou a ferimentos graves, caso não seja evitado. |
| ADVERTÊNCIA | Este termo define um perigo com riscos elevados que podem conduzir a ferimentos graves ou a ligeiros, caso não seja evitado. |
| CUIDADO | Este termo define um perigo de risco médio que pode provocar ferimentos ligeiros se não for evitado. |
| AVISO | Este termo caracteriza os perigos para a máquina e o seu bom funcionamento. |
|  | Aviso de um perigo geral. O perigo é indicado pelas indicações dadas na tabela. |
|  | Aviso de perigos devidos à tensão eléctrica e informação sobre a protecção contra a tensão eléctrica. |

## 2. DESCRIÇÃO

### 2.1 APLICAÇÃO

A **Saniwash** é uma sanita equipada com uma tampa e assento com função de lavagem e secagem, com um chuveiro e com um ventilador de ar quente integrados. Pode também ser usada como uma sanita tradicional.
A **Saniwash** oferece inúmeras funcionalidades para o cuidado, a higiene e o conforto. O ajuste e a utilização de todas estas funções são possíveis graças a 2 comandos intuitivos: um botão rotativo lateral e um controlo remoto.

### 2.2 VISÃO GERAL

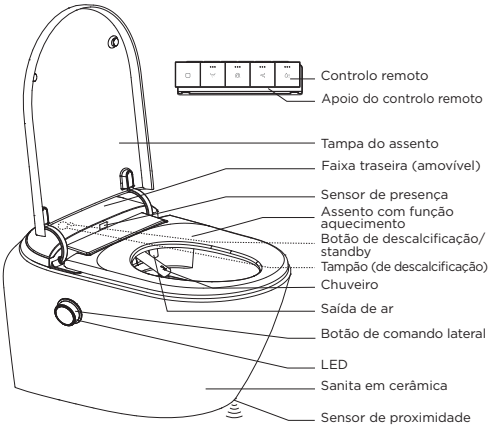


### 2.3 APRESENTAÇÃO DAS FUNÇÕES

Cuidados
- Lavagem anal
- Lavagem da vulva
- Posição ajustável do chuveiro de mão
- O chuveiro de mão pode oscilar
- Intensidade do jato regulável
- Secagem

Conforto
- Massagem por oxigenação da água
- Temperatura da água ajustável

- Temperatura do assento ajustável
- Temperatura de secagem ajustável
- Tampa e assento com travão de queda
- Luz de orientação
- Luz da sanita
- Programação das preferências dos utilizadores
- Eliminação de odores

Higiene, manutenção
- Abertura automática da tampa
- Limpeza e esterilização do chuveiro e dos bocais
- Esterilização da sanita
- Descalcificação

Modo poupança de energia

### 2.4 PRINCÍPIO DE FUNCIONAMENTO

• Quando o aparelho está ligado, pode controlar algumas funcionalidades de conforto e manutenção.
• Ao sentar no assento, o sensor de presença ativa-se e pode controlar as funções de cuidado.

### 2.5 DADOS TÉCNICOS

| Dados gerais | |
|---|---|
| **Tensão** | 220-240 V |
| **Frequência** | 50-60 Hz |
| **Potência absorvida** | 1180 W |
| **Classe elétrica** | I |
| **Índice de proteção** | IPX4 |
| **Pressão de água necessária** | 0,10 MPa-0,75 MPa |
| **Carga máxima sobre a sanita** | 400 kg |
| **Dimensões** | 590 x 395 x 420 mm |
| **Peso líquido** | 33 kg |
| **Fonte de alimentação do controlo remoto** | 2 pilhas AAA |
| **Função de lavagem** | |
| **Caudal de lavagem** | 3 níveis: 460 a 650 mL/min |
| **Temperatura da água** | 3 níveis de aquecimento (35 a 42°C*) |
| **Assento aquecido** | |
| **Temperatura** | 4 níveis: temperatura ambiente e 3 níveis de aquecimento (até 38°C*) |
| **Secagem** | |
| **Temperatura** | 4 níveis: temperatura ambiente e 3 níveis de aquecimento (até 57°C*) |

*O valor depende da temperatura ambiente da divisão.

## 3. INSTALAÇÃO

### 3.1 REQUISITOS DE INSTALAÇÃO

Ver página 6.

**ADVERTÊNCIA**

**Ligação a um sistema de reciclagem de água.**
Risco de irritação da pele, risco de danificar o aparelho.
⇨ Ligação a uma fonte de água potável fria.

• O aparelho deve ser instalado no interior, numa divisão com uma temperatura entre os 3 e os 40 °C.
• O cabo elétrico destinado à ligação é de tipo 3G 1.5 e está ligado à terra. Consultar a norma em vigor no país de utilização.
• A estrutura que serve de apoio para a sanita está instalada. O tubo de chegada da água e o cabo elétrico excedem a estrutura em, pelo menos, 300 mm. As hastes roscadas para a fixação da sanita excedem em 60 mm, a ajustar durante a instalação.

### 3.2 LIGAÇÃO HIDRÁULICA

A instalação da torneira de corte (Ø⅜") da chegada de água tal como indicado é obrigatória. Ver figura 1.

### 3.3 LIGAÇÃO ELÉCTRICA

**PERIGO**

⇨ Não ligar a alimentação elétrica do aparelho antes do fim da instalação.

**PERIGO**

**Ligar com as mãos molhadas.**
Risco de choque elétrico.
⇨ Não ligar com as mãos molhadas.

Garantir que a ligação se destina apenas à tampa e assento com função de lavagem, e que está ligada à terra.
Ligar os conectores como indicado na figura 7.
Respeitar as cores (ver figura 8) ao ligar o cabo de alimentação.

### 3.4 INSTALAÇÃO DO SUPORTE DO CONTROLO REMOTO

Ver figura 10.
Instalar o suporte, garantindo que o controlo remoto está acessível na posição sentada.

## 4. COLOCAÇÃO EM SERVIÇO

• Abrir a alimentação geral de água.
• Estabelecer a ligação elétrica do aparelho.
O depósito enche. O processo pode demorar vários segundos.
Garantir o ajuste correto do autoclismo que não deve, de forma alguma, chapinhar a tampa e assento.
Se não for utilizado, o aparelho coloca-se em modo de espera: o LED do botão lateral é branco, e pisca de forma pulsátil.

## 5. UTILIZAÇÃO

### 5.1 RECOMENDAÇÕES DE UTILIZAÇÃO

**PERIGO**

**Salpicos e projecções.**
Risco de infiltração de água no produto, de curto-circuito, de incêndio.
Risco de odores desagradáveis.
⇨ Não deitar água na tampa da sanita.
⇨ Não urinar no assento da sanita, no chuveiro de mão ou na saída de ar.
⇨ Não instalar numa autocaravana, num barco ou em qualquer outro local instável.

**PERIGO**

**Presença de produtos inflamáveis e fontes de calor.**
Risco de incêndio.
Risco de deformação do plástico.
⇨ Não deitar produtos inflamáveis na sanita.
⇨ Não fumar perto do produto.

**PERIGO**

⇨ Desligue o aparelho da tomada se for ausentar-se durante muito tempo e em caso de trovoada.

**PERIGO**

**Utilizar quando todo ou parte do aparelho estiver danificado.**
Risco de entrada de água, choque elétrico, curto-circuito ou incêndio.
⇨ Desligar o aparelho da tomada em caso de :
• fugas de água, danos no aparelho,
• ruído, cheiro ou fumo anormais provenientes do aparelho,
• temperatura excessiva da sanita.

**CUIDADO**

**Utilização prolongada do banco aquecido.**
Risco de queimaduras ligeiras.
⇨ Ter cuidado quando o banco é utilizado por uma criança ou uma pessoa com deficiência.
⇨ Não utilizar se estiver sonolento ou a tomar medicamentos.

**IMPORTANTE**

- Não forçar a tampa ou o assento a descer.
- Em caso de ausência prolongada, cortar a alimentação de água da rede e proteger o sistema contra o congelamento.

**PERIGO**

**Ligar com as mãos molhadas.**
Risco de choque elétrico.
⇨ Não ligar com as mãos molhadas.

Garantir que a ligação se destina apenas à tampa e assento com função de lavagem, e que está ligada à terra.
Ligar os conectores como indicado na figura 7.
Respeitar as cores (ver figura 8) ao ligar o cabo de alimentação.

### 3.4 INSTALAÇÃO DO SUPORTE DO CONTROLO REMOTO

Ver figura 10.
Instalar o suporte, garantindo que o controlo remoto está acessível na posição sentada.

## 4. COLOCAÇÃO EM SERVIÇO

- Abrir a alimentação geral de água.
- Estabelecer a ligação elétrica do aparelho.

O depósito enche. O processo pode demorar vários segundos.
Garantir o ajuste correto do autoclismo que não deve, de forma alguma, chapinhar a tampa e assento.
Se não for utilizado, o aparelho coloca-se em modo de espera: o LED do botão lateral é branco, e pisca de forma pulsátil.

## 5. UTILIZAÇÃO

### 5.1 RECOMENDAÇÕES DE UTILIZAÇÃO

**PERIGO**

**Salpicos e projecções.**
Risco de infiltração de água no produto, de curto-circuito, de incêndio.
Risco de odores desagradáveis.
⇨ Não deitar água na tampa da sanita.
⇨ Não urinar no assento da sanita, no chuveiro de mão ou na saída de ar.
⇨ Não instalar numa autocaravana, num barco ou em qualquer outro local instável.

**PERIGO**

**Presença de produtos inflamáveis e fontes de calor.**
Risco de incêndio.
Risco de deformação do plástico.
⇨ Não deitar produtos inflamáveis na sanita.
⇨ Não fumar perto do produto.

**PERIGO**

⇨ Desligue o aparelho da tomada se for ausentar-se durante muito tempo e em caso de trovoada.

**PERIGO**

**Utilizar quando todo ou parte do aparelho estiver danificado.**
Risco de entrada de água, choque elétrico, curto-circuito ou incêndio.
⇨ Desligar o aparelho da tomada em caso de :
- fugas de água, danos no aparelho,
- ruído, cheiro ou fumo anormais provenientes do aparelho,
- temperatura excessiva da sanita.

**CUIDADO**

**Utilização prolongada do banco aquecido.**
Risco de queimaduras ligeiras.
⇨ Ter cuidado quando o banco é utilizado por uma criança ou uma pessoa com deficiência.
⇨ Não utilizar se estiver sonolento ou a tomar medicamentos.

**IMPORTANTE**

- Não forçar a tampa ou o assento a descer.
- Em caso de ausência prolongada, cortar a alimentação de água da rede e proteger o sistema contra o congelamento.

| | | |
|---|---|---|
| | Temperatura da água | *Utilização possível durante a função de lavagem anal ou vulvar.*<br>Cada pressão faz passar a temperatura para o nível seguinte, de forma cíclica, sendo possíveis 3 níveis. Os LED no botão indicam o nível selecionado. |
| **Parte frontal superior** | | |
| | Descalcificação | *Função ativada quando o sensor de presença não está ligado.*<br>- Prima 3 vezes em 3 segundos para manter a tampa fechada.<br>- Uma pressão prolongada inicia a descalcificação (ver procedimento em 6.2).<br>Nota: a função também pode ser iniciada com o botão traseiro (ver ponto 5.3.3). |
| | Eliminação de odores | Uma pressão ativa a função: a eliminação de odores inicia-se logo que um utilizador se senta (sensor de presença ativado) e para automaticamente logo que o utilizador se levanta.<br>Para parar esta função, premir novamente o botão. |
| | Luz da sanita | A luz de localização dentro da sanita mantém-se acesa, mas a sua intensidade varia em função da intensidade da luz da divisão.<br>Uma pressão contínua desativa a função (a luz está sempre apagada), uma pressão breve reativa a função. |
| | Posição do chuveiro | *Ajuste possível quando a função Oscilação está em curso.*<br>Cada pressão de > faz avançar o chuveiro uma posição, cada pressão de < faz recuar o chuveiro uma posição. |
| | Massagem | *Quando a função de lavagem anal ou lavagem vulvar está em curso.*<br>1.ª pressão: início da função de massagem intermitente.<br>2.ª pressão: a massagem torna-se contínua.<br>3.ª pressão: paragem da função de massagem. |
| | Oscilação do chuveiro | *Quando a função de lavagem anal ou lavagem vulvar está em curso.*<br>1.ª pressão: início da oscilação<br>2.ª pressão: fim da oscilação.<br>A posição do bocal pode ser ajustada com as teclas "Posição do chuveiro", < e >. |
| | Programa Utilizador 1 e 2 | Permite memorizar os ajustes "Temperatura da água", "Intensidade do jato", "Temperatura de secagem" e "Posição do chuveiro" para dois utilizadores diferentes.<br>Premir o programa do utilizador escolhido durante mais de dois segundos para guardar os ajustes.<br>Os LED do controlo remoto piscam duas vezes para confirmar a salvaguarda. Na próxima utilização da sanita, prima o botão do seu programa para usufruir diretamente dos seus ajustes. |
| | Abertura/ fecho do assento | Premir para abrir ou fechar o assento. |
| | Abertura/ fecho da tampa | Premir para abrir ou fechar a tampa. |

| Parte traseira | | |
|---|---|---|
| | Esterilização da sanita | *Função ativada quando o sensor de presença não está ligado e quando a tampa está fechada.*<br>Uma pressão no botão inicia uma esterilização da sanita por raios UV. A esterilização dura 10 min. Os LED do botão lateral e do interior da sanita ficam azuis.<br>Se a tampa for aberta durante a esterilização, esta irá parar e retomar logo que a tampa for baixada. |
| ECO | Modo Poupança de energia. | Inicia e para o modo Poupança de energia.<br>No modo Poupança de energia, a temperatura do assento está no nível mínimo se ele for aquecido e todas as luzes estiverem apagadas.<br>Quando o sensor de presença está ativado, o modo Poupança de energia coloca-se em pausa e retoma logo que o sensor estiver desativado. |
| | Limpeza do chuveiro | *Quando o sensor não está ativado.*<br>Uma pressão: o chuveiro sai (3 vezes) e cai água sobre o chuveiro para o limpar. |
| | Temperatura do assento | *Utilização possível independentemente do estado do sensor.*<br>Cada pressão faz passar a temperatura do assento para o nível seguinte, de forma cíclica, sendo possíveis 4 níveis. Os LED no botão indicam o nível selecionado**.<br>Nota: para evitar qualquer risco de queimadura, a temperatura do assento baixa automaticamente para 32 °C quando o sensor está ativado há 15 min. |
| **Combinação de teclas** | | |
| + | | Uma pressão contínua e em simultâneo das duas teclas ativa ou desativa a abertura automática da tampa. |
| + | | Uma pressão contínua e em simultâneo das duas teclas ativa ou desativa o fecho automático da tampa. |
| + | | Uma pressão contínua e em simultâneo das duas teclas faz com que o chuveiro saia (para limpeza, etc.). Para o recolher, pressione STOP ou sente-se. |

**nenhum LED aceso = nível Temperatura ambiente (sem aquecimento).
Se a função não estiver acessível, o aparelho emite um sinal sonoro duplo quando uma tecla é premida.
Nota: Se todos os LEDs do controlo remoto piscarem quando pressionar uma tecla, consulte 6.2.

### 5.3.2 Botão lateral

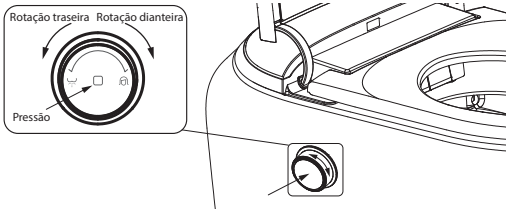


O botão permite iniciar as principais funcionalidades quando o sensor de presença está ativado.

Ações possíveis no botão:

| 1.ª ação | Função | 2.ª ação | Função |
|---|---|---|---|
| Rotação para<br>- a frente<br>- trás | Inicia a lavagem<br>- vulvar<br>- anal | Rotação para a frente | Faz avançar o chuveiro |
| | | Rotação para trás | Faz recuar o chuveiro |
| | | Pressão breve | Para a lavagem |
| Pressão contínua de 3 segundos | Inicia a secagem | Rotação para a frente | Aumenta a temperatura de secagem |
| | | Rotação para trás | Diminui a temperatura de secagem |
| | | Pressão breve | Para a secagem |
| Pressão contínua de 10 segundos | On/off do controlo remoto | | |

LED do botão lateral:
- Intermitente a branco: aparelho ligado
- Fixo a branco: aparelho em utilização
- Azul: esterilização da sanita em curso
- amarelo: aviso descalcificação necessária. Ver 6.2.
- Intermitente a verde: descalcificação em curso
- Vermelho: erro. Ver 7.

### 5.3.3 Botão traseiro

O botão traseiro permite controlar duas funções:

Descalcificação do aparelho

Quando o sensor de presença não está ativado,
- premir o botão 3 vezes em 3 segundos para manter a tampa fechada,
- depois prima durante 5 segundos para iniciar a descalcificação.

Ver procedimento no ponto 6.2.

ON/OFF do aparelho

Quando o sensor de presença não está ativado, e se a função de descalcificação não estiver em curso, uma pressão breve desliga o aparelho: as funções já não podem ser utilizadas e as luzes apagam-se. Uma pressão breve no botão volta a ligar o aparelho.

### 5.4 ALTERAR O EMPARELHAMENTO DO CONTROLO REMOTO

A **Saniwash** e o seu controlo remoto são emparelhados na fábrica. Pode ser necessário emparelhar novamente o controlo remoto, por exemplo, se forem utilizadas várias unidades **Saniwash** na mesma casa.

1. Desligue o aparelho da tomada durante pelo menos 30 segundos.
2. Voltar a ligar o aparelho. Após 50 segundos, o aparelho emite um sinal sonoro.
3. Após o sinal sonoro, premir simultaneamente os botões "Lavar vulva" e "Secar" durante 5 segundos. Todos os LEDs do telecomando se acendem e piscam.
4. Premir o botão "Temperatura da água" tantas vezes quantas as necessárias para escolher o seu código de emparelhamento entre os 9 códigos possíveis: o número de LEDs acesos indica o código escolhido.
5. Premir "Stop" para confirmar o código.

O aparelho emite um sinal sonoro de confirmação. O telecomando está pronto a ser utilizado.

## 6. LIMPEZA/MANUTENÇÃO

| **PERIGO** |
|---|
| ⇨ Desligar a alimentação eléctrica antes de qualquer intervenção! |

| **AVISO** |
|---|
| ⇨ Não usar agentes químicos agressivos (tipo acetona, lixívia pura, etc.) que possam degradar o material da tampa e assento com função de lavagem. |

### 6.1 LIMPEZA

#### 6.1.1 Limpeza do chuveiro

**AVISO**

⇨ Não puxar, dobrar ou empurrar o chuveiro.

Esterilização automática

O chuveiro é automaticamente esterilizado por raios UV após cada utilização. Um minuto depois de o sensor de presença passar para o estado desativado, a esterilização inicia-se e demora 10 minutos. Se uma pessoa ativar o sensor de presença durante este período, a esterilização interrompe-se.

Limpeza diária

Iniciar uma limpeza do chuveiro todos os dias, através do controlo remoto.

Descalcificação dos bicos

Para evitar a acumulação de calcário, limpe regularmente a tampa dos bicos na extremidade do chuveiro. Retire manualmente o chuveiro (ver 5.3.1). Retire a tampa dos bicos e mergulhe-a em vinagre branco.

#### 6.1.2 Limpeza da sanita

Esterilização diária

Iniciar uma esterilização da sanita por raios UV todos os dias, através do controlo remoto ou do botão traseiro.

Limpeza semanal

Usar produtos de manutenção adaptados às cerâmicas sanitárias para a limpeza da sanita. Respeitar as instruções de utilização do fabricante.

#### 6.1.3 Limpeza da tampa, do assento e do controlo remoto

Semanalmente, limpe com um pano macio o controlo remoto, o assento e a tampa.

### 6.2 MANUTENÇÃO

#### 6.2.1 Descalcificação do aparelho

Ver página 10.

Realizar uma descalcificação a cada 2 a 3 meses em função da dureza da água, ou se o LED amarelo do botão lateral piscar. Utilizar o nosso descalcificante exclusivo **Saniwash** (ref: SANIWASH-999) especialmente concebido para descalcificar preservando o aparelho.

Retirar a faixa traseira. Premir 3 vezes no espaço de 3 segundos para evitar que a tampa se levante. Retirar a tampa do depósito do descalcificante. Deite lentamente 100 ml de descalcificante no depósito. Iniciar o ciclo de descalcificação premindo o botão traseiro ou o botão do telecomando durante 5 segundos.

#### 6.2.2 Troca das pilhas do comando remoto

Todas as luzes LED do comando remoto acendem e piscam quando se pressiona uma das teclas do comando remoto para indicar que é necessário trocar as pilhas.

#### 6.2.3 Esvaziamento do reservatório

Para facilitar as operações de manutenção e reparação, esvazie completamente o reservatório de água sem desmontar o aparelho, utilizando o tubo de esvaziamento: consulte a página 11.

## 7. AVARIA

| Anomalia detectada | Causas prováveis | Soluções |
|---|---|---|
| O aparelho não liga. Nenhum LED está aceso. Não é emitido qualquer sinal sonoro. | O aparelho não está ligado à corrente. | Ligar o aparelho. |
| | Problema de alimentação eléctrica. | Corrigir o problema. |
| | O aparelho não está ligado. | Premir o botão traseiro (ver 5.3.3). |
| O chuveiro sai mas a água não corre. | Falha no abastecimento de água. | Verifique se a válvula de água está aberta. |
| | Baixa pressão de abastecimento de água. | Tomar as medidas necessárias para aumentar a pressão da água. |
| O controlo remoto não funciona quando se prime uma tecla. | Sensor de presença não ativado. | Sentar para ter acesso às funções de lavagem, massagem e secagem. |
| | Controlo remoto sem alimentação | Verificar as pilhas do controlo remoto. Substituí-las. |
| | O controlo remoto não está emparelhado. | Iniciar o procedimento de emparelhamento (ver 5.4) |
| A água corre mesmo quando o aparelho não está a ser utilizado. | Limpeza automática do chuveiro. | A limpeza automática pára quando termina. |
| | Drenagem da água que fica à volta do chuveiro. | O gotejamento do compartimento do chuveiro pára automaticamente. |
| Água a pingar por baixo da cuba. | Escoamento através do transbordo do aparelho. | Escoamento normal. A controlar. |
| O LED vermelho do botão lateral pisca sem emitir um sinal sonoro. | Erro. | Anote a sequência de piscadas. Desligar o aparelho da tomada e contactar o serviço pós-venda. |
| O LED vermelho do botão lateral pisca 9 vezes e o alarme emite 5 sinais sonoros. | Erro de inicialização do reservatório de água, bloqueio do aparelho. | Desligue a água, limpe o filtro da válvula eletromagnética e reinicie o aparelho. |

## 8. ELIMINAÇÃO



O aparelho não deve ser eliminado juntamente com lixo doméstico e deve ser reencaminhado para um ponto de reciclagem destinado a aparelhos elétricos. Os materiais e componentes do aparelho são reutilizáveis. A eliminação de resíduos elétricos e eletrónicos, a reciclagem e qualquer forma de valorização dos aparelhos gastos contribuem para a preservação do nosso ambiente.

## 9. NORME

Este dispositivo está em conformidade com as normas europeias de baixa tensão e com a norma EN1717 (Proteção contra a poluição da água potável em sistemas de interior).

## 10. GARANTIA

**Saniwash** tem a garantia de dois anos a partir da sua data de compra sujeita a uma instalação, uso e manutenção em conformidade com as instruções.

# 1. VEILIGHEID

**Identificatie van de waarschuwingen**

| | Betekenis |
|---|---|
| GEVAAR | Dit woord wijst op een gevaarlijke situatie met een hoog risico die, wanneer ze niet wordt vermeden, zal leiden tot de dood of een ernstige verwonding. |
| WAARSCHUWING | Dit woord wijst op een gevaarlijke situatie met een middelmatig risico die, wanneer ze niet wordt vermeden, zou kunnen leiden tot de dood of een ernstige verwonding. |
| LET OP | Dit woord wijst op een gevaarlijke situatie met een laag risico die, als ze niet vermeden wordt, kan leiden tot licht letsel. |
| MELDING | Waarschuwing inzake een risico voor de machine en de werking ervan. |
|  | Waarschuwing voor een algemeen gevaar.<br>Het gevaar wordt aangegeven door de informatie in de tabel. |
|  | Waarschuwing voor gevaren door elektrische spanning en informatie over bescherming tegen elektrische spanning. |

# 2. BESCHRIJVING

## 2.1 TOEPASSINGSMOGELIJKHEDEN

**Saniwash** is een douchetoilet met een geïntegreerde toiletdouche en föhn. Het kan ook gebruikt worden zoals een traditionele wc.
**Saniwash** biedt vele functies voor de verzorging, hygiëne en comfort. Al deze functies kunnen ingesteld en gebruikt worden via 2 intuïtieve bedieningen: een draaiknop aan de zijkant en een afstandsbediening.

## 2.2 OVERZICHT

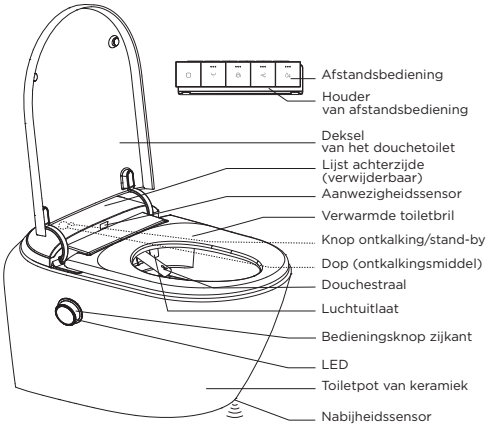


## 2.3 BESCHRIJVING VAN DE FUNCTIES

Verzorging
- Anale reiniging
- Vaginale reiniging
- Instelbare stand van de douchestraal
- Instelbare kracht van de waterstraal
- Drogen
- Douchestraal kan oscilleren

Comfort
- Massage door water met toegevoegd zuurstof
- Temperatuur van het water instelbaar
- Temperatuur van de toiletbril instelbaar
- Droogtemperatuur instelbaar
- Deksel en toiletbril met valrem
- Oriëntatieverlichting
- Verlichting van de toiletpot
- Programmering gebruikersvoorkeuren
- Ontgeuring

Hygiëne, onderhoud
- Automatisch openen van het deksel
- Reiniging en sterilisatie van de toiletdouche en de sproeiers
- Sterilisatie van de kuip
- Ontkalking

Energiebesparingsmodus

## 2.4 WERKING

• Wanneer het apparaat aan staat, kunt u bepaalde functies voor comfort en onderhoud bedienen.
• Als u plaatsneemt op de toiletbril, wordt de aanwezigheidssensor geactiveerd en u kunt de verzorgingsfuncties bedienen.

## 2.5 TESCHNISCHE GEGEVENS

| Algemene kenmerken | |
|---|---|
| **Spanning** | 220-240 V |
| **Frequentie** | 50-60 Hz |
| **Opgenomen motorvermogen** | 1180 W |
| **Elektrische Klasse** | I |
| **Beschermingsklasse** | IPX4 |
| **Vereiste waterdruk** | 0,10 MPa-0,75 MPa |
| **Maximale belasting van de toiletpot** | 400 kg |
| **Afmetingen** | 590 x 395 x 420 mm |
| **Nettogewicht** | 33 kg |
| **Voeding afstandsbediening** | 2 AAA-batterijen |
| **Wasfunctie** | |
| **Waterstroom** | 3 niveaus: van de 460 to 650 mL/min |
| **Watertemperatuur** | 3 verwarmingsniveaus (35 to 42 °C*) |
| **Verwarmde toiletbril** | |
| **Temperatuur** | 4 niveaus : kamertemperatuur en 3 verwarmingsniveaus (to 38 °C*) |
| **Drogen** | |
| **Temperatuur** | 4 niveaus : kamertemperatuur en 3 verwarmingsniveaus (tot 52 °C*) |

*De waarde hangt af van de omgevingstemperatuur in de ruimte.

# 3. INSTALLATIE

## 3.1 INSTALLATIEVEREISTEN

Zie pagina 6.

| WAARSCHUWING | |
|---|---|
|  | **Aansluiting op een waterrecyclingsysteem.**<br>Risico op huidirritatie, het risico van schade aan het apparaat.<br>⇨ Aansluiten op de toevoer van koud drinkwater. |

• Het apparaat moet binnenshuis worden geïnstalleerd, in een ruimte met een temperatuur tussen 3 en 40 °C.
• De voedingskabel voor de aansluiting is van het type 3G 1,5 en is geaard. Zie de vigerende norm in het land van gebruik.
• Het frame dat dient ter ondersteuning van de toiletpot wordt geïnstalleerd. De watertoevoerslang en de voedingskabel komen minimaal 300 mm buiten het frame uit. De draadstangen voor de bevestiging van de toiletpot steken 60 mm uit, aan te passen tijdens de installatie.

## 3.2 HYDRAULISCHE AANSLUITING

Het is essentieel dat de afsluitkraan (Ø⅜") voor de watertoevoer wordt geïnstalleerd zoals aangegeven. Zie afbeelding 1.

### 3.3 ELEKTRISCHE AANSLUITING

**GEVAAR**

⇨ Sluit het apparaat niet op het spanningsnet aan voordat de installatie voltooid is.

**GEVAAR**

**Aansluiting met natte handen.**
Elektrocutiegevaar.
⇨ Niet aansluiten met natte handen.

Verzeker u ervan dat het douchetoilet als enige op het stopcontact is aangesloten, en dat deze geaard is.
Sluit de connectors aan zoals getoond in Figuur 7.
Let op de kleuren (zie Afbeelding 8) bij het aansluiten van de voedingskabel.

### 3.4 DE HOUDER VOOR DE AFSTANDSBEDIENING INSTALLEREN

Zie afbeelding 10. Plaats de houder zodanig dat de afstandsbediening bereikbaar is in zittende houding.

## 4. INGEBRUIKNEMING

- Zet de algemene watertoevoer open.
- Sluit het apparaat op het spanningsnet aan.

Het reservoir wordt gevuld. Dit kan enkele seconden duren.
Zorg ervoor dat de toiletspoeling goed is ingesteld.
Het douchetoilet mag in geen geval met water bespat worden.
Als het apparaat niet gebruikt wordt, staat het stand-by: het ledlampje van de zijknop toont een pulserend wit knipperlicht.

## 5. GEBRUIK

### 5.1 AANBEVELINGEN VOOR GEBRUIK

**GEVAAR**

**Spatten, sproeien.**
Risico op waterinfiltratie in het product, kortsluiting, brand.
Risico op vieze luchtjes.
⇨ Geen water op het douchetoilet gooien.
⇨ Niet urineren op het douchetoilet, de douchestraal, de luchtuitlaat.
⇨ Niet installeren in een camper, op een boot of in een andere instabiele ruimte.

**GEVAAR**

**Aanwezigheid van brandbare producten, warmtebron.**
Kans op brand.
Risico op vervorming van het plastic.
⇨ Geen brandbare producten in het toilet gooien.
⇨ Niet roken in de buurt van het product.

**GEVAAR**

⇨ De stekker uit het stopcontact halen als het apparaat langere tijd niet gebruikt wordt of bij onweer.

**GEVAAR**

**Gebruik als (een deel van) het apparaat beschadigd is.**
Risico op waterinfiltratie in het product, elektrocutie, kortsluiting, brand.
⇨ De stekker uit het stopcontact halen in geval van:
• waterlekkage, schade aan het apparaat,
• het apparaat lawaai maakt, eigenaardig ruikt of als er rook uitkomt,
• de toiletbril te heet wordt.

**LET OP**

**Lang gebruik van de verwarmde toiletbril.**
Risico op lichte verbranding.
⇨ Blijf alert als het douchetoilet door een kind of een persoon met een handicap gebruikt wordt.
⇨ Niet gebruiken als u slaperig bent of medicijnen hebt gebruikt.

**BELANGRIJK**

- Forceer het deksel of de toiletbril niet naar beneden.
- Bij langdurige afwezigheid is het absoluut noodzakelijk de algemene watertoevoer uit te schakelen en het systeem tegen bevriezing te beschermen.

Het apparaat verdraagt maximaal 400 kg.

### 5.2 GEBRUIK VAN DE VERSCHILLENDE FUNCTIES

Als men het apparaat benadert, geeft de nabijheidssensor onder de toiletpot de opdracht om het deksel automatisch te openen.
De diverse functies van het douchetoilet zijn te gebruiken afhankelijk van of de aanwezigheidssensor aan staat (er zit iemand op) of niet (zie 5.3).
Wanneer men gaat zitten, wordt de aanwezigheidssensor geactiveerd:
- een geluidssignaal (piep) geeft aan dat het apparaat is ingeschakeld,
- het ledlampje van de draaiknop brandt constant wit,
- Er stroomt water over de (niet uitgeschoven) toiletdouche om deze te reinigen.

Wanneer de aanwezigheidssensor uitgeschakeld wordt, sluiten de toiletbril (indien van toepassing) en het deksel automatisch na 90 seconden.
De functies kunnen worden bediend via de afstandsbediening, de zijknop (hoofdfuncties) of de achterknop.
De gekozen instellingen blijven bewaard voor het volgende gebruik.

### 5.3 BEDIENING EN UITLEG VAN DE FUNCTIES

#### 5.3.1 Knoppen van de afstandsbediening en instellingen

| Knop | Functie | Uitleg |
|---|---|---|
| Voorkant | | |
|  | - STOP<br>- Oriëntatie-verlichting ON/OFF | *Als de aanwezigheidssensor ingeschakeld is:*<br>de wasfunctie die actief is, wordt stopgezet met een druk op de knop<br>*Als de aanwezigheidssensor niet ingeschakeld is:*<br>Houdt de stopknop gedurende 5 s ingedrukt om de oriëntatieverlichting (onder de toiletpot) aan of uit te zetten. |
|  | - Anaal wassen<br>- Kracht van de water-straal | *Functie geactiveerd als de aanwezigheidssensor is ingeschakeld:*<br>de functie wordt geactiveerd met een druk op de knop.<br>De toiletdouche wordt gereinigd en schuift uit. Vervolgens begint het water uit de sproeiers te stromen om de anale zone te reinigen.<br>Tijdens het gebruik van de functie gaat de waterstroom met elke druk op de knop een niveau omhoog. Er zijn 3 mogelijke niveaus, die u in een cyclus doorloopt als u doorklikt.<br>De ledlampjes op de knop geven het geselecteerde niveau aan. |
|  | Watertempe-ratuur | *Gebruik is mogelijk tijdens de anale en vaginale wasfunctie.*<br>Met elke druk op de knop gaat de temperatuur een niveau omhoog. Er zijn 3 mogelijke niveaus, die u in een cyclus doorloopt als u doorklikt. De ledlampjes op de knop geven het geselecteerde niveau aan. |

| | | |
|---|---|---|
|  | - Vulva wassen<br>- Kracht van de waterstraal | *Functie geactiveerd als de aanwezigheidssensor wordt ingeschakeld.*<br>de functie wordt geactiveerd met een druk op de knop.<br>De toiletdouche wordt gereinigd en schuift uit.<br>Het water begint vervolgens uit de sproeiers te stromen om de vaginale zone te reinigen.<br>Tijdens het gebruik van de functie gaat de waterstroom met elke druk op de knop een niveau omhoog. Er zijn 3 mogelijke niveaus, die u in een cyclus doorloopt als u doorklikt.<br>De ledlampjes op de knop geven het geselecteerde niveau aan. |
|  | - Drogen<br>- Droogtemperatuur | *Functie geactiveerd als de aanwezigheidssensor wordt ingeschakeld.*<br>Druk op de knop om de functie te starten: de klep gaat open en er wordt warme lucht geblazen.<br>Tijdens het gebruik van de functie gaat de temperatuur van de geblazen lucht met elke druk op de knop een niveau omhoog. Er zijn 4 mogelijke niveaus, die u in een cyclus doorloopt als u doorklikt.<br>De ledlampjes op de knop geven het geselecteerde niveau** aan.<br>De temperatuur wordt gecontroleerd en komt nooit boven de 52 °C in de toiletpot. |
| **Bovenkant** | | |
|  | Ontkalking | *Functie geactiveerd als de aanwezigheidssensor niet is ingeschakeld.*<br>- Druk 3 keer in 3 seconden op om het deksel gesloten te houden.<br>- Lang indrukken start de ontkalking (zie procedure in 6.2).<br>NB: de functie kan ook worden gestart via de achterknop (zie 5.3.3) |
|  | Ontgeuring | De functie wordt geactiveerd door een druk op de knop: de ontgeuring begint zodra de gebruiker gaat zitten (aanwezigheidssensor is geactiveerd) en stopt automatisch wanneer de gebruiker opstaat.<br>Druk nog een keer op de knop om de functie stop te zetten. |
|  | Verlichting van de toiletpot | De oriëntatieverlichting van de toiletpot blijft branden, maar de felheid varieert afhankelijk van de felheid van het licht in de ruimte.<br>Lang indrukken deactiveert de functie (de verlichting staat permanent uit), kort indrukken activeert de functie opnieuw. |
|  | Positie van de toiletdouche | *Instellen is mogelijk wanneer de oscillerende functie actief is.*<br>Bij elke druk op > gaat de douchestraal een niveau omhoog, bij elke druk op < gaat de douchestraal een niveau omlaag. |
|  | Massage | *Wanner de functie anaal of vaginaal wassen actief is.*<br>1e keer drukken: de massagefunctie start in intermitterende modus.<br>2e keer drukken: de massage wordt continu.<br>3e keer drukken: de massagefunctie stopt. |
|  | Oscillerende douchestraal | *Wanner de functie anaal of vaginaal wassen actief is.*<br>1e keer drukken: het oscilleren start<br>2e keer drukken: het oscilleren stopt.<br>De positie van de sproeier kan worden aangepast met de knoppen "Positie van de toiletdouche", < en >. |

| | | |
|---|---|---|
| 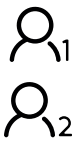 | Gebruikers-programma 1 en 2 | Hiermee kunnen de instellingen 'Watertemperatuur', 'Kracht van de waterstraal', 'Droogtemperatuur' en 'Positie van de toiletdouche' van twee verschillende gebruikers worden bewaard.<br>Druk langer dan twee seconden op het gekozen gebruikersprogramma om de instellingen te bewaren.<br>De ledlampjes van de afstandsbediening knipperen twee keer om te bevestigen dat de instellingen bewaard zijn.<br>Bij het volgende gebruik van de wc kunt u op de knop van uw programma drukken om direct van uw instellingen te profiteren. |
|  | De toiletbril openen/ sluiten | Druk de knop in om de toiletbril te openen of sluiten. |
|  | Het deksel openen/ sluiten | Druk de knop in om het deksel te openen of sluiten. |
| **Achterkant** | | |
|  | Sterilisatie van de toiletpot | *Functie geactiveerd als de aanwezigheidssensor niet is ingeschakeld en het deksel gesloten is.*<br>Met een druk op de knop wordt een sterilisatie van de toiletpot met uv-straling gestart. De sterilisatie duurt 10 min.<br>De ledlampjes van de zijknop en aan de binnenkant van de toiletpot gaan blauw branden.<br>Als het deksel tijdens de sterilisatie geopend wordt, stopt de sterilisatie. Deze wordt voortgezet als het deksel weer wordt gesloten. |
| ECO | Energiebe-sparingsmo-dus | Start en stopt de energiebesparingsmodus.<br>In de energiebesparingsmodus staat de temperatuur van de toiletbril op het minimale niveau indien de verwarming aan staat en staat alle verlichting uit.<br>Als de aanwezigheidssensor wordt ingeschakeld, wordt de energiebesparingsmodus gepauzeerd.<br>De energiebesparingsmodus wordt weer geactiveerd als de aanwezigheidssensor wordt uitgeschakeld. |
|  | Reiniging van de toi-letdouche | *Als de sensor niet ingeschakeld is.*<br>Eén keer drukken: de toiletdouche schuift uit (3 keer) en er stroomt water over de toiletdouche om deze te reinigen. |
|  | Tempera-tuur van de toiletbril | *Gebruik is mogelijk ongeacht de status van de sensor.*<br>Met elke druk op de knop gaat de temperatuur van de toiletbril een niveau omhoog. Er zijn 4 mogelijke niveaus, die u in een cyclus doorloopt als u doorklikt.<br>De ledlampjes op de knop geven het geselecteerde niveau** aan.<br>Opmerking: om ieder risico op brandwonden te voorkomen, wordt de temperatuur van de toiletbril automatisch verlaagd naar 32 °C wanneer de sensor 15 minuten actief is geweest. |
| **Toetscombinaties** | | |
|  | | Door beide knoppen lang en gelijktijdig in te drukken, activeert of deactiveert u het automatisch openen van het deksel. |
|  | | Door beide knoppen lang en gelijktijdig in te drukken, activeert of deactiveert u het automatisch sluiten van het deksel. |

| | |
|---|---|
| 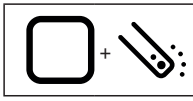 | Door beide knoppen tegelijkertijd lang ingedrukt te houden, komt de toiletdouche tevoorschijn (voor reiniging, ...). Om deze weer in te schuiven, drukt u op STOP of gaat u zitten. |

**geen brandend ledlampje = niveau omgevingstemperatuur (geen verwarming)
Het apparaat geeft een dubbele pieptoon wanneer een toets wordt ingedrukt, als de functie niet toegankelijk is.
Opmerking: Als alle lampjes op de afstandsbediening knipperen wanneer u op een toets drukt, zie dan 6.2.

#### 5.3.2 Zijknop

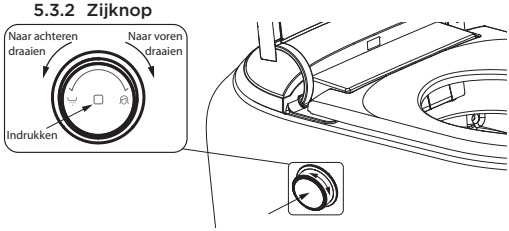


Met deze knop kunnen de hoofdfuncties worden gestart wanneer de aanwezigheidssensor is ingeschakeld.

Mogelijke acties met de knop:

| 1e actie | Functie | 2e actie | Functie |
|---|---|---|---|
| Draai:<br><br>- naar voren<br>- naar achteren | Start de wasfunctie<br>- vaginaal<br>- anaal | Naar voren draaien | Brengt de toiletdouche naar voren |
| | | Naar achteren draaien | Brengt de toiletdouche naar achteren |
| | | Kort indrukken | Stopt de wasfunctie |
| Druk gedurende 3 seconden | Start de droogfunctie | Naar voren draaien | Verhoogt de temperatuur van de droogfunctie |
| | | Naar achteren draaien | Verlaagt de temperatuur van de droogfunctie |
| | | Kort indrukken | Stopt de droogfunctie. |
| Druk gedurende 10 seconden | Afstands-bediening on/off | | |

Ledlampje van zijknop:
- wit knipperend: apparaat staat aan
- wit continu: apparaat wordt gebruikt
- blauw: sterilisatie van de toiletpot aan de gang
- geel: waarschuwing ontkalken vereist. Zie 6.2.
- groen knipperend: ontkalking aan de gang
- rood: fout. Zie 7.

#### 5.3.3 Achterknop



Met de achterknop kunt u twee functies bedienen:

Ontkalking

Wanneer de aanwezigheidssensor niet geactiveerd is,
- Druk 3 keer binnen 3 seconden op de knop om het deksel gesloten te houden,
- Druk vervolgens 5 seconden op de knop om het ontkalken te starten.

Zie procedure in 6.2.

Het apparaat ON/OFF zetten

Schakel het apparaat uit met een korte druk op de knop wanneer de aanwezigheidssensor niet is ingeschakeld en de ontkalkingsfunctie niet actief is: de functies zijn niet meer bruikbaar en de lampjes gaan uit.
Met een korte druk op de knop start u het apparaat opnieuw op.

### 5.4 DE KOPPELING VAN DE AFSTANDSBEDIENING WIJZIGEN

Saniwash en zijn afstandsbediening zijn in de fabriek gekoppeld. Het kan nodig zijn om de afstandsbediening opnieuw te koppelen, bijvoorbeeld als er meerdere **Saniwash** apparaten in hetzelfde huis worden gebruikt.

1. Haal de stekker van het apparaat minimaal 30 seconden uit het stopcontact.
2. Sluit het apparaat weer aan. Na 50 seconden geeft het apparaat een pieptoon.
3. Druk na de piep tegelijkertijd 5 seconden op de toetsen "Vulva wassen" en "Drogen".
Alle LED's op de afstandsbediening gaan branden en knipperen.
4. Druk zo vaak als nodig op de knop "Watertemperatuur" om een van de 9 mogelijke koppelingscodes te kiezen: het aantal brandende LED's geeft de gekozen code aan.
5. Druk op "Stop" om de code te bevestigen.

Het apparaat geeft een bevestigingspieptoon. De afstandsbediening is klaar voor gebruik.

## 6. REINIGING/ONDERHOUD

| **GEVAAR** |
|---|
| ⇨ Koppel de voeding los voor elke ingreep ! |

| **MELDING** |
|---|
| ⇨ Gebruik geen agressieve chemische middelen (zoals aceton, puur bleekwater etc.). Deze zouden het materiaal van het douchetoilet kunnen beschadigen. |

### 6.1 REINIGING

#### 6.1.1 Reiniging van de douchestraal

| **MELDING** |
|---|
| ⇨ Trek, buig of duw niet aan de toiletdouche. |

Automatische sterilisatie:
De toiletdouche wordt na ieder gebruik automatisch gesteriliseerd met uv-straling.
Een minuut nadat de aanwezigheidssensor is uitgeschakeld, begint de sterilisatie, die 10 minuten duurt. Als iemand gedurende deze periode de aanwezigheidssensor activeert, wordt de sterilisatie onderbroken.

Dagelijks reinigen

voer iedere dag een reiniging van de toiletdouche uit, via de afstandsbediening.

Ontkalking

Om kalkaanslag te voorkomen, moet u regelmatig de sproeikap aan het uiteinde van de douchestraal reinigen. Haal de douchestraal er met de hand uit (zie 5.3.1). Verwijder de sproeikap en laat deze in witte azijn weken.

#### 6.1.2 Reiniging van de toiletpot

Dagelijks steriliseren

voer iedere dag een reiniging van de toiletpot met uv-straling uit, via de afstandsbediening of de achterknop.

Wekelijks reinigen

gebruik schoonmaakmiddelen speciaal voor keramisch sanitair om de toiletpot te reinigen.
Volg de gebruiksinstructies van de fabrikant.

#### 6.1.3 Reiniging van het deksel, de toiletbril en het afstandsbediening

Gebruik wekelijks een zachte doek om de afstandsbediening, toiletbril en deksel schoon te maken.

### 6.2 ONDERHOUD

#### 6.2.1 Ontkalking

Zie pagina 10. Voer iedere 2 à 3 maanden een ontkalking uit, afhankelijk van de hardheid van het water, of als de gele LED op de zijknop knippert. Gebruik onze exclusieve **Saniwash** ontkalker (ref: SANIWASH-999) die speciaal ontworpen is om te ontkalken met behoud van het apparaat.
Verwijder de lijst aan de achterkant. Druk binnen 3 seconden 3 keer op om te voorkomen dat het deksel omhoog komt. Verwijder het deksel van de ontkalkingstank. Giet langzaam 100 ml ontkalker in het

tank. Start de ontkalkingscyclus door 5 seconden op de knop achterop of de knop op de afstandsbediening te drukken.

#### 6.2.2 De batterijen van de afstandsbediening vervangen

Alle ledlampjes van de afstandsbediening gaan branden en knipperen wanneer u op een van de toetsen van de afstandsbediening drukt om aan te geven dat de batterijen moeten worden vervangen.

#### 6.2.3 Het reservoir legen

Om onderhouds- en reparatiewerkzaamheden te vergemakkelijken, moet u het waterreservoir volledig legen zonder het apparaat te demonteren, met behulp van de afvoerslang: zie pagina 11.

## 7. PROBLEMEN OPLOSSEN

**GEVAAR**

⇨ Koppel de voeding los voor elke ingreep !

| Problemen | Mogelijke oorzaken | Oplossingen |
|---|---|---|
| Het toestel start niet. Er brandt geen LED. Er klinkt geen piepje. | Het apparaat is niet aangesloten. | Sluit het apparaat aan. |
| | Probleem met de stroomvoorziening. | Corrigeer het probleem. |
| | Apparaat staat niet aan. | Druk op de achterknop (zie 5.3.3). |
| De douchestraal komt uit maar het water stroomt niet. | Geen watertoevoer. | Controleren of de waterkraan open is. |
| | Watertoevoer met lage druk. | Het nodige doen om de waterdruk te verhogen. |
| De afstandsbediening werkt niet wanneer men op een knop drukt. | Aanwezigheids-sensor niet geacti-veerd. | Ga zitten om de was-, massage- en droogfuncties te kunnen gebruiken. |
| | Afstandsbediening heeft geen stroom | Controleer de batterijen van de afstandsbediening. Vervang ze. |
| | Afstandsbediening niet gekoppeld. | Start de koppelprocedure (zie 5.4) |
| Er stroomt water zonder dat het apparaat gebruikt wordt. | Automatische reiniging van de douchestraal. | De automatische reiniging stopt vanzelf als deze klaar is. |
| | Afvoer van resterend water rond de douchestraal. | Afvoer van druppels die rond de douchestraal lopen stopt vanzelf. |
| Water druppelt onder de kom. | Afvoer via de overloop van het apparaat. | Normale overloop. Te controleren. |
| Het rode ledlampje van de zijknop knippert zonder pieptoon | Fout | Noteer de knipperfrequentie. Haal de stekker uit het stopcontact en neem contact op met de klantenservice. |
| Het rode lampje op de zijknop knippert 9 keer en de zoemer geeft 5 pieptonen | Fout bij het initialiseren van het waterreservoir, apparaat vergrendeld | Sluit de watertoevoer af, reinig het filter van de elektromagnetische klep en start het apparaat opnieuw op. |

## 8. VERWIJDERING

Het apparaat mag niet worden weggegooid als huishoudelijk afval en moet worden ingeleverd bij een recycling punt voor elektrische apparaten. Het weggooien van elektrisch en elektronisch afval, het recyclen en herstel van enige vorm van gebruikte apparaten dragen bij aan het behoud van ons milieu.

## 9. NORMEN

Dit apparaat voldoet aan de Europese laagspannings- en EN1717-normen (Bescherming tegen vervuiling van drinkwater in binneninstallaties).

## 10. GARANTIE

Het apparaat heeft twee jaar garantie vanaf de aankoopdatum, onder voorbehoud van een installatie, gebruik en onderhoud in overeenstemming met deze handleiding.

## 1. BEZPEČNOST

**Označení upozornění**

| | Význam |
|---|---|
| NEBEZPEČÍ | varuje před bezprostředně hrozícím nebezpečím, a pokud se mu nepředejde, má za následek smrt nebo těžký úraz. |
| VAROVÁNÍ | varuje před bezprostředně hrozícím nebezpečím, a pokud se mu nepředejde, může mít za následek smrt nebo těžký úraz. |
| UPOZORNĚNÍ | Tento termín označuje nebezpečí s nízkým rizikem, které může v případě, že se mu nepodaří zabránit, vést k lehkému zranění. |
| OZNÁMENÍ | Upozornění jehož nedodržení může vést k ohrožení bezpečnosti zařízení. |
| | Obecný symbol nebezpečí. Konkrétní nebezpečí je specifikováno případ od případu údaji v tabulce. |
| | Výstraha před elektrickým napětím. Nebezpečí poranění vysokým napětím. |

## 2. POPIS

### 2.1 POUŽITÍ

**Saniwash** je WC mísa vybavená mycím a sušícím sedátkem s integrovanou sprchou a teplovzdušným ventilátorem. Lze ji používat i jako klasické WC.
**Saniwash** nabízí řadu funkcí pro péči, hygienu a komfort. Všechny tyto funkce lze nastavit a používat pomocí 2 intuitivních ovládacích prvků: otočného tlačítka na boku a dálkového ovladače.

### 2.2 PŘEHLED

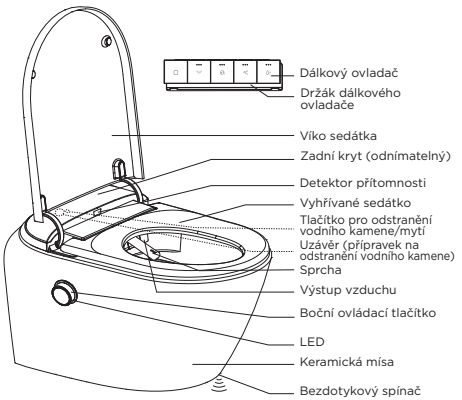


### 2.3 PŘEDSTAVENÍ FUNKCÍ

Péče:
- Oplach konečníku
- Oplach vulvy
- Nastavitelná poloha sprchy
- Možná oscilace sprchy
- Nastavitelná intenzita trysky
- Sušení

Komfort
- Masáž okysličením vody
- Nastavitelná teplota vody
- Nastavitelná teplota sedátka
- Nastavitelná teplota sušení
- Víko a sedátko s pádovou brzdou

- Orientační nasvícení
- Nasvícení mísy
- Programování uživatelských předvoleb
- Deodorace

Hygiena, údržba
- Automatické otevírání víka
- Čištění a sterilizace sprchy a trysek
- Sterilizace mísy
- Odstranění vodního kamene

Úsporný režim

### 2.4 PRINCIP FUNGOVÁNÍ

• Když je spotřebič zapnutý, můžete ovládat některé komfortní funkce a funkce údržby.
• Když si sednete na sedadlo, aktivuje se snímač přítomnosti a můžete ovládat funkce péče.

### 2.5 TECHNICKÉ ÚDAJE

| Obecné údaje | |
|---|---|
| **Napětí** | 220-240 V |
| **Frekvence** | 50-60 Hz |
| **Jmenovitý příkon** | 1180 W |
| **Elektrická třída** | I |
| **Stupeň ochrany** | IPX4 |
| **Potřebný tlak vody** | 0,10 MPa-0,75 MPa |
| **Maximální nosnost mísy** | 400 kg |
| **Rozměry** | 590 x 395 x 420 mm |
| **Hmotnost netto** | 33 kg |
| **Napájení dálkového ovládání** | 2 baterie AAA |
| **Funkce mytí** | |
| **Průtok mytí** | 3 niveluri: od 460 do 650 mL/min |
| **Teplota vody** | 3 stupně ohřevu (35 až 42 °C*) |
| **Vyhřívané sedátko** | |
| **Teplota** | 4 niveluri: temperatura ambiantă şi 3 niveluri de încălzire (do 38 °C*) |
| **Sušení** | |
| **Teplota** | 4 niveluri: temperatura ambiantă şi 3 niveluri de încălzire (do 52 °C*) |

*Hodnota závisí na teplotě místnosti.

## 3. INSTALACE

### 3.1 POŽADAVKY NA INSTALACI

Viz strana 6.

**VAROVÁNÍ**

**Připojení k systému recyklace vody.**
Riziko podráždění pokožky, riziko poškození zařízení.
⇨ Připojte k přívodu studené pitné vody.

• Zařízení je třeba instalovat v interiéru, v místnosti, kde se teplota pohybuje mezi 3 a 40 °C.
• Elektrický kabel použitý k připojení je typu 3G 1.5 a je uzemněný. Viz norma platná v zemi použití.
• Je namontován rám držící mísu. Přívodní hadice vody a elektrický kabel musí vyčnívat z rámu minimálně o 300 mm. Závitové tyče pro zavěšení mísy vyčnívají o 60 mm, které je třeba při instalaci upravit.

### 3.2 HYDRAULICKÉ PŘIPOJENÍ

Je nezbytné namontovat uzavírací kohout (Ø⅜") na přívod vody podle obrázku. Viz obr. 1.

### 3.3 ELEKTRICKÉ NAPÁJENÍ

**NEBEZPEČÍ**

⇨ Dokud není instalace dokončena, nepřipojujte zařízení k napájení.

**NEBEZPEČÍ**

**Připojení mokrýma rukama.**
Nebezpečí úrazu elektrickým proudem.
⇨ Nepřipojujte zařízení mokrýma rukama.

Ujistěte se, že je přípojka určena pouze pro mycí sedátko a že je uzemněná.

Připojte konektory podle obrázku 7.
Při připojování napájecího kabelu dodržujte barvy (viz obrázek 8).

### 3.4 MONTÁŽ DRŽÁKU DÁLKOVÉHO OVLADAČE

Viz obr. 10.
Nainstalujte držák a ujistěte se, že je dálkový ovladač dosažitelný ze sedící polohy.

## 4. UVEDENÍ DO PROVOZU

• Otevřete přívod vody.
• Zapněte napájení zařízení.
Nádrž se naplní.
Operace může trvat několik sekund.
Dbejte na správné nastavení splachování a na to, aby v žádném případě nedocházelo k rozstřiku vody na sedátko.
Pokud zařízení nepoužíváte, přejde do pohotovostního režimu: kontrolka LED na bočním tlačítku bliká bíle.

## 5. POUŽÍVÁNÍ

### 5.1 DOPORUČENÍ K POUŽÍVÁNÍ

**NEBEZPEČÍ**

**Šplouchání a stříkání.**
Nebezpečí vniknutí vody do výrobku, zkratu nebo požáru.
Riziko vzniku zápachu.
⇨ Na mycí sedátko nelijte vodu.
⇨ Na mycí sedátko, sprchu či výstup vzduchu nemočte.
⇨ Neinstalujte do obytného automobilu, lodi nebo na jiné nestabilní místo.

**NEBEZPEČÍ**

**Přítomnost hořlavin a zdrojů tepla.**
Nebezpečí požáru.
Riziko deformace plastu.
⇨ Do toalety nesplachujte hořlaviny.
⇨ V blízkosti výrobku nekuřte.

**NEBEZPEČÍ**

⇨ Pokud se chystáte na delší dobu odejít a v případě bouřky odpojte zařízení ze sítě.

**NEBEZPEČÍ**

**Používání v případě, že je celé zařízení nebo jeho část poškozena.**
Nebezpečí vniknutí vody, úrazu elektrickým proudem, zkratu a požáru.
⇨ Odpojte zařízení ze zásuvky v případě:
• úniku vody nebo poškození spotřebiče,
• hluku, neobvyklých pachů nebo kouře vycházejícího ze zařízení,
• nadměrné teploty sedátka.

**UPOZORNĚNÍ**

**Dlouhodobé používání vyhřívaného sedátka.**
Nebezpečí lehkých popálenin.
⇨ Dbejte zvýšené opatrnosti, pokud sedátko používá dítě nebo osoba se zdravotním postižením.
⇨ Nepoužívejte, pokud jste ospalí nebo užíváte léky.

**DŮLEŽITÉ**

- Víko a sedačku nenasazujte silou.
- Pokud se chystáte na delší dobu odjet, je nutné vypnout přívod vody a chránit systém před zamrznutím.

Zařízení unese až 400 kg.

### 5.2 POUŽÍVÁNÍ RŮZNÝCH FUNKCÍ

Při přiblížení k zařízení bezdotykový spínač pod mísou automaticky odklopí víko.
V závislosti na tom, zda je aktivován snímač přítomnosti (sedící osoba), nebo ne, můžete používat různé funkce sedátka (viz 5.3).

Při usednutí se aktivuje snímač přítomnosti:
- aktivaci potvrdí zvukový signál (pípnutí),
- LED kontrolka otočného tlačítka se rozsvítí bíle,
- voda teče přes sprchu (ne ven) a čistí ji.

Když je snímač přítomnosti deaktivován, sedadlo (je-li jím vybaveno) a víko se po 90 sekundách automaticky sklopí.

Přístup k funkcím je možný pomocí dálkového ovladače, bočního tlačítka (hlavní funkce) nebo zadního tlačítka.

Zvolená nastavení se uloží pro budoucí použití.

### 5.3 POUŽÍVÁNÍ OVLÁDACÍCH PRVKŮ A VYSVĚTLENÍ FUNKCÍ

#### 5.3.1 Tlačítka a nastavení dálkového ovladače

| Tlačítko | Funkce | Vysvětlení |
|---|---|---|
| **Přední panel** | | |
| | - STOP<br>- ON/OFF Orientační nasvícení | *Když je aktivován snímač přítomnosti:*<br>Stisknutím se zastaví probíhající funkce mytí<br>*Pokud není aktivován snímač přítomnosti:*<br>Podržením tlačítka stop po dobu delší než 5 sekund zapnete nebo vypnete orientační nasvícení (světlo pod mísou). |
| | - Oplach konečníku<br>- Intenzita trysky | *Funkce aktivovaná při zapnutí snímače přítomnosti:*<br>Stisknutím se spustí funkce. Sprcha se vyčistí, následně se vysune a z trysek začne proudit voda na čištění oblasti konečníku.<br>Když je funkce aktivní, každé další stisknutí vyvolá zvýšení průtoku vody na další stupeň, a to cyklicky ve 3 možných stupních. Kontrolky LED na tlačítku indikují zvolený stupeň. |
| | - Oplach vulvy<br>- Intenzita trysky | *Funkce aktivovaná při zapnutí snímače přítomnosti.*<br>Stisknutím se spustí funkce. Sprcha se vyčistí a poté se vysune. Z trysek následně začne proudit voda, která čistí oblast vulvy.<br>Když je funkce aktivní, každé další stisknutí vyvolá zvýšení průtoku vody na další stupeň, a to cyklicky ve 3 možných stupních. Kontrolky LED na tlačítku indikují zvolený stupeň. |
| | - Sušení<br>- Teplota sušení | *Funkce aktivovaná při zapnutí snímače přítomnosti.*<br>Funkce se spustí stisknutím tlačítka: víko se otevře a začne proudit horký vzduch.<br>Když je funkce aktivní, při každém dalším stisknutí se teplota přiváděného vzduchu zvýší o další stupeň, a to cyklicky ve 4 možných stupních. Kontrolky LED na tlačítku indikují zvolený stupeň**.<br>Teplota je kontrolovaná a v míse nikdy nepřekročí 52 °C. |
| | Teplota vody | *Lze používat během oplachu konečníku či vulvy.*<br>Každým stisknutím se teplota cyklicky posouvá o další stupeň ze 3 možných stupňů. Kontrolky LED na tlačítku indikují zvolený stupeň. |
| **Horní panel** | | |
| | Odstranění vodního kamene | *Funkce se aktivuje, když není sepnutý snímač přítomnosti.*<br>- Stiskněte 3krát během 3 sekund, aby bylo víko zavřené.<br>- Dlouhým stisknutím spustíte odstraňování vodního kamene (viz postup v části 6.2).<br>Poznámka: funkci lze spustit také pomocí tlačítka zpět (viz 5.3.3). |
| | Deodorace | Funkce se aktivuje jedním stisknutím: deodorace se spustí, jakmile se uživatel posadí (aktivuje se snímač přítomnosti), a automaticky se zastaví, jakmile uživatel vstane. Chcete-li tuto funkci zastavit, stiskněte tlačítko znovu. |
| | Nasvícení mísy | Světlo v míse zůstává rozsvícené, ale jeho intenzita se mění v závislosti na intenzitě světla v místnosti.<br>Dlouhým stisknutím se funkce deaktivuje (světlo je vždy zhasnuté), krátkým stisknutím se funkce opět aktivuje. |
| | Poloha sprchy | *Lze nastavit, když je aktivní funkce oscilace.*<br>Při každém stisknutí tlačítka > se sprcha posune o jeden stupínek vpřed, při každém stisknutí tlačítka < se sprcha posune o jeden stupínek dozadu. |
| | Masáž | *Při používání funkce oplachu konečníku nebo vulvy.*<br>1. stisknutí: spustí se funkce přerušované masáže.<br>2. stisknutí: masáž je kontinuální.<br>3. stisknutí: zastaví masážní funkci. |
| | Oscilace sprchy | *Při používání funkce oplachu konečníku nebo vulvy.*<br>1. stisknutí: zahájení oscilace<br>2. stisknutí: konec oscilace.<br>Polohu trysky lze nastavit pomocí tlačítek „Poloha sprchy“, < a >. |
| | Program Uživatel 1 a 2 | Umožňuje zapamatovat si nastavení „Teploty vody“, „Intenzity proudu“, „Teploty sušení“ a „Polohy sprchy“ dvou různých uživatelů.<br>Nastavení se uloží stisknutím vybraného uživatelského programu na více než dvě sekundy. LED kontrolky dálkového ovladače dvakrát zablikají, čímž se potvrdí uložení.<br>Při příštím použití WC musí uživatel stisknout tlačítko pro svůj program, aby bylo možné využívat přímo vlastní nastavení. |
| | Otevírání/ zavírání sedátka | Stisknutím se sedátko otevírá a zavírá. |
| | Otevírání/ zavírání víka | Stisknutím se víko otevírá a zavírá. |
| **Zadní panel** | | |
| | Sterilizace mísy | *Funkce se aktivuje, když není zapnutý snímač přítomnosti a když je víko zavřené.*<br>Stisknutím tlačítka se zahájí sterilizace mísy UV zářením. Sterilizace trvá 10 minut. Kontrolky LED na bočním tlačítku a uvnitř mísy zmodrají.<br>Je-li víko během sterilizace odklopené, sterilizace se zastaví a bude pokračovat po sklopení víka. |
| ECO | Úsporný režim | Spouští a ukončuje úsporný režim. V úsporném režimu je teplota sedátka nastavena na minimum, pokud je vyhřívané, a všechna světla jsou vypnutá.<br>Při aktivaci snímače přítomnosti se úsporný režim pozastaví a obnoví se po deaktivaci snímače. |
| | Čištění sprchy | *Když není snímač aktivován.*<br>Jedno stisknutí: sprcha se vysune (3 krát) a proud vody ji očistí. |

| | | |
|---|---|---|
| | Teplota sedátka | *Lze použít bez ohledu na stav snímače.*<br>Každým stisknutím se teplota sedátka zvýší o další stupeň, a to cyklicky ve 4 možných stupních. Kontrolky LED na tlačítku indikují zvolený stupeň**.<br>Poznámka: aby nedošlo k opaření, sníží se teplota sedátka automaticky na 32 °C, když je snímač aktivován po dobu 15 minut. |
| **Kombinace tlačítek** | | |
| + | | Stisknutím a podržením obou tlačítek současně se aktivuje nebo deaktivuje automatické odklápění víka. |
| + | | Dlouhým současným stisknutím obou tlačítek se aktivuje nebo deaktivuje automatické sklápění víka. |
| + | | Dlouhým současným stisknutím obou tlačítek vysunete sprchu (pro čištění, ...). Chcete-li ji zasunout zpět, stiskněte tlačítko STOP nebo se posaďte. |

**nesvítí žádná LED kontrolka = pokojová teplota (bez ohřevu).
Zařízení vydá při stisknutí klávesy dvojitý zvukový signál, pokud funkce není přístupná.
Poznámka: Pokud při stisknutí tlačítka blikají všechny LED diody na dálkovém ovladači, viz bod 6.2.

#### 5.3.2 Boční tlačítko

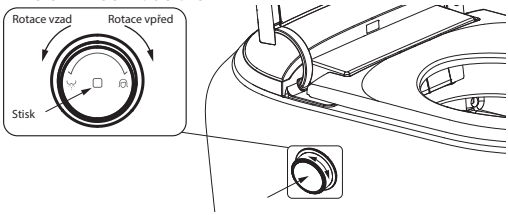


Tlačítko umožňuje spouštění hlavních funkcí, když je aktivován snímač přítomnosti.

Možné akce pomocí tlačítka:

| 1. akce | Funkce | 2. akce | Funkce |
|---|---|---|---|
| Rotace<br>- vpřed<br>- vzad | Spouští mytí<br>- vulvy<br>- konečníku | Rotace vpřed | Vysunutí sprchy |
| | | Rotace vzad | Zasunutí sprchy |
| | | Krátké stisknutí | Zastavení mytí |
| Dlouhé stisknutí po dobu 3 sekund | Spouští sušení | Rotace vpřed | Zvýšení teploty sušení |
| | | Rotace vzad | Snížení teploty sušení |
| | | Krátké stisknutí | Zastavení sušení. |
| Dlouhé stisknutí po dobu 10 sekund | Vypnutí/ zapnutí dálkového ovladače | | |

LED bočního tlačítka:
- bliká bílá: zařízení je zapnuto
- svítí bílá: zařízení je používáno
- modrá: probíhá sterilizace mísy
- žlutá: varování: nutné odstranění vodního kamene. Viz 6.2.
- bliká zelená: probíhá odstraňování vodního kamene
- červená: závada. Viz 7.

#### 5.3.3 Zadní tlačítko

Zadní tlačítko slouží k ovládání dvě funkcí:

Odstranění vodního kamene:
Není-li aktivován snímač přítomnosti,
- stiskněte tlačítko třikrát během 3 sekund, aby bylo víko zavřené,
- poté stiskněte na 5 sekund pro spuštění odstraňování vodního kamene.

Viz postup v části 6.2.

Zapnutí/vypnutí zařízení:
Když není aktivován snímač přítomnosti a nepoužívá se funkce odstraňování vodního kamene, krátkým stisknutím se zařízení vypne: funkce již nelze používat a světla zhasnou. Krátkým stisknutím tlačítka se zařízení opět zapne.

### 5.4 ZMĚNA PÁROVÁNÍ DÁLKOVÉHO OVLÁDÁNÍ

Myčka **Saniwash** a její dálkové ovládání jsou spárovány z výroby. Může být nutné dálkový ovladač znovu spárovat, například pokud se v jednom domě používá více jednotek **Saniwash**.

1. Odpojte spotřebič ze zásuvky alespoň na 30 sekund.
2. Znovu spotřebič připojte. Po 50 sekundách zařízení vydá zvukový signál.
3. Po pípnutí, stiskněte současně tlačítka "Wash vulva" a "Dry" na 5 sekund.
Všechny kontrolky na dálkovém ovladači se rozsvítí a začnou blikat.
4. Stiskněte tlačítko "Teplota vody" tolikrát, kolikrát je třeba, abyste zvolili jeden z 9 možných párovacích kódů: počet rozsvícených LED diod indikuje zvolený kód.
5. Stisknutím tlačítka "Stop" kód potvrdíte.
Zařízení vydá potvrzovací zvukový signál. Dálkové ovládání je připraveno k použití.

## 6. ČIŠTĚNÍ/ÚDRŽBA

**NEBEZPEČÍ**

⇨ Před jakýmkoli zásahem vypojte přístroj z napájení elektrickým proudem !

**OZNÁMENÍ**

⇨ Nepoužívejte agresivní chemické prostředky (např. aceton, bělidlo apod.), které by mohly poškodit materiál mycího sedátka.

### 6.1 ČIŠTĚNÍ

#### 6.1.1 Čištění sprchy

**OZNÁMENÍ**

⇨ Sprchu netahejte, neohýbejte a netlačte na ni.

Automatická sterilizace:
Sprcha se po každém použití automaticky sterilizuje UV zářením. Po uplynutí jedné minuty od přepnutí snímače přítomnosti do deaktivovaného stavu začne dvouminutová sterilizace. Aktivuje-li někdo během této doby snímač přítomnosti, sterilizace se zastaví.

Každodenní čištění:
Každodenní čištění sprchy se spouští pomocí dálkového ovladače.

Odstraňování vodního kamene
Aby se zabránilo usazování vodního kamene, pravidelně čistěte kryt trysek na konci sprchové hlavice. Ručně vyjměte sprchovou hlavici (viz 5.3.1). Sejměte kryt trysek a namočte jej do bílého octa.

#### 6.1.2 Čištění mísy

Každodenní sterilizace:
Každodenní sterilizaci mísy UV zářením se spouští pomocí dálkového ovladače nebo zadního tlačítka.

Týdenní čištění:
K čištění mísy používejte čisticí prostředky na sanitární keramiku. Postupujte podle pokynů výrobce.

#### 6.1.3 Čištění víka, sedátka a ovladače:

Dálkový ovladač, sedátko a víko toalety čistěte jednou týdně měkkým hadříkem.

### 6.2 ÚDRŽBA

#### 6.2.1 Odstranění vodního kamene

Viz strana 10.

Vodní kámen odstraňujte každé 2 až 3 měsíce v závislosti na tvrdosti vody. Použijte náš exkluzivní odstraňovač vodního kamene **Saniwash** (ref.:

SANIWASH-999), který je speciálně navržen tak, aby odstraňoval vodní kámen a zároveň chránil spotřebič. Důkladně promíchejte. Sejměte zadní kryt. Směs nalijte do zásobníku. Stiskněte 3x během 3 sekund, aby se víko nezvedlo. Sejměte víko z nádržky na odstraňování vodního kamene. Do nádržky pomalu nalijte 100 ml přípravku na odstraňování vodního kamene. Spusťte cyklus odstraňování vodního kamene stisknutím tlačítka zpět nebo tlačítka na dálkovém ovladači po dobu 5 sekund.

#### 6.2.2 Výměna baterií v dálkovém ovladači

Po stisknutí některého z tlačítek na dálkovém ovladači se rozsvítí a začnou blikat všechny LED diody na dálkovém ovladači, což signalizuje, že je třeba vyměnit baterie.

#### 6.2.3 Vypouštění nádrže

Pro usnadnění údržby a opravy zcela vypusťte nádrž na vodu bez demontáže zařízení pomocí vypouštěcí hadice: viz strana 11.

## 7. PŘÍPADNÉ ZÁSAHY

| Závada | Pravděpodobné příčiny | Nápravná opatření |
|---|---|---|
| Zařízení se nespouští. Nesvítí žádná LED kontrolka. Neozve se žádné pípnutí. | Zařízení není připojeno. | Zapojte zařízení. |
| | Problém s napájením. | Odstraňte problém. |
| | Zařízení není zapnuté. | Stiskněte zadní tlačítko. (viz 5.3.3). |
| Sprcha se vysune, ale voda neproudí. | Závada na přívodu vody. | Zkontrolujte, zda je otevřen vodní ventil. |
| | Nízký tlak přívodu vody. | Proveďte nezbytná opatření ke zvýšení tlaku vody. |
| Dálkový ovladač po stisknutí tlačítka nefunguje. | Snímač přítomnosti není aktivován. | K využívání funkce mytí, masáže a sušení je třeba se posadit. |
| | Dálkový ovladač není napájen. | Zkontrolujte baterie v dálkovém ovladači. Vyměňte je. |
| | Dálkové ovládání není spárováno. | Spusťte postup párování (viz 5.4). |
| Voda protéká, i když se zařízení nepoužívá. | Automatické čištění sprchy. | Automatické čištění se po skončení zastaví. |
| | Vypuštění vody zbývající kolem sprchy. | Odkapávání ze sprchy se samo zastaví. |
| Voda kape pod mísou. | Odtok vody přes přepad spotřebiče. | Normální přepad. Je třeba sledovat. |
| Červená LED kontrolka na bočním tlačítku bliká bez pípnutí | Závada | Poznamenejte si sekvenci blikání. Odpojte spotřebič od sítě a kontaktujte poprodejní servis. |
| Červená kontrolka na bočním tlačítku bliká 9krát a bzučák vydá 5 pípnutí | Chyba inicializace nádrže na vodu, zablokování zařízení | Vypněte vodu, vyčistěte filtr elektromagnetického ventilu a restartujte zařízení. |

## 8. LIKVIDACE



Tento výrobek nesmí být likvidován jako domácí odpad. Musí být likvidován v místě recyklace elektrických zařízení. Výrobek pro likvidaci odevzdejte na místo určené pro sběr elektro odpadu ve vaší obci.

## 9. NORMY

Toto zařízení splňuje evropské normy pro nízké napětí a ČSN EN 1717 (Ochrana proti znečištění pitné vody ve vnitřních vodovodech).

## 10. ZÁRUKA

Na zařízení se poskytuje záruka dva roky ode dne nákupu za podmínky jeho instalace, používání a údržby v souladu s pokyny tohoto návodu.

## 1. SECURITATE

**Identificarea avertismentelor**

| | Semnificație |
|---|---|
| PERICOL | Acest termen definește un pericol cu risc ridicat care poate conduce la deces sau la vătămări corporale grave dacă nu este evitat. |
| AVERTISMENT | Acest termen definește un pericol cu risc mediu care poate conduce la vătămări corporale minore până la grave dacă nu este evitat. |
| ATENȚIE | Acest termen definește un pericol cu risc scăzut care poate conduce la vătămări corporale minore dacă nu este evitat. |
| AVIZ | Acest termen caracterizează pericolele pentru echipament și buna funcționare a acestuia. |
|  | Avertizare de pericol general. Pericolul concret este precizat de la caz la caz prin indicațiile prevăzute în tabel. |
|  | Avertizare cu privire la pericolele inerente tensiunii electrice și oferă informații privind protecția împotriva tensiunii electrice. |

## 2. DESCRIERE

### 2.1 APLICAȚII

**Saniwash** este un bol echipat cu o clapetă de spălare și uscare, cu duș integrat și ventilator cu aer cald. Poate fi folosit și ca toaletă tradițională.
**Saniwash** oferă multe caracteristici pentru îngrijire, igienă și confort. Reglarea și utilizarea tuturor acestor funcții este posibilă datorită a 2 comenzi intuitive: un buton rotativ lateral și o telecomandă.

### 2.2 PREZENTARE GENERALĂ

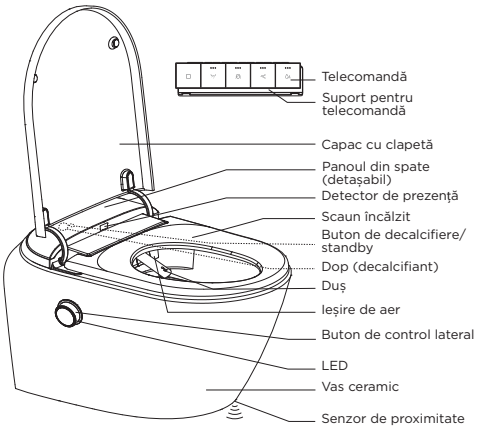


### 2.3 PREZENTAREA FUNCȚIILOR

Îngrijire
- Curățare anală
- Spălarea vulvei
- Poziția reglabilă a dușului
- Dușul de mână poate oscila
- Intensitate reglabilă a jetului
- Uscare

Confort
- Masaj prin oxigenarea apei
- Temperatura reglabilă a apei

- Temperatura reglabilă a scaunului
- Temperatura reglabilă de uscare
- Capac și scaun cu frână de cădere
- Iluminare de orientare
- Iluminarea vasului de toaletă
- Programarea preferințelor utilizatorului
- Dezodorizare

Igiena și întreținerea
- Deschidere automată a capacului
- Curățarea și sterilizarea dușului și a duzelor
- Sterilizarea vasului
- Decalcifiere

Mod de economisire a energiei

### 2.4 PRINCIPIUL DE FUNCȚIONARE

• Când dispozitivul este pornit, puteți controla anumite funcții de confort și de întreținere.
• Atunci când vă așezați pe scaun, se activează senzorul de prezență și puteți controla funcțiile de îngrijire.

### 2.5 CARACTERISTICI TEHNICE

| Caracteristici generale | |
|---|---|
| **Tensiune electrică** | 220-240 V |
| **Frecvență** | 50-60 Hz |
| **Consumul de energie** | 1180 W |
| **Clasă electrică** | I |
| **Indice de protecție** | IPX4 |
| **Presiunea apei necesară** | 0,10 MPa-0,75 MPa |
| **Sarcina maximă pe vas** | 400 kg |
| **Dimensiuni** | 590 x 395 x 420 mm |
| **Greutate netă** | 33 kg |
| **Sursa de alimentare a telecomenzii** | 2 baterii AAA |
| **Funcția de spălare** | |
| **Debitul de spălare** | 3 niveluri: 460 până la 650 mL/min |
| **Temperatura apei** | 3 niveluri de încălzire (35 până la 42°C*) |
| **Scaun încălzit** | |
| **Temperatură** | 4 niveluri: temperatura ambiantă și 3 niveluri de încălzire (până la 38°C*) |
| **Uscare** | |
| **Temperatură** | 4 niveluri: temperatura ambiantă și 3 niveluri de încălzire (până la 57°C*) |

*Valoarea depinde de temperatura ambiantă a camerei.

## 3. INSTALAREA

### 3.1 CERINȚE DE INSTALARE

A se vedea pagina 6.

**AVERTISMENT**

**Conectarea la un sistem de reciclare a apei.**
Risc de iritare a pielii, risc de deteriorare a aparatului.
⇨ Conectați-vă la rețeaua de alimentare cu apă potabilă menajeră rece.

• Aparatul trebuie instalat în interior, într-o încăpere în care temperatura se menține între 3 și 40 °C.
• Cablul electric utilizat pentru conectare este de tip 3G 1,5 și este împământat. Consultați standardul în vigoare în țara de utilizare.
• Cadrul care susține vasul de toaletă este instalat. Țeava de alimentare cu apă și cablul electric se extind cu cel puțin 300 mm dincolo de cadru. Tijele filetate pentru agățarea vasului de toaletă depășesc cu 60 mm, să fie reglate în timpul instalării.

### 3.2 RACORDARE HIDRAULICĂ

Este imperativă instalarea robinetului de închidere (Ø¾") a alimentării cu apă, așa cum este indicat. A se vedea figura 1.

### 3.3 RACORDAREA LA REȚEA

**PERICOL**

⇨ Nu alimentați aparatul cu energie electrică până când nu este finalizată instalarea.

**PERICOL**

**Conectarea cu mâinile ude.**
Risc de electrocutare.
⇨ Nu conectați cu mâinile ude.

Asigurați-vă că racordul este numai pentru clapeta de spălare și că este împământat.
Conectați conectorii după cum se arată în figura 7.
Respectați culorile (a se vedea figura 8) atunci când conectați cablul de alimentare.

### 3.4 INSTALAREA SUPORTULUI PENTRU TELECOMANDĂ

A se vedea figura 10.
Instalați suportul, asigurându-vă că telecomanda este accesibilă dintr-o poziție așezată.

## 4. PUNEREA ÎN FUNCȚIUNE

• Porniți alimentarea cu apă de la rețea.
• Porniți aparatul.
Rezervorul se va umple. Această operațiune poate dura câteva secunde.
Asigurați-vă că spălarea este reglată corect și că nu stropiți clapeta în niciun caz.
Atunci când nu este utilizat, aparatul intră în modul de așteptare: LED-ul de pe butonul lateral luminează intermitent alb pulsatil.

## 5. UTILIZARE

### 5.1 RECOMANDĂRI DE UTILIZARE

**PERICOL**

**Stropi, stropire.**
Risc de infiltrare a apei în produs, scurtcircuit, declanșare de incendiu.
Risc de mirosuri neplăcute.
⇨ Nu aruncați apă pe clapeta de spălare.
⇨ Nu urinați pe clapeta de spălare, pe duș sau pe ieșirea de aer.
⇨ Nu instalați într-o rulotă, într-o barcă sau în orice alt loc instabil.

**PERICOL**

**Prezența produselor inflamabile și a surselor de căldură.**
Risc de incendiu.
Risc de deformare a plasticului.
⇨ Nu aruncați produsele inflamabile în toaletă.
⇨ Nu fumați în apropierea produsului.

**PERICOL**

⇨ Scoateți aparatul din priză dacă aveți de gând să lipsiți pentru o perioadă lungă de timp și în caz de furtună.

**PERICOL**

**Utilizarea atunci când întregul aparat sau o parte a acestuia este deteriorată.**
Risc de pătrundere a apei, șoc electric, scurtcircuit sau incendiu.
⇨ Scoateți aparatul din priză în caz de:
• scurgeri de apă, deteriorare a aparatului,
• zgomot, miros neobișnuit de fum emanat de aparat,
• temperatura excesivă a clapetei.

**ATENȚIE**

**Utilizarea prelungită a scaunului încălzit.**
Risc de arsuri ușoare.
⇨ Rămâneți vigilent atunci când scaunul este utilizat de un copil sau de o persoană cu dizabilități.
⇨ A nu se utiliza în stare de somnolență, în cazul consumului de medicamente.

**IMPORTANT**

- Nu forțați capacul și scaunul în jos.
- Dacă aveți de gând să lipsiți pentru o perioadă lungă de timp, este esențial să opriți alimentarea cu apă de la rețea și să protejați sistemul de îngheț.

Aparatul poate suporta o sarcină de până la 400 kg.

### 5.2 UTILIZAREA DIFERITELOR FUNCȚII

Când vă apropiați de aparat, senzorul de proximitate de sub vas deschide automat capacul.
Puteți utiliza diferite funcții ale clapetei în funcție de faptul că senzorul de prezență este activat (persoană așezată) sau nu (a se vedea 5.3).
Atunci când vă așezați, senzorul de prezență este activat:
- un semnal sonor (bip) confirmă activarea,
- LED-ul de pe butonul rotativ devine alb continuu,
- apa curge peste duș (nu este scoasă) pentru a o curăța.

Când senzorul de prezență este dezactivat, scaunul (dacă este prevăzut) și capacul se închid automat după 90 de secunde.
Funcțiile sunt accesate cu ajutorul telecomenzii, al butonului lateral (funcții principale) sau al butonului din spate.
Setările pe care le alegeți sunt salvate pentru următoarea utilizare a sistemului.

### 5.3 UTILIZAREA COMENZILOR ȘI EXPLICAREA FUNCȚIILOR

#### 5.3.1 Butoanele și setările telecomenzii

| Buton | Funcție | Explicație |
|---|---|---|
| **Panou frontal** | | |
| | - STOP<br>- Iluminare de orientare ON/OFF | *Când senzorul de prezență este activat:*<br>Apăsați pentru a opri funcția de spălare în curs de desfășurare<br>*Când senzorul de prezență nu este activat:*<br>Țineți apăsat butonul de oprire timp de mai mult de 5 secunde pentru a aprinde sau stinge lumina de orientare (lumina de sub vas). |
| | - Curățare anală<br>- Intensitatea jetului | *Funcție activată atunci când senzorul de prezență este pornit:*<br>Prin apăsare se pornește funcția. Dușul de mână este curățat și apoi iese și apa începe să iasă din duze pentru a curăța zona anală.<br>Când funcția este în desfășurare, fiecare apăsare suplimentară aduce debitul de apă la nivelul următor, ciclic, pe 3 niveluri posibile. LED-urile de pe buton indică nivelul selectat. |
| | - Spălarea vulvei<br>- Intensitatea jetului | *Funcție activată atunci când senzorul de prezență este pornit.*<br>Prin apăsare se pornește funcția. Dușul de mână este curățat și apoi iese.<br>Apa începe apoi să iasă din duze pentru a curăța zona vulvei. Când funcția este în desfășurare, fiecare apăsare suplimentară aduce debitul de apă la nivelul următor, ciclic, pe 3 niveluri posibile. LED-urile de pe buton indică nivelul selectat. |
| | - Uscare<br>- Temperatura de uscare | *Funcție activată atunci când senzorul de prezență este pornit.*<br>Apăsarea pornește funcția: trapa se deschide și aerul cald este suflat.<br>Când funcția este în desfășurare, fiecare apăsare suplimentară duce temperatura aerului suflat la nivelul următor, ciclic, peste 4 niveluri posibile. LED-urile de pe buton indică nivelul selectat**.<br>Temperatura este controlată și nu depășește niciodată 52 °C în vasul de toaletă. |
| | Temperatura apei | *Poate fi folosit în timpul curățării anale sau a vulvei.*<br>Fiecare apăsare face ca temperatura să crească la nivelul următor ciclic, pe 3 niveluri posibile. LED-urile de pe buton indică nivelul selectat. |
| **Partea superioară** | | |
| | Decalcifiere | *Funcție activată atunci când senzorul de prezență nu este pornit.*<br>- Apăsați de 3 ori în 3 secunde pentru a menține capacul închis.<br>- O apăsare lungă pornește detartrajul (a se vedea procedura de la punctul 6.2).<br>Notă: funcția poate fi pornită și cu ajutorul butonului din spate (a se vedea 5.3.3) |
| | Dezodorizare | O singură apăsare activează funcția: dezodorizarea începe de îndată ce utilizatorul se așează (senzor de prezență activat) și se oprește automat de îndată ce se ridică.<br>Pentru a opri funcția, apăsați din nou butonul. |
| | Iluminarea vasului de toaletă | Lumina de localizare din vas rămâne aprinsă, dar intensitatea acesteia variază în funcție de intensitatea luminii din cameră.<br>O apăsare lungă dezactivează funcția (lumina este întotdeauna stinsă), iar o apăsare scurtă reactivează funcția. |
| | Poziția dușului | *Reglarea este posibilă atunci când este utilizată funcția de oscilație.*<br>Fiecare apăsare pe > deplasează dușul înainte cu o treaptă, fiecare apăsare pe < deplasează dușul înapoi cu o treaptă. |
| | Masaj | *Când funcția de spălare anală sau vulvară este în curs de desfășurare.*<br>Prima apăsare: începe funcția de masaj intermitent.<br>A 2-a apăsare: masajul devine continuu.<br>A 3-a apăsare: funcția de masaj se oprește. |
| | Oscilația dușului | *Când funcția de spălare anală sau vulvară este în curs de desfășurare.*<br>Prima apăsare: începe oscilația<br>a 2-a apăsare: sfârșitul oscilației.<br>Poziția duzei poate fi reglată cu ajutorul butoanelor „Poziția dușului”, < și >. |
| | Programul pentru utilizatorii 1 și 2 | Vă permite să salvați setările „Temperatura apei”, „Intensitatea jetului”, „Temperatura de uscare” și „Poziția dușului” a doi utilizatori diferiți.<br>Apăsați programul utilizatorului ales timp de mai mult de două secunde pentru a salva setările. LED-urile telecomenzii vor lumina intermitent de două ori pentru a confirma că setările au fost salvate.<br>Data viitoare când utilizați WC-ul, apăsați butonul pentru programul dumneavoastră pentru a beneficia direct de setările dumneavoastră. |
| | Deschiderea/ închiderea scaunului | Apăsați pentru a deschide sau a închide scaunul. |
| | Deschiderea/ închiderea capacului | Apăsați pentru a deschide sau a închide capacul. |

| Panoul din spate | | |
|---|---|---|
| | Sterilizarea vasului | *Funcție activată atunci când senzorul de prezență nu este pornit și când capacul este închis.*<br>Când se apasă butonul, vasul de toaletă este sterilizat prin raze UV. Sterilizarea durează 10 minute. LED-urile de pe butonul lateral și din interiorul vasului devin albastre. Dacă capacul este deschis în timpul sterilizării, procesul se oprește și se reia imediat ce capacul este coborât. |
| ECO | Modul de economisire a energiei | Pornește și oprește modul de economisire a energiei.<br>În modul de economisire a energiei, temperatura scaunului este la nivelul minim dacă acesta este încălzit și toate luminile sunt stinse.<br>Atunci când este activat senzorul de prezență, modul de economisire a energiei se întrerupe și se reia imediat ce senzorul este dezactivat. |
| | Curățarea dușului | *Când senzorul de prezență nu este activat.*<br>O singură apăsare: dușul iese (de 3 ori) și apa curge peste duș pentru a-l curăța. |
| | Temperatura scaunului | *Poate fi utilizat indiferent de starea senzorului.*<br>Fiecare apăsare ciclează temperatura scaunului prin 4 niveluri posibile. LED-urile de pe buton indică nivelul selectat**.<br>Notă: Pentru a preveni orice risc de arsuri, temperatura scaunului este redusă automat la 32°C atunci când senzorul este activat timp de 15 minute. |
| **Combinație de butoane** | | |
| + | | Apăsarea și menținerea apăsată a ambelor butoane simultan activează sau dezactivează deschiderea automată a capacului. |
| + | | Apăsarea și menținerea apăsată a ambelor butoane simultan activează sau dezactivează închiderea automată a capacului. |
| + | | Apăsând simultan și îndelungat pe ambele butoane, dușul se extrage (pentru curățare, ...). Pentru a-l retrage, apăsați pe STOP sau așezați-vă. |

**Niciun LED aprins = nivelul temperaturii ambiante (fără încălzire)
În cazul în care funcția nu este accesibilă, dispozitivul emite un bip dublu atunci când este apăsată o tastă.
Notă: Dacă toate LED-urile de pe telecomandă clipește atunci când apăsați o tastă, consultați 6.2.

**5.3.2 Buton lateral**

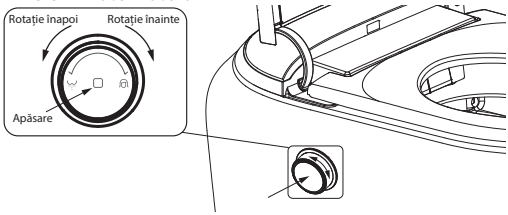


Butonul este utilizat pentru a lansa funcțiile principale atunci când este activat senzorul de prezență.

Acțiuni posibile pe buton:

| 1-a acțiune | Funcție | 2-a acțiune | Funcție |
|---|---|---|---|
| Rotație<br>- înainte<br>- înapoi | Pornește spălarea<br>- vulvară<br>- anală | Rotație înainte | Avansează dușul |
| | | Rotație înapoi | Retrage dușul |
| | | Apăsare scurtă | Oprește spălarea |
| Apăsare lungă timp de 3 secunde | Pornește uscarea | Rotație înainte | Crește temperatura de uscare |
| | | Rotație înapoi | Reduce temperatura de uscare |
| | | Apăsare scurtă | Oprește uscarea. |
| Apăsare lungă timp de 10 secunde | Telecomandă On/off | | |

Buton lateral LED:
- alb intermitent: aparat pornit
- alb permanent: aparat în funcțiune
- albastru: sterilizare vas în curs de desfășurare
- galben: avertizare-este necesară detartrarea. A se vedea 6.2.
- verde intermitent: decalcifiere în curs de desfășurare
- roșu: defecțiune. A se vedea 7.

**5.3.3 Buton spate**

Butonul din spate controlează două funcții:

Decalcifiere

Atunci când senzorul de prezență nu este activat,
- apăsați butonul de 3 ori în 3 secunde pentru a menține capacul închis,
- apoi apăsați timp de 5 secunde pentru a începe detartrarea.

Consultați procedura de la punctul 6.2.

ON/OFF aparat

Când senzorul de prezență nu este activat și dacă funcția de detartrare nu este în curs de desfășurare, o apăsare scurtă oprește dispozitivul: funcțiile nu mai sunt utilizabile și luminile se sting. Apăsați scurt butonul pentru a porni din nou aparatul.

### 5.4 MODIFICAREA ASOCIERII TELECOMENZII

**Saniwash** și telecomanda sa sunt împerecheate din fabrică.

Poate fi necesară o nouă împerechere a telecomenzii, de exemplu, dacă în aceeași casă sunt utilizate mai multe unități **Saniwash**.

1. Scoateți aparatul din priză timp de cel puțin 30 de secunde.
2. Reconectați aparatul. După 50 de secunde, aparatul emite un bip.
3. După bip, apăsați simultan timp de 5 secunde butoanele "Wash vulva" și "Dry" (Uscare).
Toate LED-urile de pe telecomandă se vor aprinde și vor clipi.
4. Apăsați butonul "Temperatura apei" de câte ori este necesar pentru a alege codul de împerechere din cele 9 coduri posibile: numărul de LED-uri aprinse indică codul ales.
5. Apăsați "Stop" pentru a confirma codul.
Aparatul emite un semnal sonor de confirmare. Telecomanda este gata de utilizare.

## 6. ÎNTREȚINERE / MENTENANȚA

| **PERICOL** |
|---|
| ⇨ Înainte de orice intervenție, deconectați mai întâi aparatul de la sursa electrică de alimentare! |

| **AVIZ** |
|---|
| ⇨ Nu utilizați agenți chimici agresivi (cum ar fi acetona, înălbitorul pur etc.) care ar putea degrada materialul clapetei de spălare. |

## 6.1 ÎNTREȚINERE

### 6.1.1 Curățarea dușului

**AVIZ**

⇨ Nu trageți, nu îndoiți și nu împingeți dușul.

Sterilizarea automată
Dușul este sterilizat automat prin raze UV după fiecare utilizare. La un minut după ce senzorul de prezență trece la starea dezactivată, sterilizarea începe și durează 10 minute. Dacă o persoană activează senzorul de prezență în această perioadă, sterilizarea se oprește.

Curățarea zilnică
Inițiați o curățare a dușului în fiecare zi, prin intermediul telecomenzii.

Decalcifiere
Pentru a preveni depunerile de calcar, curățați regulat capacul duzelor de la capătul dușului. Scoateți manual dușul (vezi 5.3.1). Scoateți capacul duzelor și înmuiați-l în oțet alb.

### 6.1.2 Curățarea vasului

Sterilizarea zilnică
Inițiați o sterilizare UV zilnică a vasului prin intermediul telecomenzii sau al butonului de revenire.

Curățare săptămânală
Utilizați produse de curățare adecvate pentru ceramica sanitară pentru a curăța vasul. Respectați instrucțiunile de utilizare ale producătorului.

### 6.1.3 Curățarea capacului, scaunului și comenzii

Cu o frecvență săptămânală, utilizați o cârpă moale pentru a curăța telecomanda, scaunul și capacul clapetei de spălare.

## 6.2 MENTENANȚA

### 6.2.1 Decalcifiere

A se vedea pagina 10.
Efectuați detartrajul la fiecare 2 sau 3 luni, în funcție de duritatea apei, sau dacă LED-ul galben de pe butonul lateral clipește. Utilizați detartrantul nostru exclusiv **Saniwash** (ref: SANIWASH-999) special conceput pentru a detartra în timp ce protejează aparatul.
Scoateți panoul din spate.Apăsați de 3 ori în decurs de 3 secunde pentru a împiedica ridicarea capacului. Îndepărtați capacul de pe rezervorul de decalcifiere. Turnați încet 100 ml de detartrant în rezervor. Porniți ciclul de detartraj apăsând butonul din spate sau butonul de pe telecomandă timp de 5 secunde.

### 6.2.2 Schimbarea bateriilor telecomenzii

Toate LED-urile telecomenzii se aprind și clipesc atunci când apăsați una dintre tastele telecomenzii, pentru a indica necesitatea schimbării bateriilor.

### 6.2.3 Golirea rezervorului

Pentru a facilita operațiunile de întreținere și depanare, goliți complet rezervorul de apă fără a demonta aparatul, utilizând furtunul de golire: vezi pagina 11.

## 7. ANOMALII, CAUZE, SOLUȚII

**PERICOL**

⇨ Înainte de orice intervenție, deconectați mai întâi aparatul de la sursa electrică de alimentare!

| Anomalii constatate | Cauze probabile | Soluții |
|---|---|---|
| Aparatul nu pornește. Nu se aprinde niciun LED. Nu se emite niciun semnal sonor. | Aparatul nu este conectat electric. | Conectați aparatul. |
| | Problemă de alimentare cu energie electrică. | Corectați problema. |
| | Aparatul nu este pornit. | Apăsați butonul spate (a se vedea 5.3.3). |
| Dușul iese, dar apa nu curge. | Defecțiune la alimentarea cu apă. | Verificați dacă robinetul de apă este deschis. |
| | Presiune scăzută a alimentării cu apă. | Luați măsurile necesare pentru a crește presiunea apei. |
| Telecomanda nu funcționează atunci când este apăsat un buton. | Senzorul de prezență nu este activat. | Așezați-vă pentru a accesa funcțiile de spălare, masaj și uscare. |
| | Telecomanda nu este alimentată. | Verificați bateriile telecomenzii. Schimbați-le. |
| | Telecomanda nu este asociată. | Începeți procedura de asociere (a se vedea 5.4) |
| Apa se scurge chiar și atunci când aparatul nu este utilizat. | Curățarea automată a dușului. | Curățarea automată se oprește când se termină. |
| | Evacuarea apei rămase în jurul dușului. | Scurgerea picăturilor din compartimentul dușului se oprește automat. |
| Apă care se scurge sub bol. | Scurgere prin revărsarea aparatului. | Revărsare normală. De monitorizat. |
| LED-ul roșu al butonului lateral clipește fără semnal sonor. | Defecțiune | Notați secvența de clipire. Scoateți aparatul din priză și contactați serviciul post-vânzare. |
| LED-ul roșu al butonului lateral clipește de 9 ori și buzzerul emite 5 semnale sonore. | Eroare de inițializare a rezervorului de apă, blocare a aparatului. | Opriți apa, curățați filtrul electrovalvei și reporniți aparatul. |

## 8. ELIMINAREA PRODUSULUI



Acest simbol înseamnă că produsul nu poate fi eliminat împreună cu gunoiul menajer obișnuit.
Urmează regulile din țara ta pentru colectarea separată a produselor electrice și electronice. Eliminarea corectă contribuie la prevenirea consecințelor negative asupra mediului și asupra sănătății umane.

## 9. STANDARDE

Acest aparat respectă standardele europene de joasă tensiune și EN1717 (Protecția împotriva poluării apei potabile în rețelele interioare).

## 10. GARANȚIE

**Saniwash** este garantat timp de doi ani de la data de cumpărare cu condiția ca instalarea, utilizarea și mentenanța să fie conforme cu prezentul manual de utilizare.

## 1. GÜVENLIK

**Uyarı simgelerin açıklaması**

| | Anlam |
|---|---|
| TEHLIKE | Kaçınılmadığı takdirde ölüm veya ciddi yaralanmalara neden olacak yüksek derecede tehlikeli bir durumu belirtir. |
| UYARI | Kaçınılmadığı takdirde ufak veya ciddi yaralanmalara neden olabilecek tehlikeli durumu belirtir. |
| ÖNLEM | Bu ifade, kaçınılmaması halinde küçük yaralanmalara yol açabilecek düşük riskli bir tehlikeyi tanımlar. |
| IKAZ | Cihaz ve cihazın düzgün çalışması için tehlikeli bir durumu belirtir. |
|  | Genel bir tehlikeyi belirten bir ikazdır. Tabloda sözkonusu tehlike ile ilgili bilgiler verilir. |
|  | Elektrik geriliminden doğan tehlike ikazı. Elektrik gerilimini önlemek için bilgiler verilir. |

## 2. TANIM

### 2.1 UYGULAMALAR

**Saniwash**, entegre duş başlığı ve sıcak hava fanına sahip bir yıkamalı ve kurutmalı klozetle donatılmış bir tuvalettir. Normal bir tuvalet olarak da kullanılabilir.
**Saniwash**, bakım, hijyen ve konfor için birçok işlev sağlar. Tüm bu işlevlerin ayarlanması ve kullanılması, sezgisel 2 kumandayla mümkündür: yanal bir döner düğme ve bir uzaktan kumanda.

### 2.2 GENEL GÖRÜNÜM

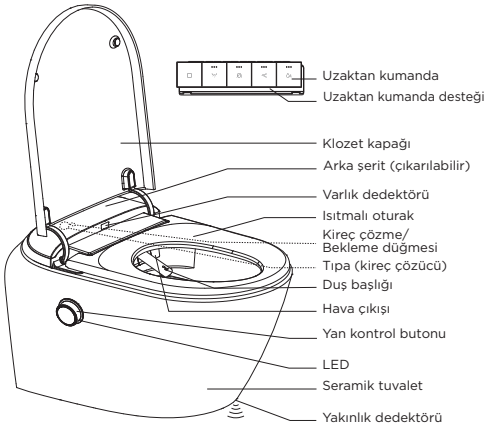


### 2.3 İŞLEVLERIN SUNUMU

Bakım
- Anal yıkama
- Vulva yıkama
- Ayarlanabilir duş başlığının konumu
- Duş başlığı salınabilir
- Ayarlanabilir püskürtme şiddeti
- Kurutma

Konfor
- Su oksijenasyonuyla masaj
- Ayarlanabilir su sıcaklığı
- Ayarlanabilir oturak sıcaklığı
- Ayarlanabilir kurutma sıcaklığı
- Yumuşak kapanışlı kapak ve oturak
- Yönlendirme aydınlatması
- Tuvalet aydınlatması
- Kullanıcı tercihlerinin programlanması
- Koku giderme

Hijyen, bakım
- Kapak otomatik açılması
- Duş başlığı ve püskürtme uçlarının temizlenmesi ve sterilizasyonu
- Tuvaletin sterilizasyonu
- Kireç çözme

Enerji tasarrufu modu

### 2.4 İŞLEYIŞ PRENSIBI

- Cihaz açık olduğunda bazı konfor ve bakım işlevlerini kontrol edebilirsiniz.
- Oturakta oturduğunuzda varlık sensörü etkinleşir ve bakım işlevlerini kontrol edebilirsiniz.

### 2.5 TEKNIK ÖZELLIKLER

| Genel özellikler | |
|---|---|
| **Besleme voltajı** | 220-240 V |
| **Frekans** | 50-60 Hz |
| **Motor gücü** | 1180 W |
| **Elektrik koruma sınıfı** | I |
| **Koruma sınıfı** | IPX4 |
| **Gerekli su basıncı** | 0,10 MPa-0,75 MPa |
| **Tuvalet üzerindeki maksimum yük** | 400 kg |
| **Dimensions** | 590 x 395 x 420 mm |
| **Poids net** | 33 kg |
| **Uzaktan kumandanın gücü** | 2 adet AAA pil |
| **Yıkama işlevi** | |
| **Yıkama debisi** | 3 seviye: 460 ila 650 mL/min |
| **Su sıcaklığı** | 3 sıcaklık seviyesi (35 ila 42°C*) |
| **Isıtmalı oturak** | |
| **Sıcaklık** | 4 seviye: ortam sıcaklığı ve 3 ısıtma seviyesi (38°C'ye kadar*) |
| **Kurutma** | |
| **Sıcaklık** | 4 seviye: ortam sıcaklığı ve 3 ısıtma seviyesi (57°C'ye kadar*) |

*Değer, odanın ortam sıcaklığına bağlıdır.

## 3. KURULUM

### 3.1 KURULUM IÇIN GEREKLILIKLER

Bakınız sayfa 6.

**UYARI**

**Bir su geri dönüşümü sistemine bağlantı.**
Ciltte tahriş riski, cihazın hasar görmesi riski.
⇨ Soğuk evsel içme suyu kaynağına bağlayın.

- Cihaz, içeriye, sıcaklığı 3 - 40 °C arasında olan bir odaya kurulmalıdır.
- Bağlantı için elektrik kablosu 3G 1.5 tipinde olup toprağa bağlanır. Cihazın kullanıldığı ülkede yürürlükte olan standarda başvurun.
- Tuvalet için destek işlevi gören şasi kurulur. Su giriş borusu ve elektrik kablosu şasiden en az 300 mm çıkıntı yapar. Tuvaleti asmak için kullanılan dişli çubuklar 60 mm kadar çıkıntı yapar.

### 3.2 GIRIŞ VE TAHLIYE BAĞLANTILARI

Su girişine belirtildiği gibi kesme valfi (Ø⅜") takılması zorunludur. Bakınız görsel 1.

### 3.3 ELEKTRIK BAĞLANTI

**TEHLIKE**

⇨ Kurulum tamamlanmadan cihazı elektriğe bağlamayın.

**TEHLIKE**

**Islak ellerle bağlantı.**
Elektrik çarpması riski.
⇨ Islak ellerle bağlamayın.

Bağlantının yalnızca yıkamalı klozet için olduğundan ve topraklandığından emin olun.
Konektörleri Şekil 7'de gösterildiği gibi bağlayın.
Güç kablosunu bağlarken renklere dikkat edin (bkz. Şekil 8).

### 3.4 UZAKTAN KUMANDA DESTEĞININ KURULUMU

Bakınız görsel 10.
Uzaktan kumandaya oturur konumda erişilebilir olduğuna dikkat ederek desteği takın.

## 4. ÇALIŞTIRMA

- Genel su kaynağını açın.
- Cihaza elektrik verin.

Hazne dolar. Bu işlem birkaç saniye sürebilir.
Hiçbir durumda klozete sıçramaması gereken sifon ayarının doğru yapıldığından emin olun.
Kullanılmadığında cihaz bekleme moduna girer: Yan düğme LED'i yanıp sönen beyaz renktedir.

## 5. KULLANIM

### 5.1 KULLANIM TAVSIYELERI

**TEHLIKE**

**Sıçratma, püskürme.**
Ürüne su sızması, kısa devre, yangın çıkması riski.
Kötü koku riski.
⇨ Yıkamalı klozete su dökmeyin.
⇨ Yıkamalı klozet, duş başlığı, hava çıkışına idrarınızı yapmayın.
⇨ Karavana, tekneye veya diğer dengesiz yerlere kurmayın.

**TEHLIKE**

**Yanıcı madde, ısı kaynağı mevcudiyeti.**
Yangın riski.
Plastiğin deforme olması riski.
⇨ Tuvalete yanıcı maddeler atmayın.
⇨ Ürün yakınında sigara içmeyin.

**TEHLIKE**

⇨ Uzun süre kullanılmayacaksa ve fırtına durumunda cihazın fişini prizden çıkarın.

**TEHLIKE**

**Cihazın tamamı veya bir kısmı hasarlıyken kullanım.**
Ürüne su sızması, elektrik çarpması, kısa devre, yangın çıkması riski.
⇨ Aşağıdaki durumlarda cihazın elektrik bağlantısını kesin:
• su sızıntısı, cihazda hasar,
• cihazdan gelen gürültü, olağandışı duman kokusu,
• klozette aşırı bir sıcaklık.

**ÖNLEM**

**Isıtmalı oturağın uzun süreli kullanımı.**
Hafif yanık riski.
⇨ Klozet bir çocuk, engelli bir kişi tarafından kullanıldığında dikkatli olun.
⇨ Uykuluyken veya ilaç etkisi altındayken kullanmayın.

**ÖNEMLI**

- Kapağın kapanmasını zorlamayın.
- Uzun süreli kullanılmayacaksa genel su beslemesini kesmek ve tesisatı donmaya karşı korumak gerekir.

Cihaz 400 kg'a kadar ağırlıkları destekler.

### 5.2 FARKLI IŞLEVLERIN KULLANIMI

Cihaza yaklaşıldığında tuvalet altındaki yakınlık sensörü, kapağın otomatik olarak açılması için komut verir.
Varlık sensörünün etkin olup olmamasına (oturan kişi) bağlı olarak farklı klozet işlevlerini kullanabilirsiniz (bkz. 5.3).
Klozete oturulduğunda varlık sensörü etkinleşir:
- sesli bir işaret (bip) etkinleşmeyi doğrular,
- döner düğmenin led'i sabit beyaz yanmaya başlar,
- temizlemek için duş başlığı (çıkış değil) üzerinden su akar.

Varlık sensörü devre dışı olduğunda oturak (varsa) ve kapak 90 saniye sonra otomatik olarak kapanır.
İşlevlere uzaktan kumanda, yan düğme (temel işlevler) veya arka düğme ile erişilir.
Seçilen ayarlar, sonraki kullanımlar için hafızaya alınır.

### 5.3 KOMUTLARIN KULLANIMI VE IŞLEVLERIN AÇIKLAMALARI

#### 5.3.1 Uzaktan kumanda ve ayar düğmeleri

| Düğme | İşlev | Açıklama |
|---|---|---|
| **Ön yüz** | | |
|  | - Durdurma<br>- AÇMA/ KAPAMA<br>Yönlendirme aydınlatması | *Varlık sensörü etkin olduğunda:*<br>Bir kez basıldığında devam eden yıkama işlevi durdurulur<br>*Varlık sensörü etkin değilken:*<br>Yönlendirme aydınlatmasını (tuvaletin altındaki ışık) açmak veya kapatmak için durdurma düğmesini 5 saniyeden fazla basılı tutun. |
|  | - Anal yıkama<br>- Fışkırtma şiddeti | *Varlık sensörü tetiklendiğinde etkinleştirilen işlev:*<br>Bir kez basıldığında işlev başlatılır. Duş başlığı temizlendikten sonra dışarı çıkar ve püskürtme uçlarından anal bölgeyi temizlemek için su çıkmaya başlar.<br>İşlev devam ederken, her ek basış su akışını döngüsel olarak bir sonraki seviyeye artırır ve toplam 3 olası seviye vardır. Düğme üzerindeki LED, seçilen seviyeyi gösterir. |
|  | - Vulva yıkama<br>- Fışkırtma şiddeti | *Varlık sensörü tetiklendiğinde işlev etkinleşir.*<br>Bir kez basıldığında işlev başlatılır. Duş başlığı yıkandıktan sonra dışarı çıkar. Vulva bölgesini yıkamak için püskürtme uçlarından su gelmeye başlar.<br>İşlev devam ederken, her ek basış su akışını döngüsel olarak bir sonraki seviyeye artırır ve toplam 3 olası seviye vardır. Düğme üzerindeki LED, seçilen seviyeyi gösterir. |
|  | - Kurutma<br>- Kurutma sıcaklığı | *Varlık sensörü tetiklendiğinde işlev etkinleşir.*<br>Bir kez basıldığında işlev başlatılır: Kapak açılır ve sıcak hava üflenir. İşlev devam ederken her ek basış, üflenen havanın sıcaklığını döngüsel olarak bir sonraki seviyeye yükseltir ve toplam 4 olası seviye vardır. Düğme üzerindeki LED, seçilen seviyeyi gösterir**.<br>Tuvalette sıcaklık kontrol altındadır ve hiçbir zaman 52 °C'yi geçmez. |
|  | Suyun sıcaklığı | *Anal veya vulva bölgesinin yıkanması işlevi sırasında kullanılabilir.*<br>Her bir basışta sıcaklık, döngüsel olarak bir sonraki seviyeye yükseltilir ve toplam 3 olası seviye vardır. Düğme üzerindeki LED, seçilen seviyeyi gösterir. |
| **Üst yüz** | | |
|  | Kireç çözme | *Varlık sensörü tetiklenmediğinde işlev etkinleşir.*<br>- Kapağı kapalı tutmak için 3 saniye içinde 3 kez basın.<br>- Uzun bir basış kireç çözme işlemini başlatır (bkz. 6.2'deki prosedür).<br>Not: Bu işlev aynı zamanda arkadaki düğmeyle de başlatılabilir (bkz. 5.3.3) |
|  | Koku giderme | Bir kez basıldığında işlev etkinleştirilir: Koku giderme, kullanıcı oturur oturmaz başlar (varlık sensörü etkinleştirilir) ve kullanıcı ayağa kalkar kalkmaz otomatik olarak durdurulur. Bu işlevi durdurmak için düğmeye bir kez daha basın. |

| | | |
|---|---|---|
| | Tuvalet aydınlatması | Tuvaletteki işaret ışığı yanık kalır, fakat yoğunluğu odadaki ışığın yoğunluğuna göre değişir. Düğmeye uzun süreyle basıldığında işlev devre dışı bırakılır (ışık her zaman yanar) ve kısa süreyle basıldığında işlev yeniden etkinleşir. |
| | Duş başlığının konumu | *Salınım işlevi devam ediyorken ayar yapmak mümkündür.* > tuşuna her basıldığında püskürtme bir çentik ilerletilir, < düğmesine her bastığınızda püskürtme bir çentik geri gider. |
| | Masaj | *Anal veya vulva bölgesi yıkama işlevi devam ederken.* 1. basış: Aralıklı masaj işlevi başlatılır. 2. basış: Masaj sürekli hale gelir. 3. basış: Masaj durdurulur. |
| | Duş başlığı salınımı | *Anal veya vulva bölgesi yıkama işlevi devam ederken.* 1. basış: Salınım başlatılır 2. basış: Salınım durdurulur. Başlığın konumu "Duş konumu", < ve > tuşları kullanılarak ayarlanabilir. |
| 1 2 | Kullanıcı Programı 1 ve 2 | İki farklı kullanıcı için "Su sıcaklığı", "Püskürtme şiddeti", "Kurutma sıcaklığı" ve "Duş başlığı konumu" ayarlarının hafızaya alınmasını sağlar. Ayarları kaydetmek için seçili kullanıcı programına iki saniyeden fazla basın. Ayarların kaydedildiğini onaylamak için uzaktan kumanda led'i iki kez yanıp söner. Tuvaletin bir sonraki kullanımında ayarlarınızı doğrudan kullanmak için programınızın düğmesine basın. |
| | Oturağın açılması/ kapatılması | Oturağı açmak veya kapatmak için basın. |
| | Kapağın açılması/ kapatılması | Kapağı açmak veya kapatmak için basın. |
| **Arka yüz** | | |
| | Tuvaletin sterilizasyonu | *Varlık sensörü tetiklenmediğinde ve kapak kapalı olduğunda işlev etkinleşir.* Düğmeye bir kez basılması, UV ışınlarıyla tuvaletin sterilizasyonunu başlatır. Sterilizasyon işlemi 10 dk. sürer. Tuvaletin yan ve iç düğmesinin led'leri maviye döner. Sterilizasyon işlemi sırasında kapak açıksa sterilizasyon durur ve kapak indirilir indirilmez işleme devam eder. |
| ECO | Enerji Tasarrufu modu | Enerji tasarrufu modunun başlatılması ve durdurulması. Enerji tasarrufu modunda, oturak ısınmışsa ve tüm ışıklar sönmüşse oturağın sıcaklığı minimum seviyededir. Varlık sensörü etkinleştirildiğinde Enerji tasarrufu modu duraklatılır ve sensör devre dışı kaldığı anda devam eder. |
| | Duş başlığının temizliği | *Sensör etkin değilken.* Bir kez basıldığında: Duş başlığı çıkar (3 kez) ve temizlemek için su akar. |
| | Oturağın sıcaklığı | *Sensör durumu ne olursa olsun kullanılabilir.* Her bir basışta oturağın sıcaklığı, döngüsel olarak bir sonraki seviyeye yükseltilir ve toplam 4 olası seviye vardır. Düğme üzerindeki LED, seçilen seviyeyi gösterir**. Not: Herhangi bir yanma riskini önlemek için, sensör 15 dakika boyunca etkinse koltuk sıcaklığı otomatik olarak 32°C'ye düşürülür. |

| **Tuş kombinasyonları** | |
|---|---|
| + | İki tuşa aynı anda uzun süreyle basılması kapağın otomatik olarak açılmasını etkinleştirir veya devre dışı bırakır. |
| + | İki tuşa aynı anda uzun süreyle basılması kapağın otomatik olarak kapatılmasını etkinleştirir veya devre dışı bırakır. |
| + | İki tuşa aynı anda uzun süre basıldığında duş başlığı çıkar (temizlik için, ...). Geri sokmak için STOP tuşuna basın veya oturun. |

**hiçbir LED yanmıyor = ortam Sıcaklığı seviyesi (ısıtma yok)
Bir tuşa basıldığında, fonksiyona erişilemiyorsa cihaz çift bip sesi çıkarır.
Not: Bir tuşa basıldığında uzaktan kumandadaki tüm LED'ler yanıp sönüyorsa, bkz. 6.2.

### 5.3.2 Yan düğme

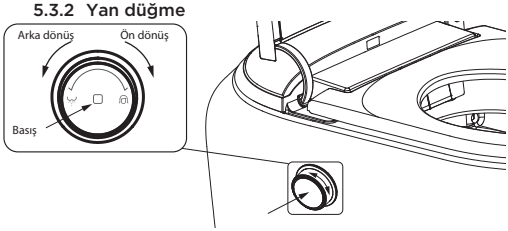


Düğme, varlık sensörü etkinleştirildiğinde temel işlevleri başlatmaya olanak verir.

Düğmede mümkün olan eylemler:

| 1. eylem | İşlev | 2. eylem | İşlev |
|---|---|---|---|
| Dönüş - öne - arkaya | Yıkamayı başlatır - vulva bölgesi - anal bölge | Öne dönüş | Duş başlığını dışarı çıkarır |
| | | Arkaya dönüş | Duş başlığını geri çeker |
| | | Kısa basış | Yıkamayı durdurur |
| 3 saniye basılması | Kurutmayı başlatır | Öne dönüş | Kurutma sıcaklığını artırır |
| | | Arkaya dönüş | Kurutma sıcaklığını azaltır |
| | | Kısa basış | Kurutmayı durdurur. |
| 10 saniye basılması | Uzaktan kumandanın açılması/kapatılması | | |

Yan düğme led'i:
- yanıp sönen beyaz: cihaz açık
- sabit beyaz: cihaz kullanımda
- mavi: tuvaletin sterilizasyonu devam ediyor
- sarı: uyarı kireç çözme gerekli. Bkz. 6.2
- yanıp sönen yeşil: kireç çözme devam ediyor
- kırmızı: varsayılan. Bkz. 7.

### 5.3.3 Arka düğme

Arka düğme, iki işlevin kontrol edilmesine olanak verir:

Kireç çözme

Varlık sensörü etkinleştirilmediğinde,
- kapağı kapalı tutmak için düğmeye 3 saniye içinde 3 kez basın,
- ardından kireç çözme işlemini başlatmak için 5 saniye boyunca basın.Bkz. 6.2 içindeki prosedür.

Cihazın AÇMA/KAPAMA düğmesi

Varlık sensörü etkinleştirilmediğinde ve kireç çözme işlevi devrede değilse, düğmeye kısa basıldığında cihaz kapanır: İşlevler artık kullanılamaz ve ışıklar söner. Düğmeye kısa basıldığında cihaz yeniden açılır.

### 5.4 UZAKTAN KUMANDA EŞLEŞTIRMESININ DEĞIŞTIRILMESI

**Saniwash** ve uzaktan kumandası fabrikada eşleştirilir. Örneğin aynı evde birden fazla **Saniwash** ünitesi

kullanılıyorsa uzaktan kumandayı yeniden eşleştirmek gerekebilir.

1. Cihazın fişini en az 30 saniye süreyle çekin.
2. Cihazı yeniden bağlayın. 50 saniye sonra cihaz bip sesi çıkarır.
3. Bip sesinden sonra, "Wash vulva" ve "Dry" düğmelerine aynı anda 5 saniye boyunca basın.
Uzaktan kumanda üzerindeki tüm LED'ler yanacak ve yanıp sönecektir.
4. Mümkün olan 9 eşleştirme kodundan birini seçmek için "Su sıcaklığı" düğmesine gerektiği kadar basın: yanan LED sayısı seçilen kodu gösterir.
5. Kodu onaylamak için "Stop" düğmesine basın.
Cihaz bir onay bip sesi çıkarır. Uzaktan kumanda kullanıma hazırdır.

## 6. TEMIZLIK/BAKIM

**TEHLIKE**

⇨ Herhangi bir müdahaleden önce cihazın fişini çekin!

**IKAZ**

⇨ Yıkamalı klozetin malzemesini bozabilecek agresif kimyasal maddeler (aseton, saf çamaşır suyu vb.) kullanmayın.

### 6.1 TEMIZLIK

#### 6.1.1 Duş başlığının temizlenmesi

**IKAZ**

⇨ Duş başlığını çekmeyin, katlamayın veya itmeyin.

Otomatik sterilizasyon

Duş başlığı her kullanımdan sonra otomatik olarak UV ışınlarıyla sterilize edilir. Varlık sensörü devre dışı duruma geçtikten bir dakika sonra sterilizasyon başlar ve 10 dakika sürer. Bu süre zarfında bir kişinin varlık sensörünü etkinleştirmesi durumunda sterilizasyon kesilir.

Günlük temizlik

Uzaktan kumanda üzerinden her gün duş başlığı temizleme işlemini çalıştırın.

Kireç çözme

Kireçlenmeyi önlemek için, duş başlığının ucundaki nozul kapağını düzenli olarak temizleyin. Duş başlığını elle çıkarın (bkz. 5.3.1). Nozul kapağını çıkarın ve beyaz sirkeye batırın.

#### 6.1.2 Tuvaletin temizlenmesi

Günlük sterilizasyon

Uzaktan kumanda veya arka düğmeyi kullanarak her gün UV ışınlarıyla tuvalet sterilizasyonu işlemi çalıştırın.

Haftalık temizlik

Tuvaleti temizlemek için hijyenik seramiklere uygun bakım ürünleri kullanın. Üreticinin kullanım talimatlarına uyun.

#### 6.1.3 Tuvalet, oturak ve kumandanın temizlenmesi

Haftada bir uzaktan kumandayı, oturağı ve klozet kapağını temizlemek için yumuşak bir bez kullanın.

### 6.2 BAKIM

#### 6.2.1 Kireç çözme

Bakınız sayfa 10.

Suyun sertliğine bağlı olarak her 2-3 ayda bir veya yan düğmedeki sarı LED yanıp söndüğünde kireçten arındırın. Cihazı korurken kireçten arındırmak için özel olarak tasarlanmış özel **Saniwash** kireç çözücümüzü (ref: SANIWASH-999) kullanın.

Arka şeridi çekin. Kapağın kalkmasını önlemek için 3 saniye içinde 3 kez basın. Kireç çözücü tankının kapağını çıkarın. Depoya yavaşça 100 ml kireç çözücü dökün. Arka düğmeye veya uzaktan kumanda üzerindeki düğmeye 5 saniye basarak kireç çözme döngüsünü başlatın.

#### 6.2.2 Uzaktan kumandanın pillerinin değiştirilmesi

Uzaktan kumandanın herhangi bir tuşuna basıldığında, pillerin değiştirilmesi gerektiğini belirtmek için uzaktan kumandadaki tüm LED'ler yanar ve yanıp söner.

#### 6.2.3 Deponun boşaltılması

Bakım ve onarım işlemlerini kolaylaştırmak için, cihazı sökmeden, boşaltma hortumunu kullanarak su deposunu tamamen boşaltın: bkz. sayfa 11.

## 7. ARIZA, NEDENLER, ÇÖZÜMLER

**TEHLIKE**

⇨ Herhangi bir müdahaleden önce cihazın fişini çekin!

| Tespit edilen arıza | Muhtemel sebepler | Çözümler |
|---|---|---|
| Cihaz çalışmıyor. Hiçbir led yanmıyor. Hiçbir bip sesi işitilmiyor. | Cihaz bağlı değil. | Cihazı elektriğe bağlayın. |
| | Elektrik kaynağı sorunu. | Sorunu giderin. |
| | Cihaz açık değil. | Arka düğmesine basın (bkz 5.3.3). |
| Duş başlığı çıkıyor ama su akmıyor. | Su beslemesi sorunu. | Su valfinin açık olduğundan emin olun. |
| | Su beslemesinde düşük basınç. | Su basıncını artırmak için gerekli önlemleri alın. |
| Bir tuşa basıldığında uzaktan kumanda çalışmıyor. | Varlık sensörü etkinleştirilmemiş. | Yıkama, masaj ve kurutma işlevlerine erişim için oturun. |
| | Uzaktan kumandanın gücü yok. | Uzaktan kumanda pillerini kontrol edin. Pilleri değiştirin. |
| | Uzaktan kumanda eşleştirilmemi | Eşleştirme prosedürünü başlatın (bkz. 5.4) |
| Cihaz kullanılmadığında bile su akıyor. | Duş başlığının otomatik temizlenmesi. | Otomatik temizlik tamamlandığında müdahale olmadan sona erir. |
| | Duş başlığı etrafında kalan suyun boşaltılması. | Duş başlığı bölmesinden akan su damlalarının tahliyesi kendiliğinden duracaktır. |
| Haznenin altından su damlıyor. | Cihaz taşması yoluyla drenaj. | Normal taşma. İzlenmelidir. |
| Yan düğmedeki kırmızı LED yanıp sönüyor, ancak bip sesi çıkmıyor. | Varsayılan | Yanıp sönme sırasını not edin. Cihazın fişini çekin. SFA onaylı bir tamirciye başvurun |
| Yan düğmedeki kırmızı LED 9 kez yanıp sönüyor ve buzzer 5 kez bip sesi çıkarıyor. | Su haznesinin başlatılmasında hata, cihaz kilitlendi. | Suyu kapatın, elektromanyetik valfin filtresini temizleyin ve cihazı yeniden başlatın. |

## 8. BU ÜRÜNÜN DOĞRU ŞEKILDE ATILMASI



Bu işaret bu ürünün diğer evsel atıklarla birlikte atılmaması gerektiğini göstermektedir.
Çevrenin veya insan sağlığının kontrolsüz atık giderimi nedeniyle görebileceği zararlardan kaçınmak için, malzeme kaynaklarının sürdürülebilir yeniden kullanımını desteklemek üzere sorumlu bir şekilde bu atığın geri dönüşümünü sağlayınız.

## 9. STANDARTLAR

Bu cihaz, Avrupa Alçak Gerilim ve EN1717 standartlarına uygundur (İç şebekelerde içilebilir suyun kirlenmesine karşı korunma).

## 10. GARANTI KOŞULLARI

Cihaz, satın alındığı tarihten itibaren bu kılavuza uygun olarak kurulum, kullanım ve bakıma tabi olmak üzere iki yıl garanti altındadır.

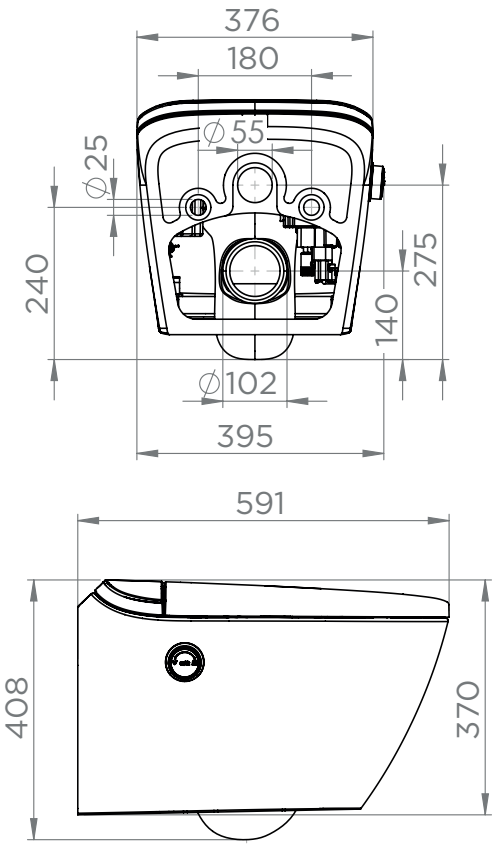


## NW : 33kg / GW : 38kg

**SERVICE HELPLINES**

**France**
Tél : +33 1 44 82 25 55
Fax : 03 44 94 46 19
sav@sfa.fr

**United Kingdom**
Tel: 08457 650011
(Call from a land line)
technical@saniflo.co.uk

**Deutschland**
Tel: +49 6074 309280
Fax: +49 6074 3092890
info@sfa-deutschland.de

**España**
Tfno: +34 935 44 60 76 (ext 2)
pedidossat@sfa.es

**Italia**
Tel: +39 02 3055 9420
assistenza@sfa.it

**Portugal**
Tel: +351 219 112 785
+351 938 598 884
sfa@sfa.pt

**Benelux**
Tel: +31 475 487100
service@sfabeneluxbv.nl

**Česká Republika**
Tel: +420 266 712 855
sfa@sanibroy.cz

**România**
telefon: +40 724 364 543
service@saniflo.ro

**Türkiye**
Tel: +90 212 275 30 88
servis@sfapompa.com.tr

**Service information : www.sfa.biz**

SFA GROUP
Shaking up water