DORN BRACHT

Douche - Produits à encastrer
Thermostat à encastrer -
référence article: 35 425 970 90

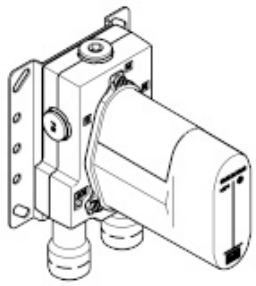

- sans plomb, résistant à la dézincification
- 2x anti-retour
- 2x raccord filetage femelle 1/2"
- 3x sortie G 1/2"
- chape de protection gros-œuvre
- manchette étanche
- isolation phonique et thermique
- compatible xGRID (en cas d'utilisation du rail de montage + profondeur de montage de 12 mm)
- entraxe 70 mm
- Groupe de robinetterie selon DIN 4109: 1
- Ce produit peut être combiné avec le rail xGrid. Pour de plus amples détails, voir page ZZZ.

DORN BRACHT

Douche - Produits à encastrer
Thermostat à encastrer -
référence article: 35 425 970 90

Schéma dimensionnel

mm [inches]

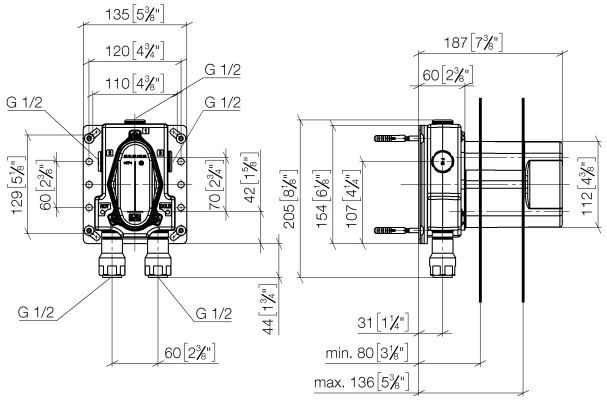

Toutes les mesures sont indiquées en mm / pouce = mm x 0,0394

Diagramme de débit

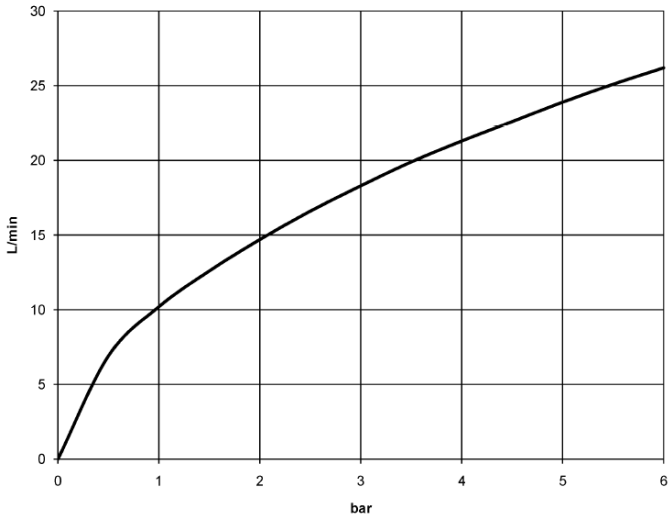

DORN BRACHT

Douche - Produits à encastrer
Thermostat à encastrer -
référence article: 35 425 970 90

Autres variantes de finition

Autres finitions sur demande (x-TRA SERVICE)

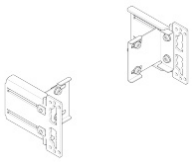

12 340 970 90

xGRID Jeu de fixation Pour l'intégration dans la construction sèche -

DORN BRACHT

Douche - Produits à encastrer
Thermostat à encastrer -
référence article: 35 425 970 90

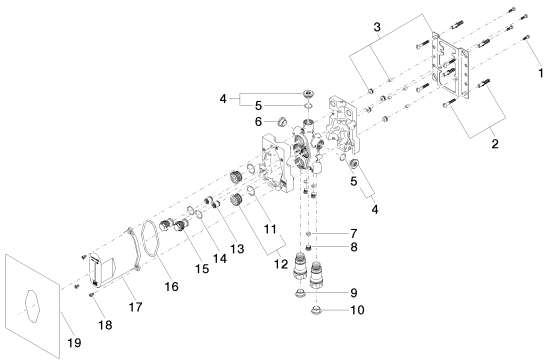

Liste des pièces de rechange

N°	Article Numéro	Désignation	Fréquence de montage
1	09 30 30 171 90	vis	4
2	04 30 31 024 01 90	set de fixation	2
3	04 17 20 127 00 90	patte de fixation	1
4	04 31 20 006 00 90	bonde de fond	2
5	09 14 10 053 90	joint	1
6	09 31 20 092 90	bonde de fond	1
7	09 14 10 139 90	joint	3
8	09 31 20 039 10 90	bonde de fond	3
9	09 31 20 093 90	bonde de fond	1
10	09 31 20 094 90	bonde de fond	1
11	09 14 10 112 90	joint	2
12	04 30 11 149 00 90	bonde de fond	2
13	90 23 01 040 00 90	anti-retour	2
14	09 14 10 056 90	joint	2
15	09 24 03 219 90	raccord à vis	2
16	09 14 10 512 90	joint	1
17	04 21 02 146 00 90	capuchon	1
18	09 30 30 112 90	vis	3
19	04 14 03 080 00 90	kit de garniture	1