GROHE PROFESSIONAL | RAPID SL
HABILLAGE POUR WC MURAL

Article No: **38636001**
EAN Code: **4005176863547**
Date: **Nov 20. 2026**

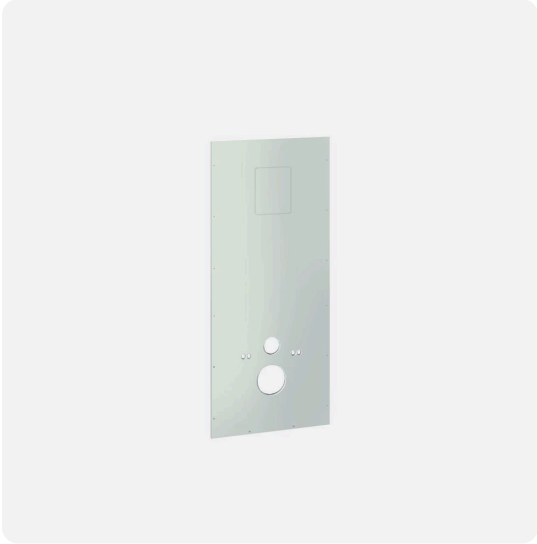

PRODUCT INFORMATION

- **Hauteur 1,13 m**
- Plaque en fibre de gypse
  1180 × 480 × 12,5 mm
- Prépercée
- Vis autotaraudeuses
- 2 profils latéraux galvanisés avec vis de fixation

© GROHE AG

TECHNICAL DATA

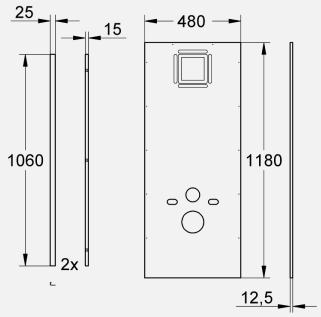

PART OF LIXIL