9

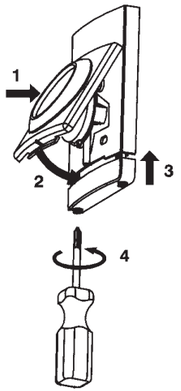

10

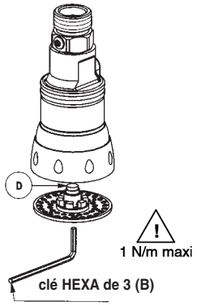

(B) 3 mm hexagonal spanner.
Sechskantschlüssel,
3 mm Weite.
Chiave esagonale da 3.
Steeksleutel 3.
Llave allen exagonal de 3mm

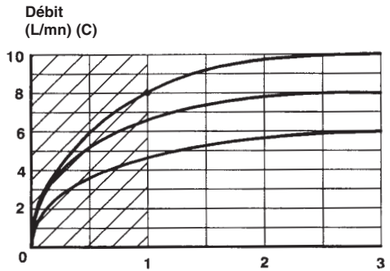

(C) Flow rate (L/mn),
Durchflussmenge (L/mn)
Portata (L/mn),
Capaciteit (L/mn)
Caudal (L/mn)

REF. N 733.7 - 1

11

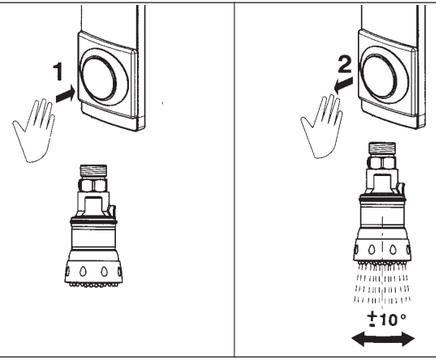

Réglage de temporisation
Time delayed shut off adjustment
Einstellung der Verzögerungszeit
Regolazione della temporizzazione.
Afstelling tijdschakeling
Reglaje de la temporización

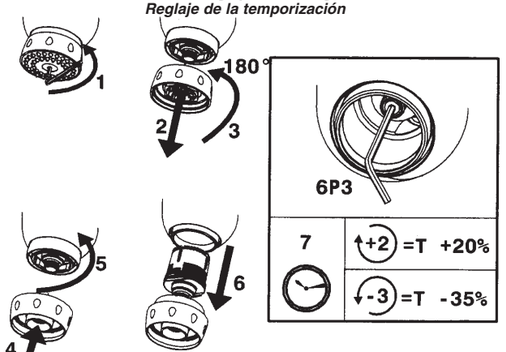

FRANCAIS

Bandeau pour DL 300 S® réf : 27115
pour version applique suspendu ref : 27110

mise en service

- Purger les canalisations.
- Raccorder et ouvrir le robinet d'arrêt.
- Appuyer à plusieurs reprises sur l'amorceur pour chasser l'air (11).
- Régler l'angle du jet (11).

DEBIT : Livré avec régulateur automatique de débit 10 l/mn (D).

ENGLISH

Cover strip for DL 300 S® ref : 27115
For DL 300 S® exposed version ref : 27110

start up

- *drain pipes.*
- *connect and open the stop valve.*
- *press the trigger several times to flush out all air (11).*
- *adjust the shower jet angle (11).*

***FLOW RATE**: Delivered with automatic 10 l/min flow regulator (D).*

DEUTSCH

Schutzband für DL 300® Sbezug : 27115
Für DL 300 S® in Wandhängende Ausführung bezug : 27110

Inbetriebsetzung

- *Leitungen Spülen*
- *Anschließen und Absperrhahn öffnen*
- *Druckknopf mehrmals betätigen, um die Luft auszutreiben (11)*
- *Strahlwinkel einstellen (11).*

***DURCHFLUSSMENGE:** Mengenregler 10 L/Min bei der Lieferung (D).*

ITALIANO

Fascia per DL 300 S® rif : 27115
Per versione DL 300 S® a muro rif : 27110

Messa in funzione

- *Spurgare le tubazioni.*
- *Collegare ed aprire il rubinetto d'arresto.*
- *Premere più volte il pulsante per eliminare l'aria (11).*
- *Regolare l'angolo del getto (11).*

***PORTATA** : limitatore automatico di portata di 10 l/min. fornito in dotazione (D).*

DUTCH

Band voor DL 300 S® ref : 27115
Voor het model DL 300 S® met Muurmontage, hangmodel ref : 27110

inbedrijfstelling

- *leidingen aftappen.*
- *aansluiten en openen van de afsluitkraan.*
- *druck meerdere malen op de bedieningsknop om de lucht te verwijderen (11).*
- *stel de sproeihoek in (11).*

***CAPACITEIT:** geleverd met de automatische capaciteitregelaar 10 l/min (D).*

ESPAÑOL

Banda superior para DL 300 S® ref : 27115 para versión instalación vista, suspendida ref : 27110

puesta en servicio

- *purgar las canalizaciones.*
- *conectar y abrir la llave de paso.*
- *pulsar varias veces para eliminar el aire (11).*
- *regular el ángulo del chorro (11).*

***CAUDAL :** suministrado con regulador automático de caudal 10 l/min (D).*

Ce document n'est pas contractuel; nous nous réservons le droit de modifier les caractéristiques de nos produits sans préavis.
This is not a contractual document. We reserve the right to change the specifications of our products without prior notice.
Dies ist kein vertragliches Dokument; wir behalten uns das Recht vor, die Eigenschaften unserer Produkte ohne Vorankündigung zu ändern.
Questo documento non costituisce un contratto; ci riserviamo il diritto di modificare le caratteristiche dei nostri prodotti senza preavviso.
Dit is geen contractueel verbindend document; wij behouden ons het recht voor de kenmerken van onze producten zonder waarschuwing te veranderen.
Este documento no es contractual. Las características de nuestros productos pueden conocer modificaciónes sin notificacion previa.

NOTICE D'INSTALLATION *INSTALLATION GUIDE*

PRESTO®

robinetteries à fermeture automatique temporisée

DOUCHES *SHOWERS*

Bandeau pour DL 300 S® version applique
Cover strip for DL 300 S® exposed version

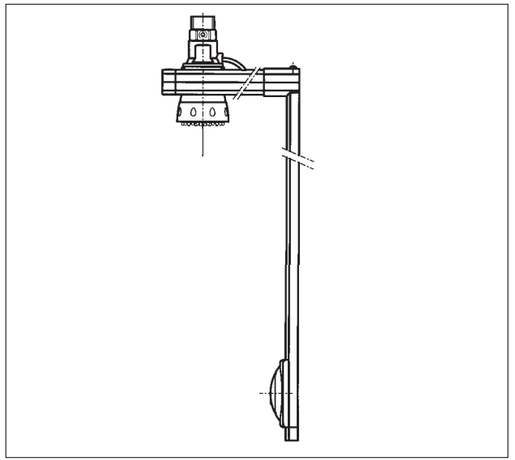

LES ROBINETS PRESTO
7, rue Racine - B.P. 551 - 92542 MONTROUGE Cedex FRANCE
Tél. : +33 (0) 1 46 12 34 56 - Fax : +33 (0) 1 40 92 00 12
Internet : http://www.presto.fr

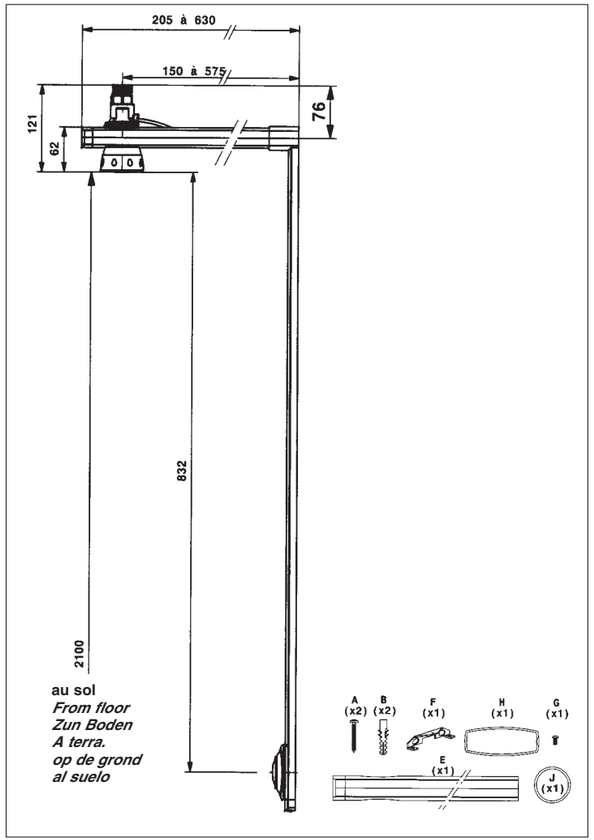

au sol
From floor
Zun Boden
A terra.
op de grond
al suelo

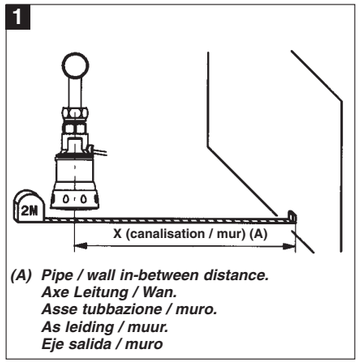

(A) Pipe / wall in-between distance.
Axe Leitung / Wan.
Asse tubbazione / muro.
As leiding / muur.
Eje salida / muro

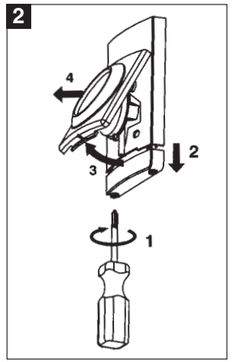

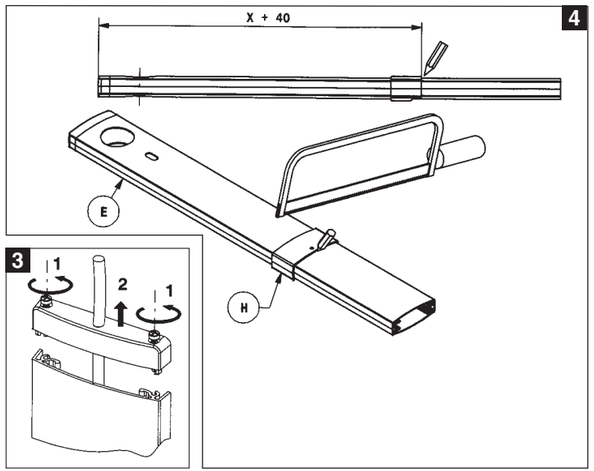

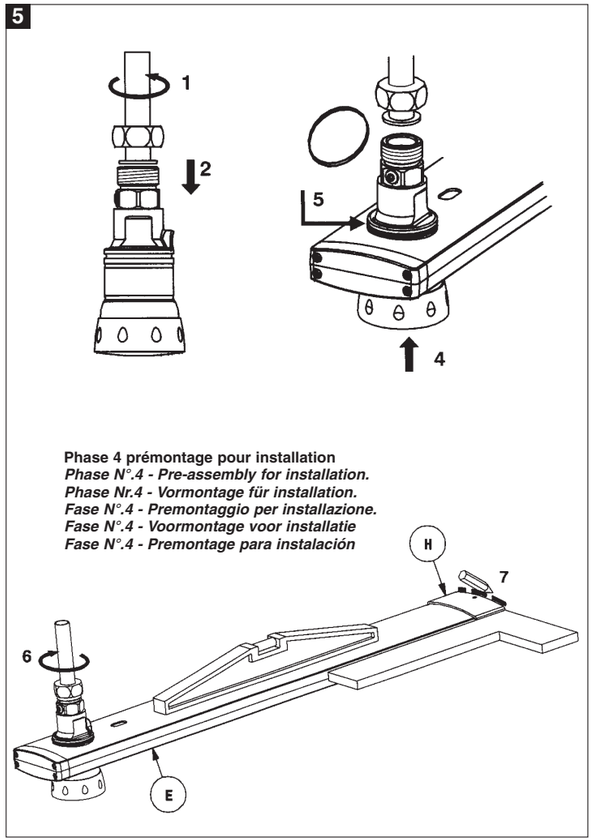
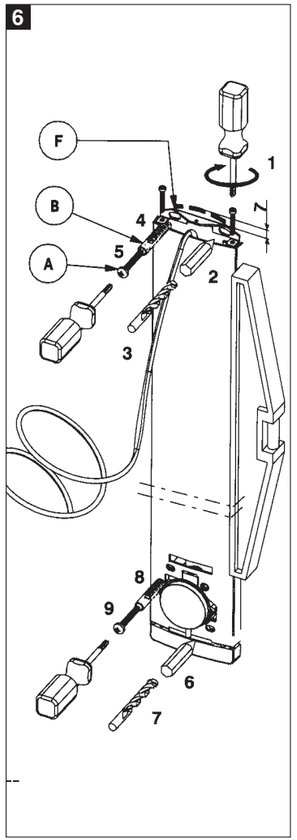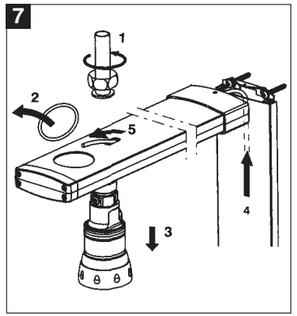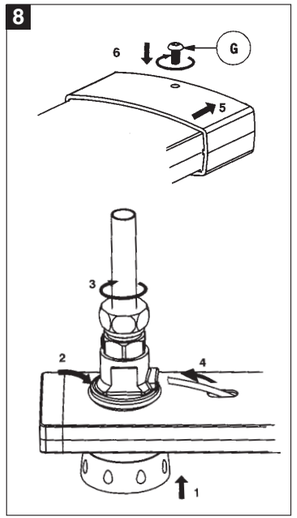
Phase 4 prémontage pour installation
Phase N°.4 - Pre-assembly for installation.
Phase Nr.4 - Vormontage für installation.
Fase N°.4 - Premontaggio per installazione.
Fase N°.4 - Voormontage voor installatie
Fase N°.4 - Premontage para instalación