Bras de douche S 100 mm plafond M 1/2"
Finition: **Blanc mat** Numéro d'article: **27393700**

Description

Caractéristiques

- longueur: 100 mm
- diamètre de l’axe: 27 mm
- autre utilisation: également utilisable comme rallonge
- type d’installation: installation apparente
- matériau: laiton
- type de raccordement: G ½
- comprenant: raccord plafond, rosace, matériel de montage, notice de montage
- ACS 24 ACC LY 648, valide jusqu'au 10.12.2029

Détails de l'article

EAN	4059625234501

Prix de design

Certificats / Eco-Responsabilité

Photo du produit



Plan géométral

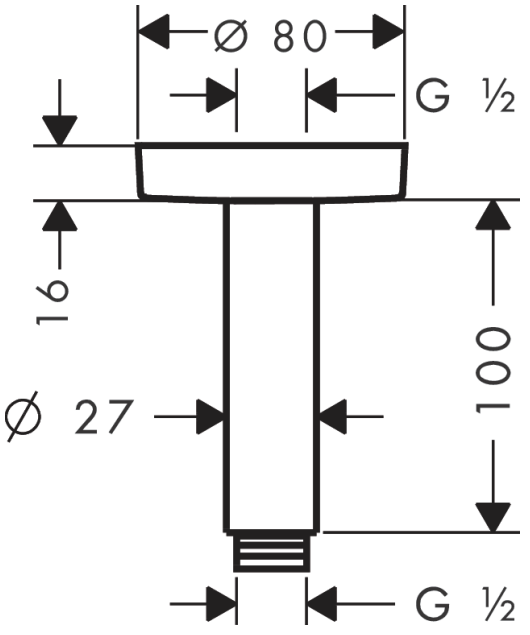

Bras de douche S 100 mm plafond M 1/2"
Finition: **Blanc mat** Numéro d'article: **27393700**

Vue éclatée

Année de construction: **>12/20**

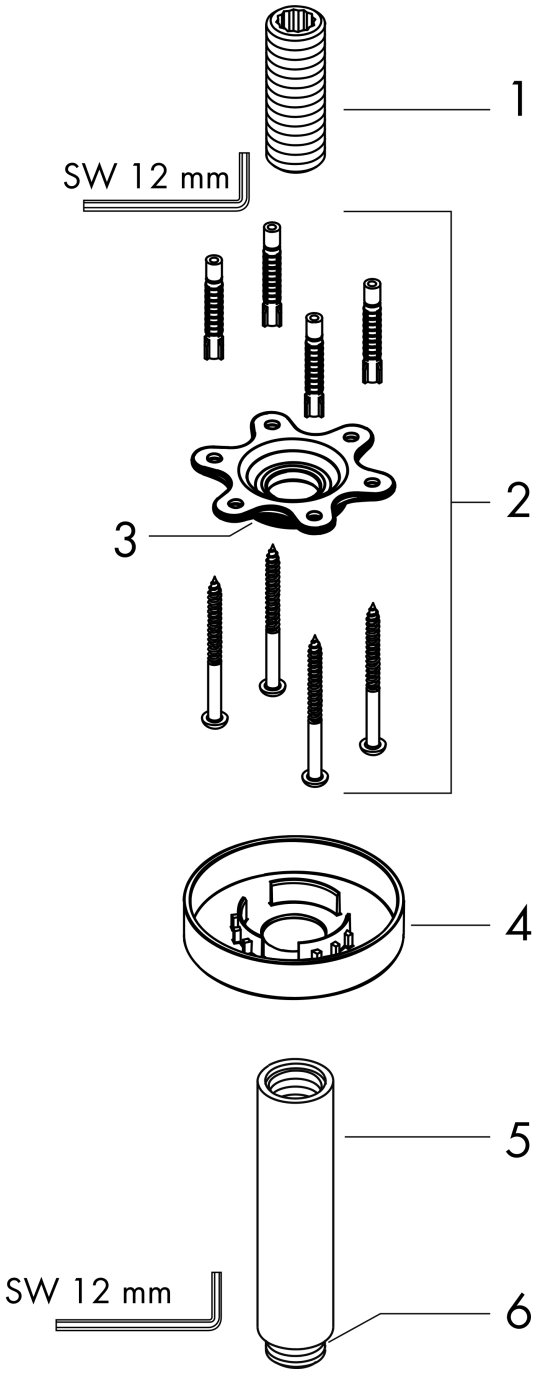

Bras de douche S 100 mm plafond M 1/2"
Finition: **Blanc mat** Numéro d'article: **27393700**

Liste des pièces détachées

Année de construction: **>12/20**

Pos.	Description	Numéro d'article	GP	UE
1	raccord	95188000	33,54 €	1
2	set de fixation	95208000	64,28 €	1
3	joint torique 34x2	98383000	11,18 €	1
4	rosace Ø 80 mm	92122700	50,32 €	1
5	bras de douche	27479XXX	> 92,23 €	-
6	joint torique 16x2	98133000	8,39 €	1