Code article R2672

CONNECT
Receveur quart de rond 90 x 90 cm



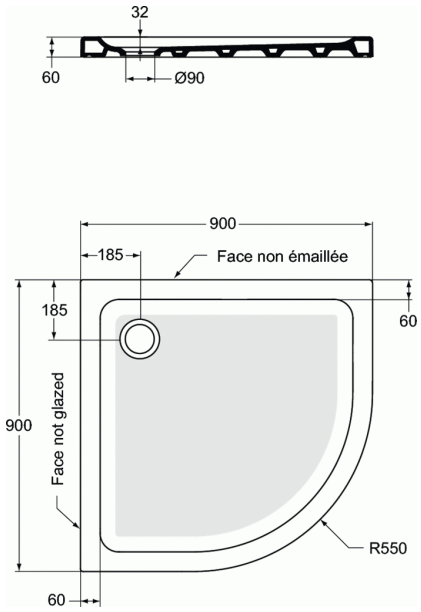

Receveur quart de rond 90 x 90 cm
En grès fin; A poser
Fond lisse
Extra-plat. Hauteur 6 cm. Profondeur 3 cm
A équiper d'une bonde non fournie Ø 90 mm - réf. R6102AA

Finition YK : traitement antidérapant

FINITIONS*

YK

* YK = Traitement antidérapant (YK)

NORMES ET ENVIRONNEMMENT

Ideal Standard France - Showroom Paris
39 rue Saint Sabin, 75011 Paris, France - Tel: 01 49 38 81 34 - Email: showroomparis@idealstandard.com