GROHE PROFESSIONAL | ESSENCE
MITIGEUR MONOCOMMANDE LAVABO TAILLE M

Article No: **23462A01**
EAN Code: **4005176425325**
Date: **Nov 18. 2026**



PRODUCT INFORMATION

- Monotrou sur plage
- Levier de commande métallique
- **GROHE SilkMove** Cartouche en céramique 28 mm
- Limiteur de température ajustable
- **GROHE Finition Longue Durée**
- **AquaCalibrator**
- Débit maximum à 3 bars : 5.7 l/min
- **GROHE AquaGuide** Mousseur orientable pour ajuster l'angle du jet d'eau
- **FastFixation Plus** installation ultra rapide
- Bec mobile avec butée et mousseur
- Tirette et garniture de vidage 1-1/4"
- Flexibles de raccordement souples

© GROHE AG

GROHE PROFESSIONAL | ESSENCE
MITIGEUR MONOCOMMANDE LAVABO TAILLE M

TECHNICAL DATA

Finition	**Brillant / Poli**
Type de vidage	**Tirette et vidage**
Type d'installation	**Montage sur plage**
Position du levier	**Côté**
Dimensions du robinet	**M**
Dimensions du système de vidage	**1 1/4"**
Dimensions de la cartouche (mm ou pouce)	**28**

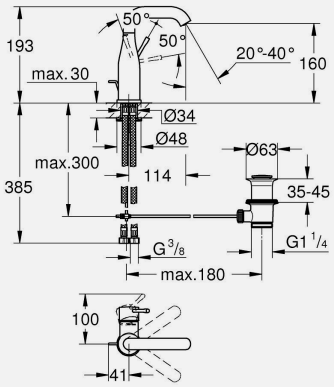

FLOW PROPERTIES

Débit à 3 bars (l)	**5**

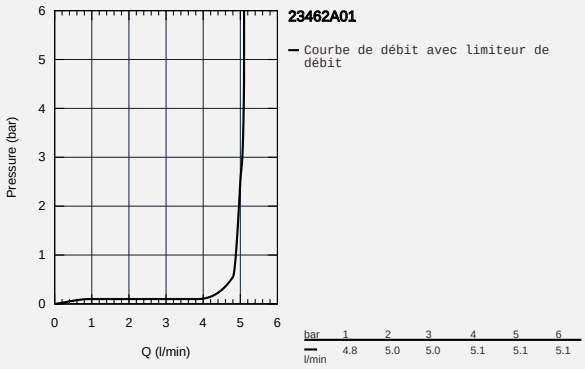

SPARE PARTS

1 Levier (order no. 46919A00)
2 Cartouche (order no. 46580000)
3 Bec tubulaire (order no. 13373A00)
3.1 Mousseur (order no. 48270000)
3.2 Anneau de recouvrement (order no. 0128500M)
3.3 Clip de sureté (order no. 4826600M)
4 Tirette de vidage (order no. 46739A00)
5 Fixation M26×1,5 (order no. 46645000)
6 Garniture de vidage 1 1/4" (order no. 28910A00)
6.1 Clapet de vidage (order no. 07182A00)
6.2 Tige et rotule de vidage (order no. 07052000)
7 Flexible de raccordement (order no. 46255000)
8 Clé à tube SW 46 mm de 400 mm (order no. 19017000)
9 Tige et rotule de vidage (order no. 07341000)

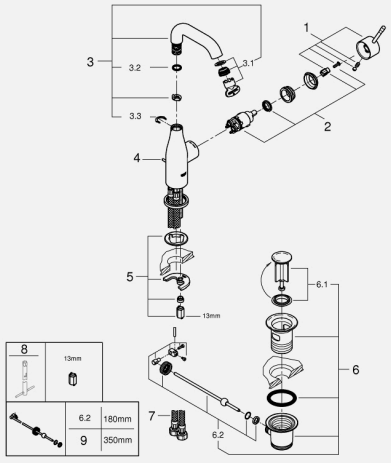

PART OF LIXIL