FICHE TECHNIQUE

PRESTO

Gamme : Raccord
Réf : 06216 - Raccord coudé réglable rosace

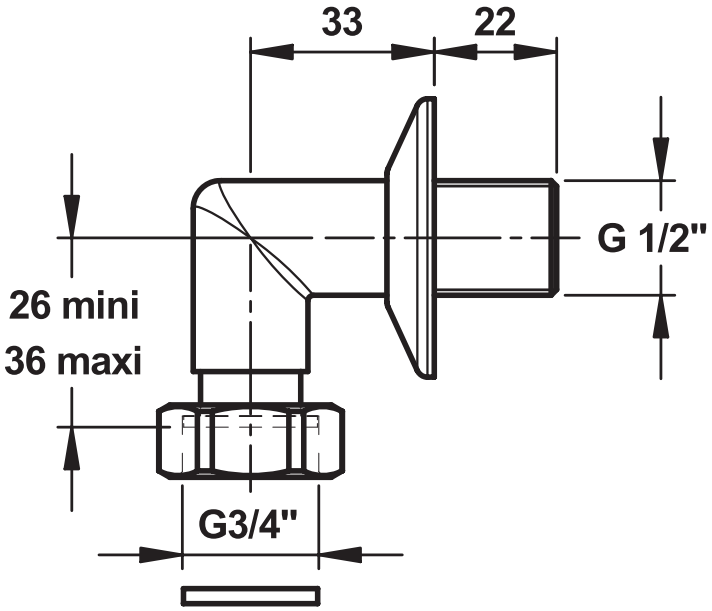

Ce document n'est pas contractuel ; nous nous réservons le droit de modifier les caractéristiques de nos produits sans préavis. Toutes nos marques et tous modèles sont déposés.