GROHE PROFESSIONAL | ESSENCE
MITIGEUR LAVABO MURAL 2 TROUS TAILLE M

Article No: **29192A01**
EAN Code: **4005176711732**
Date: **Nov 20. 2026**



PRODUCT INFORMATION

- Montage mural apparent
- À ASSOCIER IMPERATIVEMENT AVEC 23 571 000 / 32 635 000
- **Livré sans corps encastré** (à commander séparément)
- Rosace en métal
- Levier de commande métallique
- **GROHE Finition Longue Durée**
- **AquaCalibrator**
- Débit maximum à 3 bars : 5l/min
- **GROHE AquaGuide** Mousseur orientable pour ajuster l'angle du jet d'eau
- Entraxe 110 mm
- Saillie 183 mm
- **Gamme GROHE Professional**

© GROHE AG

GROHE PROFESSIONAL | ESSENCE
MITIGEUR LAVABO MURAL 2 TROUS TAILLE M

TECHNICAL DATA

Finition	**Brillant / Poli**
Type de vidage	**Bonde à écoulement libre**
Type d'installation	**Encastré mural**
Position du levier	**Avant**
Dimensions du robinet	**M**

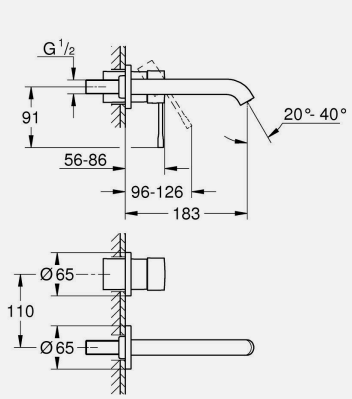

FLOW PROPERTIES

Débit à 3 bars (l)	**4.8**

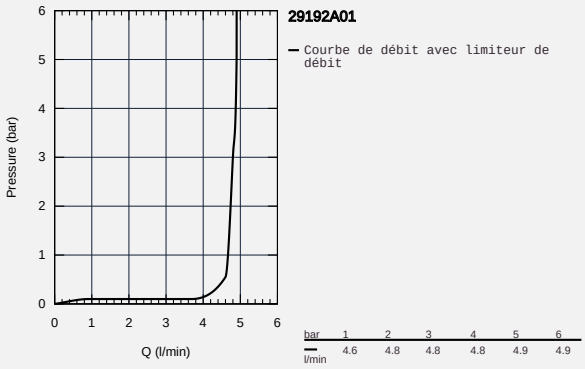

SPARE PARTS

1. Levier (order no. 46916A00)
2. Mousseur (order no. 48480000)
3. Vis de rosace (order no. 43094000)
4. Rallonge (order no. 46943000)

