Nom Société:
Créé par:
Téléphone:

Date: 31/10/2026

Quantité	Description
1	**CRN 5-2 A-P-A-E-HQQE**



Note ! La photo produit peut différer du produit réel

Référence: 96517239

Pompe centrifuge, multicellulaire, verticale avec orifices d'aspiration et de refoulement au même niveau (inline). Les matériaux de la pompe en contact avec le liquide sont en acier fin inoxydable. La garniture mécanique à cartouche assure une grande fiabilité, une manipulation sécurisée ainsi qu'une maintenance et un accès faciles. La transmission de puissance est effectuée par un accouplement. Le raccordement à la tuyauterie est effectué par des accouplements PJE (Victaulic®).

La pompe est équipée d'un moteur ventilé asynchrone monté sur pied, 3-phasé.

Liquide:

Liquide pompé:	Eau
Plage température liquide:	-20 .. 120 °C
Température liquide sélectionnée:	20 °C
Densité:	998.2 kg/m³

Technique:

Vitesse de rotation pour les données de la pompe:	2873 mn-1
Débit nominal:	5.8 m³/h
Hmt nom.:	9 m
Orientation de la pompe:	Verticale
Système de garniture mécanique:	Simple
Garniture mécanique primaire:	HQQE
Code de la garniture mécanique:	HQQE
Certifications:	CE,EAC,UKCA,SEPRO,RCM,
Certifications pour l'eau potable:	WRAS,ACS
Tolérance courbe:	ISO9906:2012 3B

Matériaux:

Clé de type, code pour les composants en caoutchouc. E = EPDM, V=FKM:	E
Base:	Acier inoxydable
	EN 1.4408
	AISI 316
Roue:	Acier inox.
	EN 1.4401
	AISI 316
Clé de type, code pour les matériaux:	A
Palier:	SIC

Nom Société:
Créé par:
Téléphone:

Date: 31/10/2026

Quantité	Description
1	Installation: Température ambiante maximum: 60 °C Pression maximale de service: 25 bar Pression maximum à la température indiquée: 25 bar / 120 °C 25 bar / -20 °C Type raccordement: PJE Taille raccordement d'entrée: DN 32 Diamètre du raccord d'aspiration: 1 1/4 pouce Taille raccordement de sortie: DN 32 Diamètre du raccord de refoulement: 1 1/4 pouce Pression nominale pour le raccordement: PN 50 Taille de la bride du moteur: FT85 Position de la boîte à bornes: 6 Donnée électrique: Norme moteur: IEC Type moteur: 71A Puissance nominale - P2: 0.37 kW Puissance (P2) requise par pompe: 0.37 kW Fréquence d'alimentation: 50 Hz Tension nominale: 3 x 220-240D/380-415Y V Courant nominal: 1.74/1.00 A Intensité démarrage: 490-530 % Cos phi - facteur de puissance: 0.80-0.70 Vitesse nominale: 2850-2880 mn-1 Classe de rendement IE: IE3 Rendement moteur à pleine charge: 73.8 % Rendement moteur à 3/4 charge: 79.0-76.5 % Rendement moteur à 1/2 charge: 75.5-71.5 % Nombre de pôles: 2 Indice de protection (IEC 34-5): IP55 Dust/Jetting Classe d'isolement (IEC 85): F Protection moteur intégrée: AUCUN No moteur: 85805102 Commandes: Position de la boîte à bornes: 6 Frequency converter: Aucun Autres: Indice d'efficacité minimale, MEI ≥: 0.57 Poids net: 16.5 kg Poids brut: 19.2 kg Volume d'expédition: 0.054 m3 N° VVS danois: 385912002 N° NRF norvégien: 9040472

Nom Société:

Créé par:

Téléphone:

Date: 31/10/2026

Description	Valeur
Information générale:	
Nom produit:	CRN 5-2 A-P-A-E-HQQE
Code article:	96517239
Numéro EAN::	5700396758961
Technique:	
Vitesse de rotation pour les données de la pompe:	2873 mn-1
Débit nominal:	5.8 m³/h
Hmt nom.:	9 m
Hauteur max.:	14.3 m
Etages:	2
Roues:	2
Nombre de roues à diamètre réduit:	0
Faible NPSH:	N
Orientation de la pompe:	Verticale
Système de garniture mécanique:	Simple
Garniture mécanique primaire:	HQQE
Code de la garniture mécanique:	HQQE
Certifications:	CE,EAC,UKCA,SEPRO,RCM,
Certifications pour l'eau potable:	WRAS,ACS
Tolérance courbe:	ISO9906:2012 3B
Version de pompe:	A
Version pompe:	A
Modèle:	A
Type pompe:	CRN
Matériaux:	
Clé de type, code pour les composants en caoutchouc. E = EPDM, V=FKM:	E
Base:	Acier inoxydable
	EN 1.4408
	AISI 316
Roue:	Acier inox.
	EN 1.4401
	AISI 316
Clé de type, code pour les matériaux:	A
Code pour élastomère:	E
Code caoutchouc:	E
Palier:	SIC
Installation:	
Température ambiante maximum:	60 °C
Pression maximale de service:	25 bar
Pression maximum à la température indiquée:	25 bar / 120 °C
	25 bar / -20 °C
Désignation, code pour raccordement tuyauterie:	P
Type raccordement:	PJE
Taille raccordement d'entrée:	DN 32
Diamètre du raccord d'aspiration:	1 1/4 pouce
Taille raccordement de sortie:	DN 32
Diamètre du raccord de refoulement:	1 1/4 pouce
Pression nominale pour le raccordement:	PN 50
Taille de la bride du moteur:	FT85
Position de la boîte à bornes:	6
Code raccordement:	P
Liquide:	

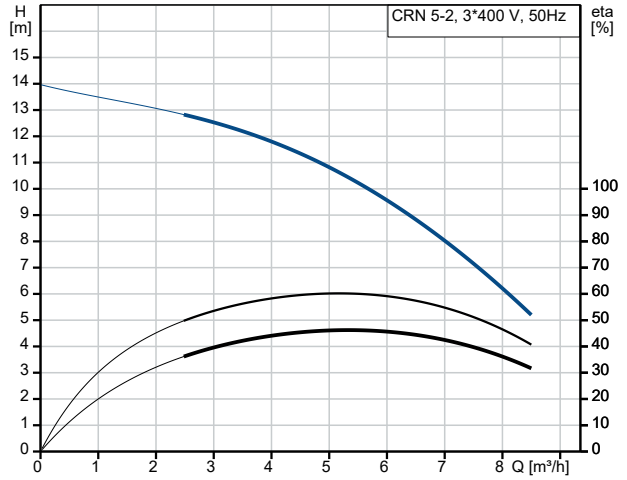

Liquide pompé = Eau
T° liquide pendant le fonctionnement = 20 °C
Masse volumique = 998.2 kg/m³

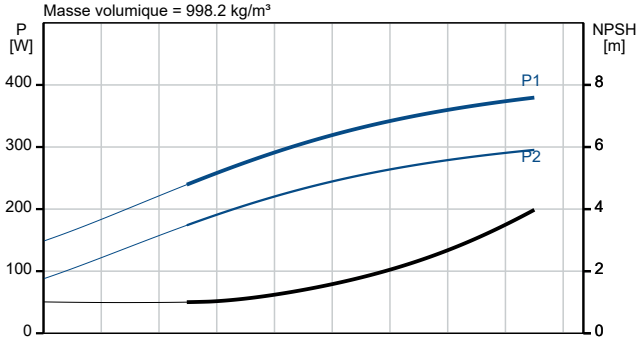

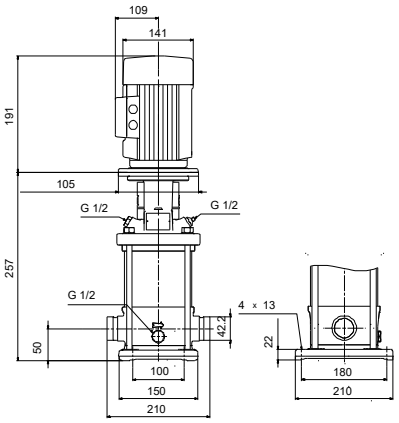

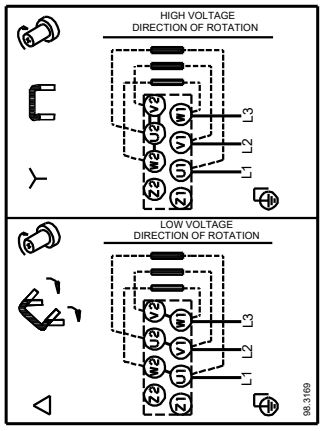

GRUNDFOS

Nom Société:
Créé par:
Téléphone:

Date: 31/10/2026

Description	Valeur
Liquide pompé:	Eau
Plage température liquide:	-20 .. 120 °C
Température liquide sélectionnée:	20 °C
Densité:	998.2 kg/m³
Donnée électrique:	
Norme moteur:	IEC
Type moteur:	71A
Puissance nominale - P2:	0.37 kW
Puissance (P2) requise par pompe:	0.37 kW
Fréquence d'alimentation:	50 Hz
Tension nominale:	3 x 220-240D/380-415Y V
Courant nominal:	1.74/1.00 A
Intensité démarrage:	490-530 %
Cos phi - facteur de puissance:	0.80-0.70
Vitesse nominale:	2850-2880 mn-1
Classe de rendement IE:	IE3
Rendement moteur à pleine charge:	73.8 %
Rendement moteur à 3/4 charge:	79.0-76.5 %
Rendement moteur à 1/2 charge:	75.5-71.5 %
Nombre de pôles:	2
Indice de protection (IEC 34-5):	IP55 Dust/Jetting
Classe d'isolement (IEC 85):	F
Protection moteur intégrée:	AUCUN
No moteur:	85805102
Commandes:	
Position de la boîte à bornes:	6
Convertisseur de fréquence:	Aucun
Autres:	
Indice d'efficacité minimale, MEI ≥:	0.57
Poids net:	16.5 kg
Poids brut:	19.2 kg
Volume d'expédition:	0.054 m3
N° VVS danois:	385912002
N° NRF norvégien:	9040472