

EIDOS

Armoire de toilette

DESSINS TECHNIQUES

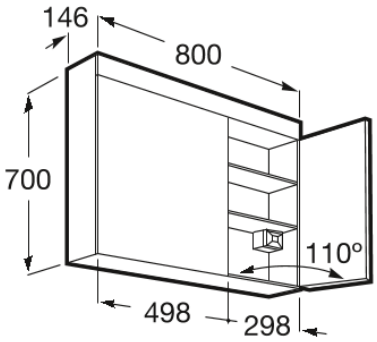

CARACTÉRISTIQUES

Côté mobile: Droite ou gauche

Eclairage: Intégré au miroir

Forme: Rectangulaire

Matériau: Aggloméré

Matériau du cadre: Aggloméré

Nombre de portes: 2

Orientation du miroir: Vertical

Type d'installation: Mural

Type de lumière: LED

Type de porte: Battante

Prise intégrée

© Copyright 2026, Roca Sanitario, S.A. - All rights reserved | 04-11-2026 | https://www.roca.fr/produits/armoire-toilette-857379472?sku=A857379472

#warranty_text



COMMERCIAL WARRANTY INFORMATION (EU)

© Copyright 2026, Roca Sanitario, S.A. - All rights reserved | 04-11-2026 | https://www.roca.fr/produits/armoire-toilette-857379472?sku=A857379472



Eidos

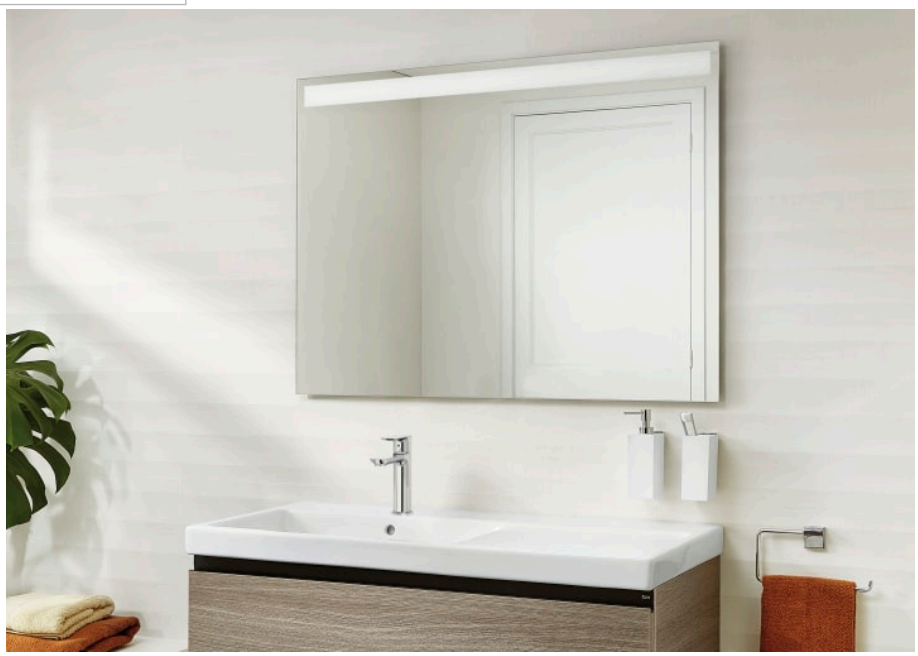

Eidos est une collection de miroirs avec éclairage LED périmétrique intégré offrant un design élégant et minimaliste à tout espace de bains

MANUELS ET FICHES D'INFORMATIONS

Manuel d'installation

© Copyright 2026, Roca Sanitario, S.A. - All rights reserved | 04-11-2026 | https://www.roca.fr/produits/armoire-toilette-857379472?sku=A857379472