MIROIR REFLET SENS UP L:700

Référence : 902142

Gamme : REFLET

Couleur* :

Nom couleur



Caractéristiques techniques

- LARGEUR : 700 mm
- HAUTEUR : 700 mm
- PROFONDEUR : 32 mm
- POIDS : 6,400 kg
- MATERIAUX : MIROIRS
- GARANTIE : 5 ans
- NUMERO INIES:
- FIXATION :
- Nb. NIVEAUX :
- Nb. PORTE :
- Nb. TIROIR :
- TYPE POIGNEE :
- POSITION CHARNIERE :
- RAYONS :
- TYPE CUVE :

Information électrique

- CLASSE IP : 44
- SENSOR :
- ANTIBUEE :
- Nb. FILM ANTIBUEE :
- PUISSANCE FILM :
- TEMPERATURE LED :
- CHANGEMENT DE LED :

Description

Design élégant et fonctionnelFinitions soignées et matériaux durablesÉclairage LED intégré pour un confort visuel optimal Conçu pour résister aux environnements humidesFacile à nettoyerContribue à une salle de bain harmonieuse et pratique

Caractéristiques transport

- LARGEUR : 760 mm
- HAUTEUR : 55 mm
- PROFONDEUR : 780 mm
- POIDS : 6,900 kg
- VOLUME : 0,033 m3

Dessin technique et accès documentations

Plus d'information ?
Scannez le QR Code :

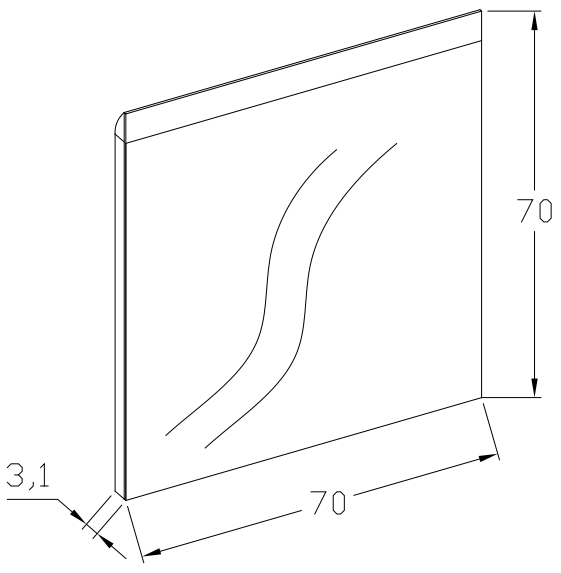

KOHLER France 330 339 144 RSC Bobigny– SAS au capital de 50 000 000 euros – Locataire-gérant de la société SANIJURA – Ce document n'est pas contractuel.

*En raison des variations possibles dans le réglage de votre ordinateur et de votre imprimante, de facteurs techniques et des caractéristiques particulières de certaines de nos finitions, les couleurs ne sont pas représentatives de la réalité mais sont seulement une indication.