CLIM'UP CONSOLE

POMPES À CHALEUR AIR/AIR RÉVERSIBLES MONO-SPLIT CONSOLES

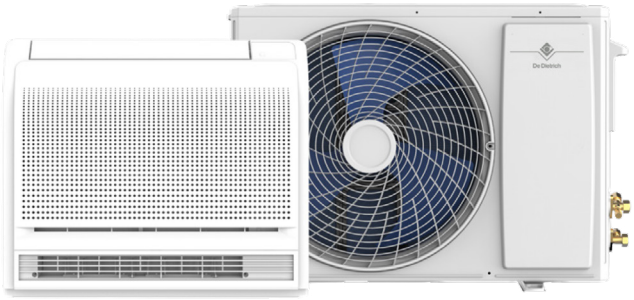

CLIM'UP CONSOLE
35 et 50

mono-split console

- **CLIM'UP CONSOLE**
  Climatisation réversible mono-split console de 3,5 et 5 kW, composée d'une unité intérieure UCEM et d'une unité extérieure MOSCE2 ou MOSCE3.

Chauffage et climatisation

Pompe à chaleur air/air

ELEC. Électricité (énergie fournie au compresseur)

ENR Énergie renouvelable naturelle et gratuite

CONDITIONS D'UTILISATION

Températures limites de fonctionnement

en mode chaud

- Air extérieur : -20 °C/+52 °C
- Air intérieur : 16 à 32 °C

en mode climatisation

- Air extérieur : -20 °C/+24 °C
- Air intérieur : 16 à 32 °C

Clim'Up Console est une gamme de pompes à chaleur Air / Air mono-split pour le chauffage et la climatisation par air soufflé.

Simple et performante, la gamme Clim'Up Console se distingue par sa compacité et ses performances SCOP jusqu'à 4,0 et SEER jusqu'à 6,2.

Les unités intérieures UCEM sont compatibles mono-split et multi-split.

Le KIT WI-FI LCAC CONSOLE (option) avec l'application gratuite De Dietrich SMART AC vous permet le contrôle à distance de votre climatisation.

De Dietrich

SOMMAIRE

3 INTRODUCTION

4 PRÉSENTATION DE LA GAMME CLIM'UP CONSOLE

- 4 LES + PRODUITS DES CLIM'UP CONSOLE
- 4 LES DIFFÉRENTS MODÈLES MONO-SPLIT PROPOSÉS

5 TABLEAUX DES CARACTÉRISTIQUES TECHNIQUES ET DIMENSIONS

6 TABLEAUX DES PUISSANCES EN MODE FROID

7 TABLEAUX DES PUISSANCES EN MODE CHAUD

8 APP POUR LE PILOTAGE À DISTANCE DE DIETRICH SMART AC

9 OPTIONS

10 RENSEIGNEMENT NÉCESSAIRES À L'INSTALLATION :

- 10 IMPLANTATION DE L'UNITÉ EXTÉRIEURE MOSCE2 ET MOSCE3
- 11 IMPLANTATION DE L'UNITÉ INTÉRIEURE CONSOLE UCEM
- 12 RACCORDEMENT FRIGORIFIQUE
- 13 RACCORDEMENT ÉLECTRIQUE

CLIM'UP CONSOLE

- Les unités intérieures UCEM peuvent être équipées de la connectivité Wi-Fi pour piloter à distance le système de climatisation via l'application gratuite De Dietrich Smart AC.

BON À SAVOIR AVEC LE FLUIDE R32

- Le fluide R32 a une meilleure capacité thermique que le R410A
- Le fluide R32 est un fluide HFC ayant un PRG de 675 contre 2088 pour du R410A
- Le fluide R32 est un fluide pur donc plus simple à récupérer et recycler

PRÉCAUTIONS PARTICULIÈRES POUR LE TRANSPORT ET LA MANIPULATION DU R32 POUR ASSURER LA SÉCURITÉ DE L'INSTALLATION ET DE L'INSTALLATEUR

- **Le R32 est classé A2L, soit " légèrement inflammable". Le R32 n'est pas explosif.**

En règle générale, les méthodes d'installation et d'entretien des équipements fonctionnant au R32 et au R410A sont assez similaires. Les pressions de service sont identiques et le R32 peut être manipulé à l'état gazeux comme à l'état liquide.

LES PRÉCAUTIONS D'USAGE

- Vérifier l'absence de fuite sur l'installation afin de ne pas introduire d'oxygène dans le circuit de réfrigérant.
- Assurer une intervention dans un local bien ventilé et stocker le fluide à l'abri du rayonnement solaire.
- Contrôler régulièrement l'étanchéité du système et la quantité de réfrigérant.
- Éviter toute exposition avec une source incandescente.
- Les opérateurs doivent être formés aux technologies alternatives et aux règlements qui les impactent.
  Prérequis pour les installations contenant des HFC :
  - Respect F-GAS 517/2014,
  - Attestation de Capacité (entreprise),
  - Attestation d'aptitude (opérateur).
- Dans le logement individuel, conformément à l'EN60335, aucunes mesures particulières sont nécessaires dès lors que la charge en R32 n'excède pas 1,84 kg avec les liaisons frigorifiques.
- Conséquence, l'installateur doit respecter des surfaces et volumes minimum en relation de charge :
- En volume, sa limite d'inflammabilité :
  1 m^3 = 0,307 kg de R32 max.
- En volume, le risque de toxicité indique :
  1 m^3 = 0,300 kg de R32 max.

source : Uniclima livret ''FLUIDES HFC QUEL AVENIR AVEC F-GAS ? » novembre 2020

CHIFFRAGE ET DIMENSIONNEMENT

Pour le dimensionnement et le chiffrage d'une installation monosplit, nous recommandons l'utilisation de notre outil disponible sur le site De Dietrich PRO :
http://pro.dedietrich-thermique.fr/fr/site_pro/logiciels/diemasoft/diematools_la_boite_a_outils

LES + PRODUITS CLIM'UP CONSOLE

RÉVERSIBILITÉ
Chauffage en hiver et climatisation en été

ADAPTÉ À LA RÉNOVATION
Pour un remplacement de radiateur ou convecteur existant

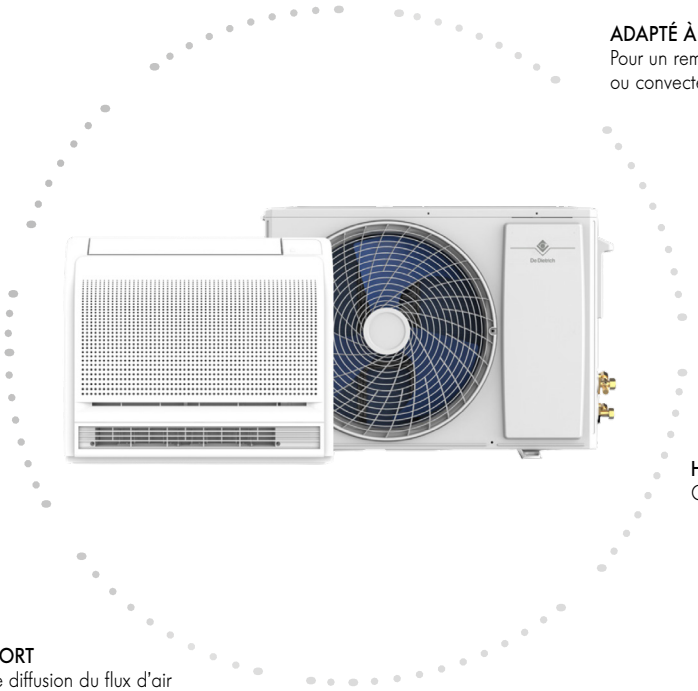

CONNECTIVITÉ
Pilotage du système de climatisation via l'application De Dietrich Smart AC et programmation hebdomadaire

HAUT NIVEAU DE PERFORMANCE
Compresseur Rotatif DC Inverter

CONFORT
Double diffusion du flux d'air

UCEM_Q0002

CLIM_Q5001

LES DIFFÉRENTS MODÈLES MONO-SPLIT CLIM'UP CONSOLE PROPOSÉS

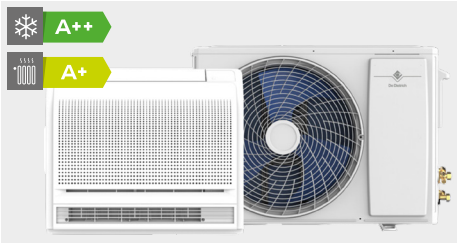

MODÈLES	UNITÉ INTÉRIEURE CONSOLE	UNITÉ EXTÉRIEURE MONO-SPLIT		PUISSANCE NOMINALE	
	UCEM	MOSCE2	MOSCE3	CALORIFIQUE KW (1)	FRIGORIFIQUE KW (2)
CLIM'UP CONSOLE 35	7836597	7836602	7906332 (3)	3,50	3,50
CLIM'UP CONSOLE 50	7836598	7836603	7906333 (4)	5,00	4,70

(1) Temp. eau à la sortie : + 35 °C, temp. ext. : + 7 °C
(2) Temp. eau à la sortie : + 18 °C, temp. ext. : + 35 °C
(3) à épuisement des unités extérieures MOSCE2 35 (réf. 7836602)
(4) à épuisement des unités extérieures MOSCE2 50 (réf. 7836603)

LES CARACTÉRISTIQUES TECHNIQUES DES CLIMATISEURS MONO-SPLIT CLIM'UP CONSOLE

CONDITIONS D'UTILISATION : TEMPÉRATURES LIMITES D'UTILISATION (GROUPE EXTÉRIEUR)

En mode froid :
- Température extérieure : -20 °C/+24 °C

En mode chaud :
- Température extérieure : -20 °C/+52 °C

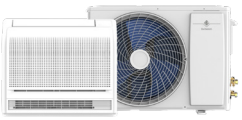

MODÈLE

CLIM'UP CONSOLE		35		50	
PERFORMANCES		avec MOSCE2	avec MOSCE3	avec MOSCE2	avec MOSCE3
P. nominale en mode froid (min.-max.)	kW	3,50 (1,35-4,40)	3,52 (1,35-4,40)	4,70 (1,53-5,60)	4,70 (1,53-5,60)
P. nominale en mode chaud (min.-max.)	kW	3,50 (1,24-5,30)	3,81 (1,24-5,30)	5,00 (1,40-6,20)	5,00 (1,40-6,20)
SEER		6,1	6,2	6,1	6,1
Classe énergétique en mode froid		A++	A++	A++	A++
SCOP		4,0	4,0	4,0	4,0
Classe énergétique en mode chaud		A+	A+	A+	A+
ACOUSTIQUE					
Pression acoustique min. /max. de l'unité intérieure	dB[A]	36/42	36/42	37/44	37/44
Puissance acoustique de l'unité intérieure	dB[A]	56	56	58	58
Pression acoustique de l'unité extérieure *	dB[A]	43	44	44	45
Puissance acoustique de l'unité extérieure	dB[A]	64	65	65	66
RACCORDEMENTS FRIGORIFIQUES					
Liaisons frigorifiques (Liquide - Gaz)	Pouce	1/4"-3/8"	1/4"-3/8"	1/4"-1/2"	1/4"-1/2"
Longueur min./max. entre l'unité intérieure et extérieure	m	3/25	3/25	3/30	3/30
Dénivelé max entre l'unité intérieure extérieure	m	10	15	20	20
Longueur max. pré-chargée entre l'unité intérieure et extérieure	m	8	5	8	5
Charge nominale en fluide frigorigène R32	kg	0,78	0,75	1,03	1,10
Charge additionnelle en fluide frigorigène R32 par mètre supplémentaire	g/m	20	30	20	30
Quantité maximale de fluide frigorigène R32	kg	1,24	1,35	1,6	1,85
RACCORDEMENTS ELECTRIQUES					
Puissance électrique absorbée en mode froid (min - max)	kW	0,26 - 1,60	0,26 - 1,60	0,47 - 2,30	0,47 - 2,30
Puissance électrique absorbée en mode chaud (min - max)	kW	0,19 - 1,51	0,19 - 1,51	0,46 - 2,25	0,46 - 2,25
Tensions / Fréquences	V / Hz	220-240/50	220-240/50	220-240/50	220-240/50
Intensité électrique en mode froid (min - max)	A	1,13 - 6,96	1,13 - 6,96	2,04 - 10,0	2,04 - 10,0
Intensité électrique en mode chaud (min - max)	A	0,83 - 6,57	0,83 - 6,57	2,00 - 9,78	2,00 - 9,78
Section du câble de puissance de l'unité extérieure	mm^2	3G2,5	3G1,5	3G2,5	3G1,5
Disjoncteur de protection (courbe C) de l'unité extérieure	A	C16	C16	C16	C16
Section du câble de puissance de l'unité intérieure UCEM	mm^2	3G1,5	3G1,5	3G1,5	3G1,5
Disjoncteur de protection de l'unité intérieure UCEM	A	16	16	16	16
Section du câble de communication entre l'unité intérieure et extérieure	mm^2	4G1,0	4G1,0	4G1,0	4G1,0
RACCORDEMENTS CONDENSATS					
Unité intérieure (diamètre)	mm	20	20	20	20
POIDS					
Poids net unité intérieure / unité extérieure	kg	14,5/24,5	14,5/24,5	14,5/28,5	14,5/28,5

* Sur plan réfléchissant (Q=2) à 5 mètres.

LES DIMENSIONS PRINCIPALES (EN MM)

UNITÉS INTÉRIEURES : UCEM

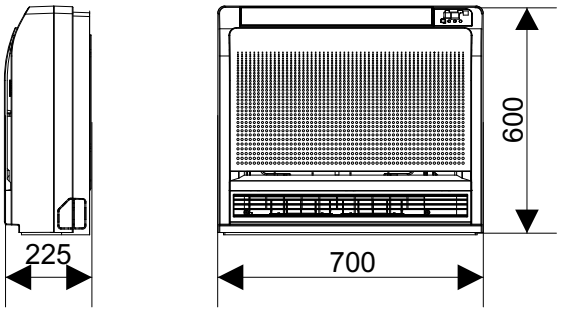

UNITÉS EXTÉRIEURES : MOSCE2 ET MOSCE3

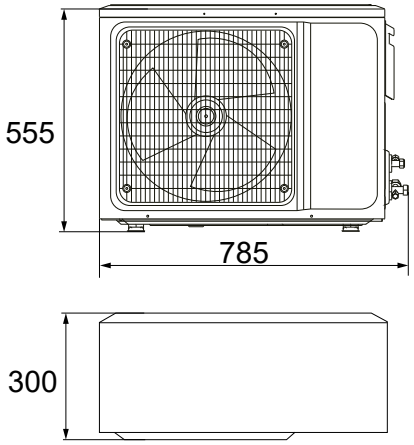

UCEM_Dim

MOSCE3_Dim

REMARQUE

Les distances maximales de raccordement entre les unités intérieures et l'unité extérieure sont sur la page 12.

R32

PUISSANCE EN MODE FROID DES MONO-SPLIT CLIM'UP CONSOLE EN FONCTION DE LA TEMPÉRATURE EXTÉRIEURE

• CLIM'UP CONSOLE 35

TEMPÉRATURE INTÉRIEURE		TEMPÉRATURE EXTÉRIEURE						
		20°C	25°C	30°C	35°C	40°C	43°C	49°C
DB (°C)	WB (°C)	PUISSANCE EN MODE FROID (KW)						
21	16	3,219	3,347	3,481	3,412	3,241	3,079	2,771
	19	3,283	3,414	3,551	3,48	3,306	3,141	2,827
24	16	3,237	3,367	3,501	3,431	3,26	3,097	2,787
	19	3,302	3,434	3,571	3,5	3,325	3,159	2,843
	22	3,368	3,503	3,643	3,57	3,392	3,222	2,9
27	16	3,455	3,593	3,521	3,451	3,278	3,115	2,803
	19	3,321	3,454	3,592	3,52	3,344	3,177	2,859
	22	3,387	3,523	3,664	3,59	3,411	3,24	2,916
	27	3,455	3,593	3,737	3,662	3,479	3,305	2,975
30	16	3,275	3,406	3,542	3,471	3,297	3,133	2,819
	19	3,34	3,473	3,612	3,54	3,363	3,195	2,875
	22	3,406	3,542	3,684	3,61	3,43	3,258	2,933
	27	3,474	3,613	3,757	3,682	3,498	3,323	2,991
33	16	3,293	3,425	3,562	3,491	3,316	3,151	2,836
	19	3,359	3,493	3,633	3,56	3,382	3,213	2,892
	22	3,425	3,562	3,704	3,63	3,449	3,276	2,949
	27	3,493	3,632	3,778	3,702	3,517	3,341	3,007

• CLIM'UP CONSOLE 50

TEMPÉRATURE INTÉRIEURE		TEMPÉRATURE EXTÉRIEURE						
		20°C	25°C	30°C	35°C	40°C	43°C	49°C
DB (°C)	WB (°C)	PUISSANCE EN MODE FROID (KW)						
21	16	4,31	4,483	4,662	4,569	4,34	4,123	3,711
	19	4,396	4,572	4,755	4,66	4,427	4,206	3,785
24	16	4,329	4,502	4,682	4,588	4,359	4,141	3,727
	19	4,415	4,592	4,776	4,68	4,446	4,224	3,801
	22	4,504	4,684	4,871	4,774	4,535	4,308	3,877
27	16	4,613	4,798	4,702	4,608	4,377	4,159	3,743
	19	4,434	4,611	4,796	4,7	4,465	4,242	3,818
	22	4,523	4,704	4,892	4,794	4,554	4,327	3,894
	27	4,613	4,798	4,99	4,89	4,645	4,413	3,972
30	16	4,366	4,541	4,722	4,628	4,396	4,177	3,759
	19	4,453	4,631	4,816	4,72	4,484	4,26	3,834
	22	4,542	4,723	4,912	4,814	4,573	4,345	3,91
	27	4,632	4,817	5,01	4,91	4,664	4,431	3,988
33	16	4,385	4,56	4,743	4,648	4,415	4,195	3,775
	19	4,472	4,651	4,837	4,74	4,503	4,278	3,85
	22	4,561	4,743	4,933	4,834	4,592	4,363	3,926
	27	4,651	4,837	5,03	4,93	4,683	4,449	4,004

DB = bulbe sec = air très humide / WB = bulbe humide = air très sec
NOTA : Ces mesures sont basées sur la puissance nominale de l'unité.

PUISSANCE EN MODE CHAUD DES MONO-SPLIT CLIM'UP CONSOLE EN FONCTION DE LA TEMPÉRATURE EXTÉRIEURE

• CLIM'UP CONSOLE 35

TEMPÉRATURE INTÉRIEURE		TEMPÉRATURE EXTÉRIEURE								
		-20°C	-15°C	-10°C	-5°C	0°C	+7°C	+10°C	+15°C	+20°C
DB (°C)	WB (°C)	PUISSANCE EN MODE CHAUD (KW)								
15	-	1,79	2,1	2,42	2,93	3,45	3,96	4,32	3,57	2,97
20	-	1,72	2,02	2,32	2,82	3,31	3,81	4,15	3,43	2,86
27	-	1,65	1,94	2,23	2,71	3,19	3,66	3,99	3,3	2,75

• CLIM'UP CONSOLE 50

TEMPÉRATURE INTÉRIEURE		TEMPÉRATURE EXTÉRIEURE								
		-20°C	-15°C	-10°C	-5°C	0°C	+7°C	+10°C	+15°C	+20°C
DB (°C)	WB (°C)	PUISSANCE EN MODE CHAUD (KW)								
15	-	2,35	2,76	3,17	3,85	4,52	5,2	5,67	4,68	3,9
20	-	2,26	2,65	3,05	3,7	4,35	5	5,45	4,5	3,75
27	-	2,17	2,55	2,93	3,56	4,18	4,81	5,24	4,33	3,61

DB = bulbe sec = air très humide / WB = bulbe humide = air très sec
NOTA : Ces mesures sont basées sur la puissance nominale de l'unité.

TÉLÉCOMMANDE DE SÉRIE

Chaque unité mono-split est livrée avec une télécommande infrarouge avec son support mural qui permet de commander la température, la vitesse du ventilateur de soufflage, le mode de fonctionnement (chauffage ou climatisation). Dans la version multi-split, chaque unité est livrée avec une télécommande.

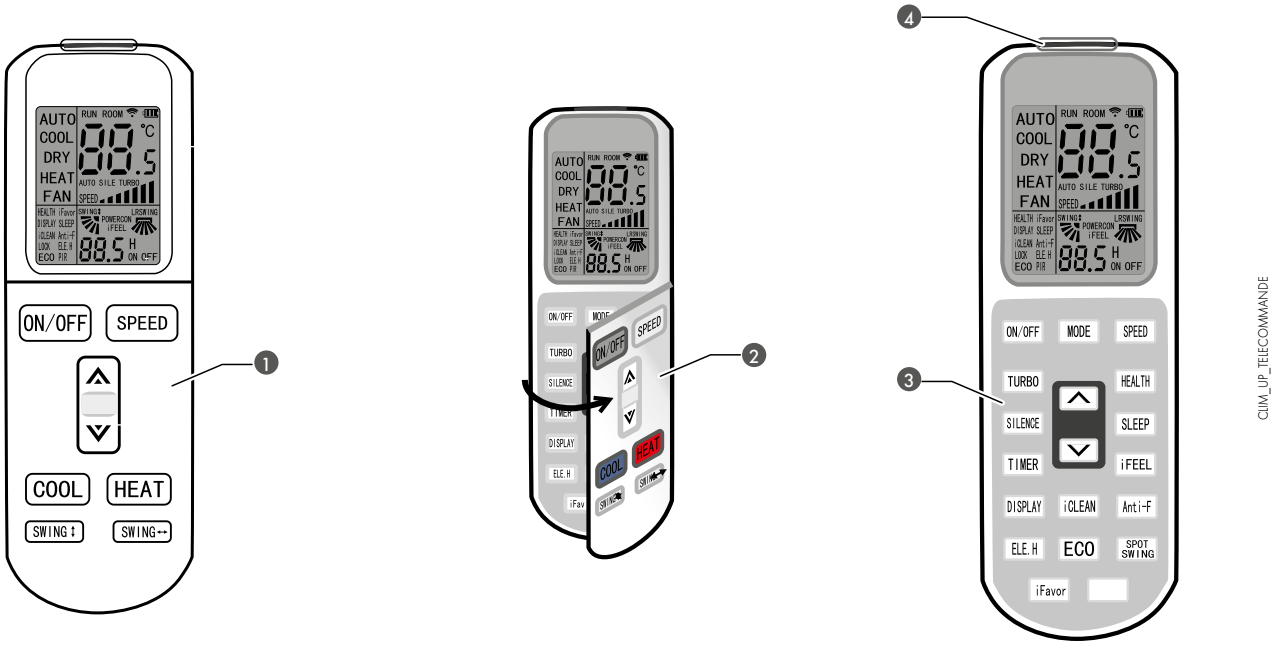

CLIM_UP_TELECOMMANDE

1 Fonctions principales
2 Rabat d'accès aux fonctions complémentaires
3 Fonctions complémentaires
4 Émetteur du signal

APP POUR LE PILOTAGE À DISTANCE

DE DIETRICH SMART AC

La gamme de pompes à chaleur air/air Clim'Up Console est dotée de série de la connectivité Wi-Fi.
Le KIT WI-FI LCAC CONSOLE avec l'application gratuite De Dietrich SMART AC vous permet le contrôle à distance de votre climatisation.

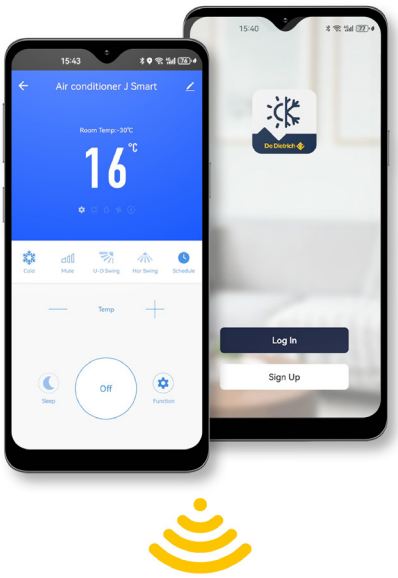

SMART_AC_Q2000

OPTIONS RÉGULATION

TÉLÉCOMMANDE CLIM'UP SPÉ : RÉFÉRENCE 7860827

La télécommande Clim'Up Spé permet la gestion du blocage des plages de températures en mode chaud et en mode froid.

KIT WI-FI LCAC CONSOLE - RÉFÉRENCE 7879390

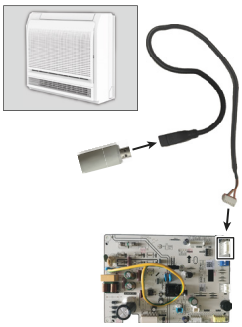

OPTIONS POUR L'UNITÉ EXTÉRIEURE

SUPPORT DE FIXATION MURAL POUR UNITÉS EXT + PLOTS ANTIVIBRATILES - RÉF. : 100011222

Ce kit permet de fixer les groupes extérieurs des CLIM'UP au mur.
Il est muni de plots antivibratiles permettant de limiter les transmissions des vibrations vers le sol.

SUPPORT POUR POSE AU SOL - RÉF. : 100012533

Support en PVC dur résistant, pour montage du groupe extérieur au sol. Les vis, rondelles et écrous sont compris pour un montage facile et rapide.

SUPPORT DE POSE AU SOL EN CAOUTCHOUC : - RÉF. : 7694974

Support en caoutchouc résistant, pour montage du groupe extérieur au sol.

IMPLANTATION DES UNITÉS EXTÉRIEURES MOSCE2 ET MOSCE3

Les conditions climatiques influencent les performances du groupe extérieur. Il faut le protéger des vents dominants, de l'air marin et de la neige.
Installer le groupe extérieur à au moins 1 mètre de tout autre appareil électrique émettant des ondes électromagnétiques.

installation à l'abri des vents dominants

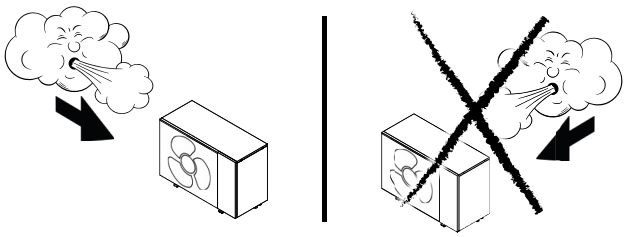

L'entrée d'air du groupe extérieur doit être protégée des vents dominants.
Si l'emplacement d'installation ne le permet pas :
- positionner le groupe extérieur de sorte que la charge de vent soit minimisée
- ou installer un mur de protection à l'arrière du groupe extérieur. Dans ce cas, respecter les distances au mur préconisées.

installation en zone côtière

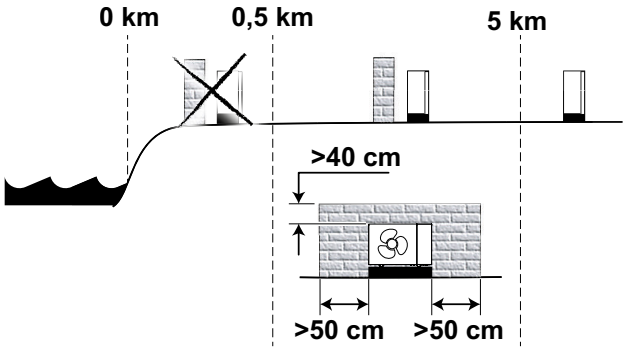

En zone côtière, le groupe extérieur doit être protégé de la corrosion et des vents marins :
- Entre 0 et 0,5 kilomètres de la côte : ne pas installer le groupe extérieur
- Entre 0,5 et 5 kilomètres de la côte : installer le groupe extérieur à l'abri du vent marin et le protéger derrière un mur
  - **Hauteur du mur** : le mur doit être au minimum 40 cm plus haut que le groupe extérieur
  - **Largeur du mur** : le mur doit dépasser le groupe extérieur de 50 cm minimum de chaque côté
  - **Distances au mur** : respecter les distances au mur préconisées

La durée de vie du groupe extérieur peut être réduite malgré la mise en place de ces mesures de protection.

installation en zone de neige

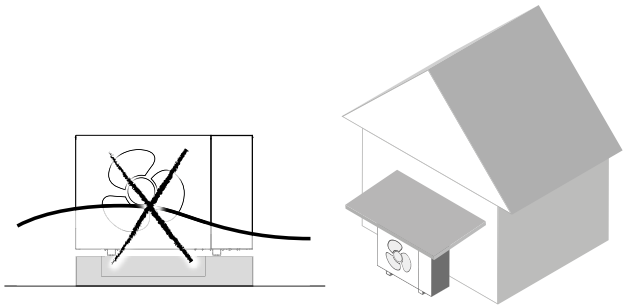

Le groupe extérieur doit être protégé contre l'accumulation de neige :
- Caractéristiques du socle :
  - **Hauteur minimale** : 200 mm au-dessus de l'épaisseur moyenne du manteau neigeux
  - **Largeur maximale** : largeur du groupe extérieur, pour éviter que la neige ne s'accumule sur le socle.

Nous recommandons le montage sur un support métallique de pose au sol.
- Régions sujettes à de fortes chutes de neige : il est possible de placer le groupe extérieur sous un toit. Dans ce cas, respecter les distances minimales au mur préconisées.

distances minimales à respecter (mm)

Des distances minimales par rapport au mur sont nécessaire afin de garantir des performances optimales.

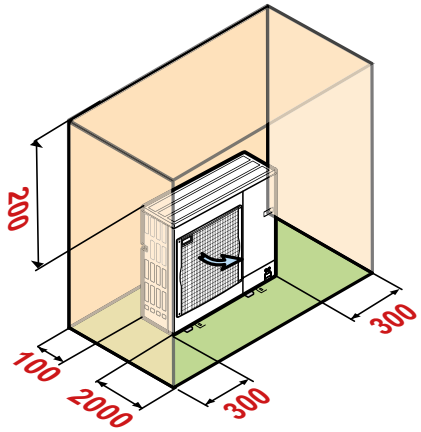

INSTALLATION DES UNITÉS INTÉRIEURES CONSOLES UCEM

IMPLANTATION DES UNITÉS INTÉRIEURES CONSOLES UCEM

Sélectionner un emplacement approprié pour obtenir une température ambiante uniforme dans la pièce.
Tenir compte des exigences de dégagement minimal indiquées sur la figure ci-dessous.
Tenir compte de l'emplacement du trou dans le mur pour raccorder l'unité intérieure au groupe extérieur.
Veiller à ce que l'unité intérieure soit suffisamment éloignée des équipements de cuisine afin que les produits ne soient pas attirés dans l'unité.

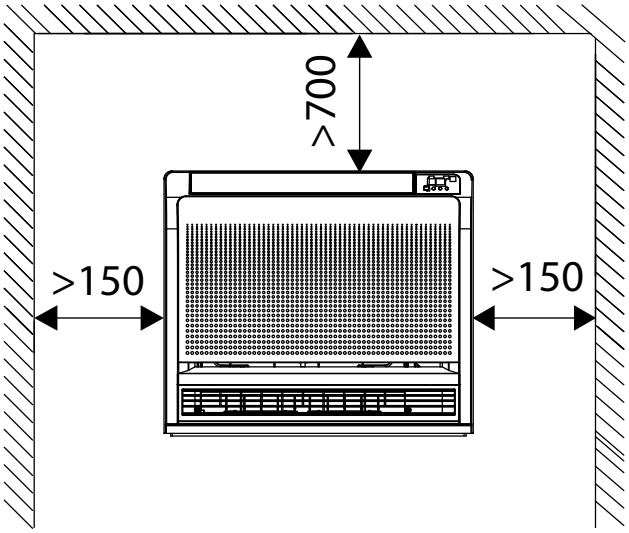

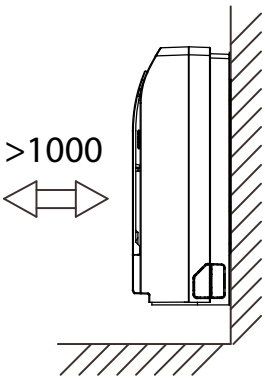

MW_1002376_1

DISTANCES DE RACCORDEMENT ENTRE LE GROUPE EXTÉRIEUR ET L'UNITÉ INTÉRIEURE

Le groupe extérieur est préchargé de fluide frigorigène. Pour s'assurer que les climatiseurs fonctionnent correctement, respecter les exigences de raccordement entre l'unité intérieure et le groupe extérieur :

- Longueurs minimales et maximales
- Différence de hauteur maximale
- Nombre maximum de coudes

Selon la longueur totale de tubes frigorifiques, il faudra peut-être ajouter du fluide frigorigène dans le système.

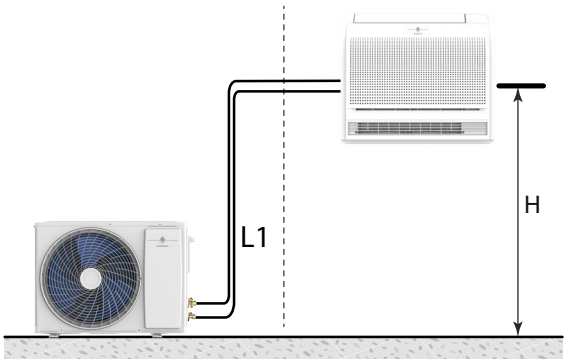

CLIM_F0030C

Selon la longueur totale de tubes frigorifiques, il faudra peut-être ajouter du fluide frigorigène dans le système.

REPÈRE	DESCRIPTION	UNITÉ	CLIM'UP CONSOLE 35	CLIM'UP CONSOLE 50
L1	Longueurs minimales et maximales de tube frigorifique	m	3 - 25	3 - 30
H	Différence de hauteur maximale	m	15	20
-	Précharge en fluide frigorigène du groupe extérieur	kg	0,75	1,10
-	Longueur maximale de tubes frigorifiques avec précharge	m	5	5
-	Charge supplémentaire de fluide frigorigène	g/m	30	30
-	Quantité maximale de fluide frigorigène	kg	1,35	1,85

Dans le calcul de la longueur totale de tube frigorifique, prendre en compte le nombre de coudes et de pièges à huile :
Longueur équivalente de tubes =
longueur réelle de tubes + (quantité de coudes × longueur équivalente des tubes coudés) + (quantité de pièges à huile × longueur équivalente des pièges à huile).

Tableau de conversion des coudes et des pièges à huile

DIAMÈTRE DU TUBE FRIGORIFIQUE (MM - POUCES)	ÉPAISSEUR (MM)	LONGUEUR ÉQUIVALENTE DES TUBES COUDÉS (M)	LONGUEUR ÉQUIVALENTE DES PIÈGES À HUILE (M)
6,35 - 1/4"	0,8	0,10	0,7
9,52 - 3/8"	0,8	0,18	1,3
12,70 - 1/2"	0,9	0,20	1,5
15,88 - 5/8"	1,0	0,25	2,0
19,05 - 3/4"	1,0	0,35	2,4

EXEMPLE :

- Longueur réelle des tubes : 25 mètres
- Diamètre des tubes de gaz : 15,88 mm (5/8")
- Quantité de coudes : 5
- Quantité de pièges à huile : 2

Longueur équivalente des tubes = 25 + (5 x 0,25) + (2 x 2,0) = 30,25 m

IMPORTANT:
La longueur équivalente des tubes calculée doit être inférieure à la longueur maximale autorisée de tube du produit.

Charge supplémentaire de fluide frigorigène

Si les tubes frigorifiques sont plus longs que la longueur maximale de tube autorisée pour la précharge du groupe extérieur, il est nécessaire d'ajouter du fluide frigorigène. La quantité de fluide frigorigène à ajouter peut être calculée avec la formule suivante :

Q = A x (L - 5)

- Q = quantité de fluide frigorigène à ajouter
- A = charge supplémentaire de fluide frigorigène par mètre
- L = longueur des tubes frigorifiques
- 5 = longueur maximale de tubes frigorifiques avec précharge

DESCRIPTION	UNITÉ	CLIM'UP CONSOLE 35	CLIM'UP CONSOLE 50
Précharge en fluide frigorigène du groupe extérieur	kg	0,75	1,10
Longueur maximale de tubes frigorifiques avec précharge	m	5	5
Charge supplémentaire de fluide frigorigène	g/m	30	30
Quantité maximale de fluide frigorigène	kg	1,35	1,85

RACCORDEMENT ÉLECTRIQUE

L'installation électrique des PAC doit être réalisée selon les Règles de l'Art et conformément aux normes en vigueur, aux décrets et aux textes en découlant et en particulier à la norme NF C 15 100.

PRÉCONISATION DES SECTIONS DE CÂBLES ET DES DISJONCTEURS À METTRE EN ŒUVRE

MOSCE2 OU MOSCE3		35	50
Tension/fréquence	V/Hz	220-240 mono/50	220-240 mono/50
Intensité maximale	A	9	12
Câble d'alimentation	mm^2	3G1,5	3G1,5
Disjoncteur courbe C	A	C16A	C16A
Câble de communication entre l'unité intérieure et l'unité extérieure	mm^2	4G1,0	4G1,0

RACCORDEMENT DES UNITÉS INTÉRIEURE ET EXTÉRIEURE

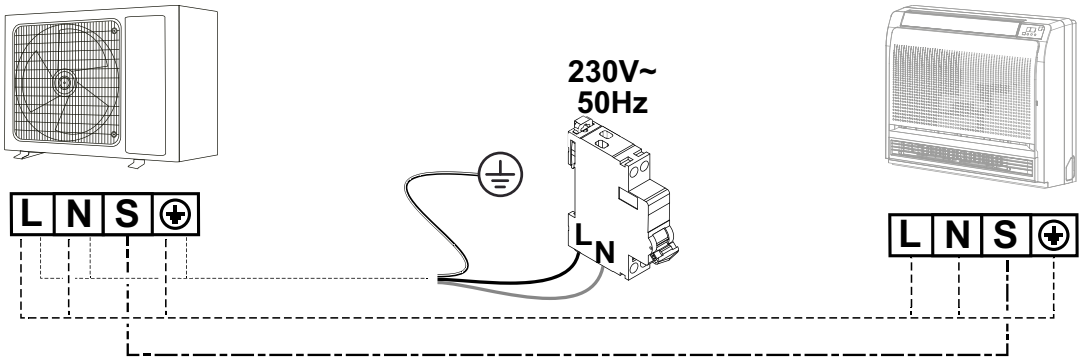

INTÉGRATION ACOUSTIQUE DES POMPES À CHALEUR

DÉFINITIONS

Les performances acoustiques des groupes extérieurs sont définies par les 2 grandeurs suivantes :
La puissance acoustique Lw exprimée en dB[A] : elle caractérise la capacité d'émission sonore de la source indépendamment de son environnement. Elle permet de comparer des appareils entre eux.
La pression acoustique Lp exprimée en dB[A] : c'est la grandeur qui est perçue par l'oreille humaine, elle dépend de paramètres comme la distance par rapport à la source, la taille et la nature des parois du local. Les réglementations se basent sur cette valeur.

NUISANCE SONORE

La réglementation concernant le bruit du voisinage se trouve dans le décret du 31/08/2006 et dans la norme NF S 31-010. La nuisance sonore est définie par l'émergence qui est la différence entre le niveau de pression acoustique mesuré lorsque l'appareil est à l'arrêt comparé au niveau mesuré lorsque l'appareil est en fonctionnement au même endroit.
La différence maximale autorisée est :
- le jour (7h-22h) : 5 dB[A]
- la nuit (22h-7h) : 3 dB[A]

RECOMMANDATIONS POUR L'INTÉGRATION ACOUSTIQUE DU MODULE EXTÉRIEUR

- Ne pas le placer à proximité de la zone nuit,
- Éviter la proximité d'une terrasse, ne pas installer le module face à une paroi.
  L'augmentation du niveau de bruit due à la configuration d'installation est représentée dans les schémas ci-dessous :

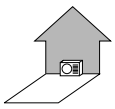
- Le module placé contre un mur : + 3 dB[A]

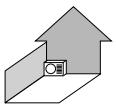
- Le module placé dans un coin : + 6 dB[A]

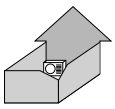
- Le module placé dans une cour intérieure : + 9 dB[A]

HPI_F0029

- les différentes dispositions ci-dessous sont à proscrire :

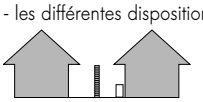
- La ventilation dirigée vers la propriété voisine

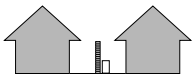
- Le module disposé à la limite de propriété

- Le module placé sous une fenêtre

HPI_F0029

- Afin de limiter les nuisances sonores et la transmission des vibrations, nous préconisons :
  - l'installation du module extérieur sur un châssis métallique ou un socle d'inertie. La masse de ce socle doit être au minimum 2 fois la masse du module et il doit être indépendant du bâtiment. Dans tous les cas il faut monter des plots anti-vibratiles pour diminuer la transmission des vibrations.
  - Pour la traversée de parois des liaisons frigorifiques, l'utilisation de fourreaux adaptés,
  - Pour les fixations, l'utilisation de matériaux souples et anti-vibratiles,
  - La mise en place, sur liaisons frigorifiques, de dispositifs d'atténuation des vibrations comme des boucles, des lyres ou des coudes.
- Il est également recommandé de mettre en place un dispositif d'atténuation acoustique sous forme :
  - d'un absorbant mural à installer sur le mur derrière le module,
  - d'un écran acoustique : la surface de l'écran doit être supérieure aux dimensions du module extérieur et doit être positionné au plus près de celui-ci tout en permettant la libre circulation d'air. L'écran doit être en matériau adapté comme des briques acoustiques, des blocs de béton revêtus de matériaux absorbants. Il est également possible d'utiliser des écrans naturels comme des talus de terre.

ÉCHELLE DE RÉFÉRENCE DE L'ÉTIQUETTE ÉNERGÉTIQUE SYSTÈME

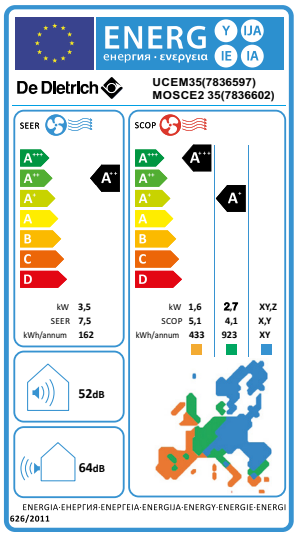

Afin de pouvoir situer le produit et ses performances énergétiques, ci-contre l'échelle valable pour l'étiquette énergétique système des produits CLIM'UP CONSOLE
(l'échelle hors système du générateur serait de A++ à E en chauffage et en climatisation.).

FICHE QCE (QUALITÉS ET CARACTÉRISTIQUES ENVIRONNEMENTALES)

Conformément à la loi AGEC (anti-gaspillage pour une économie circulaire) et au décret 2022-748, vous trouverez avec le lien https://www.dedietrich-thermique.fr/nos-services/documentation/fiches-relatives-aux-qualites-et-caracteristiques-environnementales les informations concernant les « qualités et caractéristiques environnementales de nos produits générateurs de déchets »

Accès à la fiche :

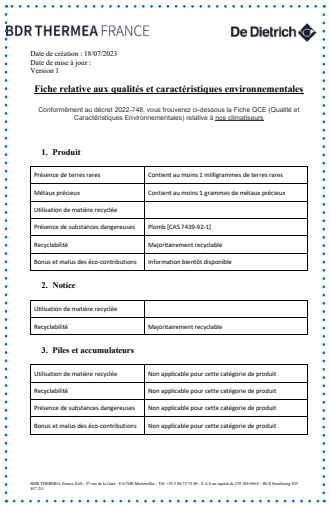

BDR THERMEA FRANCE — De Dietrich

Date de création : 18/07/2023
Date de mise à jour :
Version 1

Fiche relative aux qualités et caractéristiques environnementales

Conformément au décret 2022-748, vous trouverez ci-dessous la Fiche QCE (Qualité et Caractéristiques Environnementales) relative à nos climatiseurs.

1. Produit

Présence de terres rares	Contient au moins 1 milligrammes de terres rares
Métaux précieux	Contient au moins 1 grammes de métaux précieux
Utilisation de matière recyclée	
Présence de substances dangereuses	Plomb [CAS 7439-92-1]
Recyclabilité	Majoritairement recyclable
Bonus et malus des éco-contributions	Information bientôt disponible

2. Notice

Utilisation de matière recyclée	
Recyclabilité	Majoritairement recyclable

3. Piles et accumulateurs

Utilisation de matière recyclée	Non applicable pour cette catégorie de produit
Recyclabilité	Non applicable pour cette catégorie de produit
Présence de substances dangereuses	Non applicable pour cette catégorie de produit
Bonus et malus des éco-contributions	Non applicable pour cette catégorie de produit

BDR THERMEA France SAS - 57 rue de la Gare - F-67580 Mertzwiller - Tél. +33 3 88 73 75 00 - S.A.S au capital de 229 288 696 € - RCS Strasbourg 833 487 211

De Dietrich
BDR THERMEA France
S.A.S. au capital social de 229 288 696 €
57, rue de la Gare - 67580 Mertzwiller
Tél. 03 88 80 27 00 - Fax 03 88 80 27 99
www.dedietrich-thermique.fr

LE TRI FACILE — BAC DE TRI

03/2026 – DCDD000105 – 347.555.559 R.C.S Strasbourg – Document non contractuel - OTT Imprimeurs 67310 Wasselonne - 210307