Code article T2681

CONNECT
Receveur 120 x 90 cm



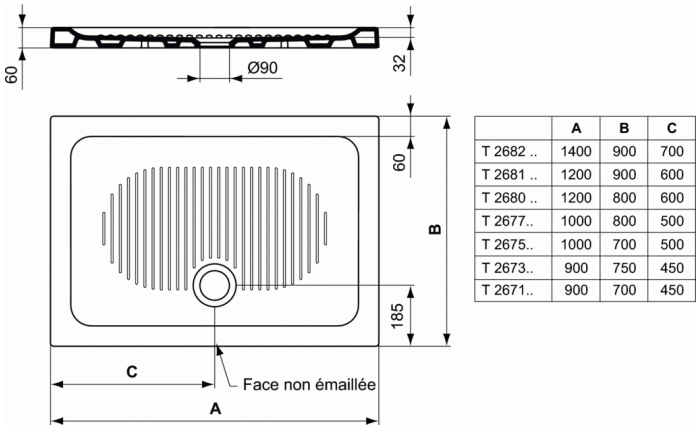

	A	B	C
T 2682 ..	1400	900	700
T 2681 ..	1200	900	600
T 2680 ..	1200	800	600
T 2677..	1000	800	500
T 2675..	1000	700	500
T 2673..	900	750	450
T 2671..	900	700	450

Receveur 120 x 90 cm
Poids : 46,2 kg

En grès fin. A poser
Pose obligatoire du vidage contre le mur
Fond à relief. Emaillé 3 faces. Extra-plat Hauteur 6 cm.
Profondeur 3 cm
A équiper d'une bonde non fournie Ø 90 mm - réf. R6102AA

Finition YK : traitement antidérapant

FINITIONS*

YK

* YK = Traitement antidérapant (YK)

NORMES ET ENVIRONNEMMENT

Ideal Standard France - Showroom Paris
41 Rue Berger, 75001 Paris, France - Tel: + 33 1 44 88 96 96 - Email: showroomparis@idealstandard.com