GROHE | GROHE BLUE
KIT FILTRE S

Article No: **40438001**
EAN Code: **4005176984105**
Date: **Nov 20. 2026**



PRODUCT INFORMATION

- Composé de :
- GROHE Blue Raccord pour filtre
- Filtre GROHE Blue Taille S pour réduire la dureté de l'eau et obtenir un goût de qualité supérieure
- Capacité 600 L minimum selon la dureté de l'eau
- Débitmètre pour mesurer la durée de vie du filtre, 2 piles AA incluses
- **Compatible avec les mitigeurs GROHE Blue Pure**

© GROHE AG

TECHNICAL DATA

Capacité du filtre	**600**
Type de filtre	**Filtre S**

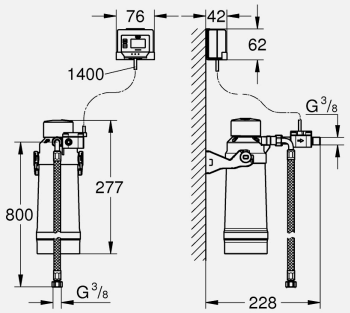

SPARE PARTS

1. Raccord pour filtre (order no. 64508001)
2. Filtre taille S (order no. 40404001)

