Porte filtre HYDRO105 9”3/4

9”3/4 – Système clips breveté
3607290004137

Le filtre Hydro 105 clips protège efficacement vos installations d’eau. Son système clips breveté permet un changement rapide des raccords. Il élimine sédiments et impuretés pour une eau plus propre et des équipements durablement préservés.



Les + produit

- Système clips breveté pour changement rapide des raccords
- Compatible montage simplex, duplex et triplex
- Installation simple et rapide
- Contrôle visuel grâce au corps transparent

FABRIQUÉ EN ITALIE | GARANTIE 3 ANS | COLLECTIONS EXCLUSIVES | FACILITÉ D’ENTRETIEN

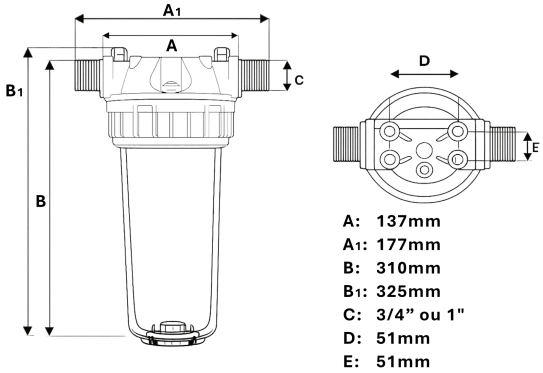

A: 137mm
A1: 177mm
B: 310mm
B1: 325mm
C: 3/4” ou 1"
D: 51mm
E: 51mm

Les caractéristiques techniques

Pression max	10 bar
Température	+5°C à +50°C
Corps	SAN transparent
Tête	Polypropylène chargé
Format	9”3/4
Certification	A.C.S.
Certification	A.C.S.