

DUPLO ONE

PL7 ONE - Plaque de commande en verre avec double chasse

DESSINS TECHNIQUES

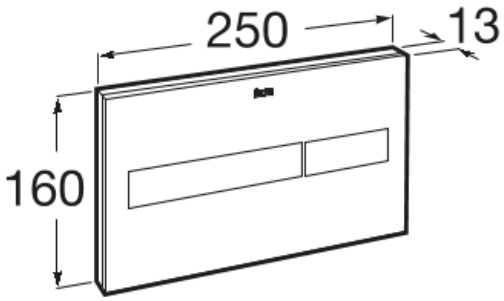

CARACTÉRISTIQUES

Nombre de bouton-poussoirs: 2

© Copyright 2026, Roca Sanitario, S.A. - All rights reserved | 04-11-2026 | https://www.roca.fr/produits/pl7-one-plaque-commande-verre-double-chasse-89018830.?sku=A890188308

#warranty_text



COMMERCIAL WARRANTY INFORMATION (EU)

© Copyright 2026, Roca Sanitario, S.A. - All rights reserved | 04-11-2026 | https://www.roca.fr/produits/pl7-one-plaque-commande-verre-double-chasse-89018830.?sku=A890188308

SOUVENT ACHETÉS ENSEMBLE



WC DUPLO ONE SMART - Bâti-support pour WC lavant suspendu. Réservoir double chasse. Coude d'évacuation ø 90/110 mm.

890078020



WC DUPLO ONE AUTOPORTANT - Bâti-support pour cuvette de WC suspendue. Réservoir double chasse. Coude d'évacuation ø 90/110 mm.

890077020



WC DUPLO ONE COMPACT -Bâti-support pour cuvette de WC suspendue. Réservoir double chasse. Coude d'évacuation ø 90/110 mm.

890073020



Réservoir compact à encastrer. Avec mécanisme double chasse.

890070200



Réservoir compact à encastrer. Avec mécanismedouble chasse et coude d'évacuation ø 90/110 mm.

890070120



WC DUPLO ONE MURAL - Bâti-support pour cuvette de WC suspendue. Réservoir double chasse. Coude d'évacuation ø 90/110 mm.

890070020



Kit d'adaptation type 2 (pour autres PL ONE)

890064000

© Copyright 2026, Roca Sanitario, S.A. - All rights reserved | 04-11-2026 | https://www.roca.fr/produits/pl7-one-plaque-commande-verre-double-chasse-89018830.?sku=A890188308



MANUELS ET FICHES D'INFORMATIONS

Manuel d'installation

© Copyright 2026, Roca Sanitario, S.A. - All rights reserved | 04-11-2026 | https://www.roca.fr/produits/pl7-one-plaque-commande-verre-double-chasse-89018830.?sku=A890188308