VitrA

S20 Round Pack WC suspendu compact, SmoothFlush

Code produit: 7702B003-6375



Caractéristiques techniques

Bord	SmoothFlush
Couleur	Blanc
Designer	Noa
Dimensions emballage	445 x 400 x 575
Dimensions marketing	49
Dégagement rapide	Non
Détail installation	Dissimulé
Fermeture douce	Oui
Fonction bidet	Sans tuyau pour bidet
Forme design	Rond
Forme intérieure	Profond
Hauteur WC du sol	400 mm

VitrA France S.A.S - Z.I. Le Poirier - 28210 Nogent Le Roi
Tél: +33 2 37 38 69 90 - Fax: 02 37 51 43 9
info-france@vitrabathrooms.com - www.france.vitrabathrooms.com

VitrA

S20 Round Pack WC suspendu compact, SmoothFlush

Code produit: 7702B003-6375

Marque	VitrA
Matériau	Hygiene
Matériau charnière	Métal
Matériau du corps	VC- Porcelaine Vitreuse
Série locale	S20 Round
Épaisseur	Super Slim

VitrA France S.A.S - Z.I. Le Poirier - 28210 Nogent Le Roi
Tél: +33 2 37 38 69 90 - Fax: 02 37 51 43 9
info-france@vitrabathrooms.com - www.france.vitrabathrooms.com

S20 Round Pack WC suspendu compact, SmoothFlush

Code produit: 7702B003-6375

Dessin technique 2A

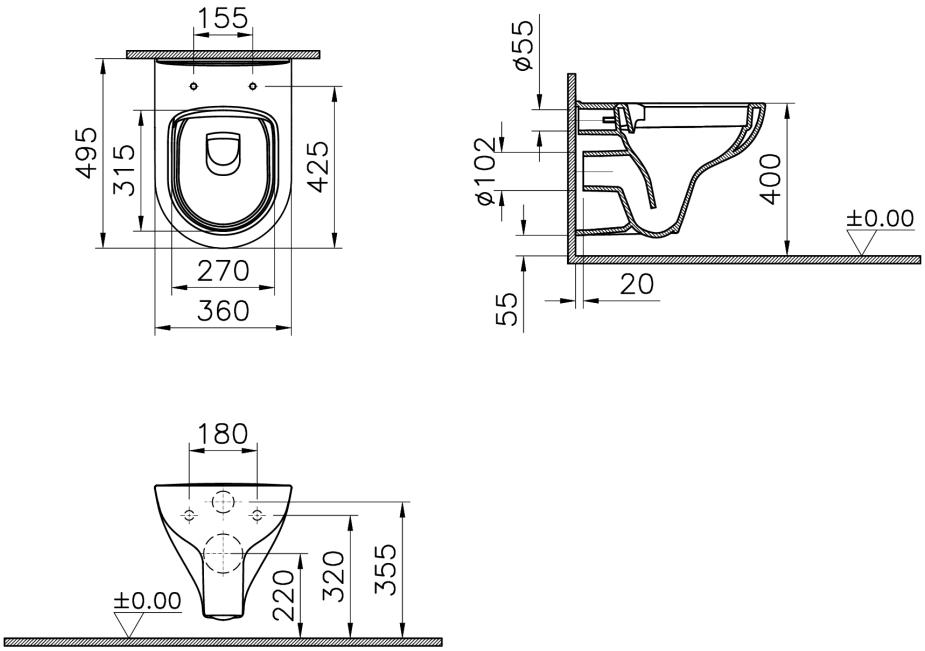

VitrA France S.A.S - Z.I. Le Poirier - 28210 Nogent Le Roi
Tél: +33 2 37 38 69 90 - Fax: 02 37 51 43 9
info-france@vitrabathrooms.com - www.france.vitrabathrooms.com