S/T MELA 3NIV LOMI L:1000

Référence : 375038

Gamme : LOMI

Couleur* :



Blanc Brillant | Noir Mat | Chêne Arlington | Hickory Clair | Noyer Naturel

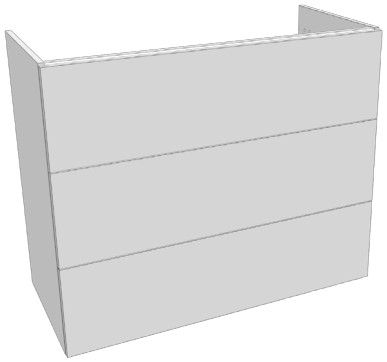

Caractéristiques techniques

- LARGEUR : 999 mm
- HAUTEUR : 830 mm
- PROFONDEUR : 458 mm
- POIDS : 46,900 kg
- MATERIAUX : MELAMINE
- GARANTIE : 5 ans
- NUMERO INIES:
- FIXATION : Pose au sol
- Nb. NIVEAUX : 3 niveaux
- Nb. PORTE :
- Nb. TIROIR : 3 tiroirs
- TYPE POIGNEE : Poignée rapportée
- POSITION CHARNIERE :
- RAYONS :
- TYPE CUVE : centrée

Information électrique

- CLASSE IP : 0
- SENSOR :
- ANTIBUEE :
- Nb. FILM ANTIBUEE :
- PUISSANCE FILM :
- TEMPERATURE LED :
- CHANGEMENT DE LED :

Description

Grande capacité de rangementMeuble en mélaminé, facile d'entretien et résistant à l'humidité-Tiroirs avec amortisseurs de fermetureTiroir supérieur sans découpe de passe-siphonPoignées rapportées, ergonomie et confort d'utilisationDesign moderneMeuble livré montéGarantie 5 ansFabriqué en France

Caractéristiques transport

- LARGEUR : 1049 mm
- HAUTEUR : 870 mm
- PROFONDEUR : 508 mm
- POIDS : 50,400 kg
- VOLUME : 0,464 m3

Dessin technique et accès documentations

Plus d'information ?
Scannez le QR Code :

Déclaration FDES

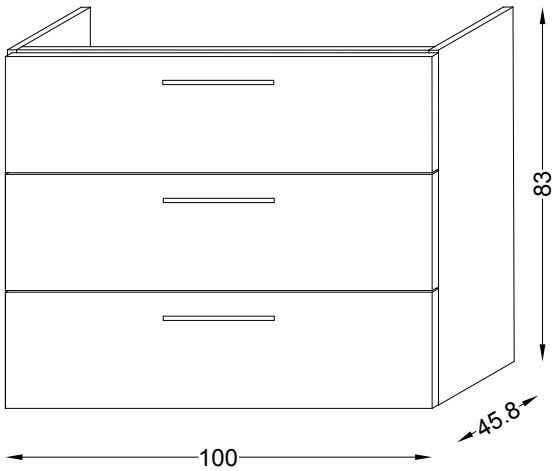

KOHLER France 330 339 144 RSC Bobigny– SAS au capital de 50 000 000 euros – Locataire-gérant de la société SANIJURA – Ce document n'est pas contractuel.

*En raison des variations possibles dans le réglage de votre ordinateur et de votre imprimante, de facteurs techniques et des caractéristiques particulières de certaines de nos finitions, les couleurs ne sont pas représentatives de la réalité mais sont seulement une indication.