NOBILI

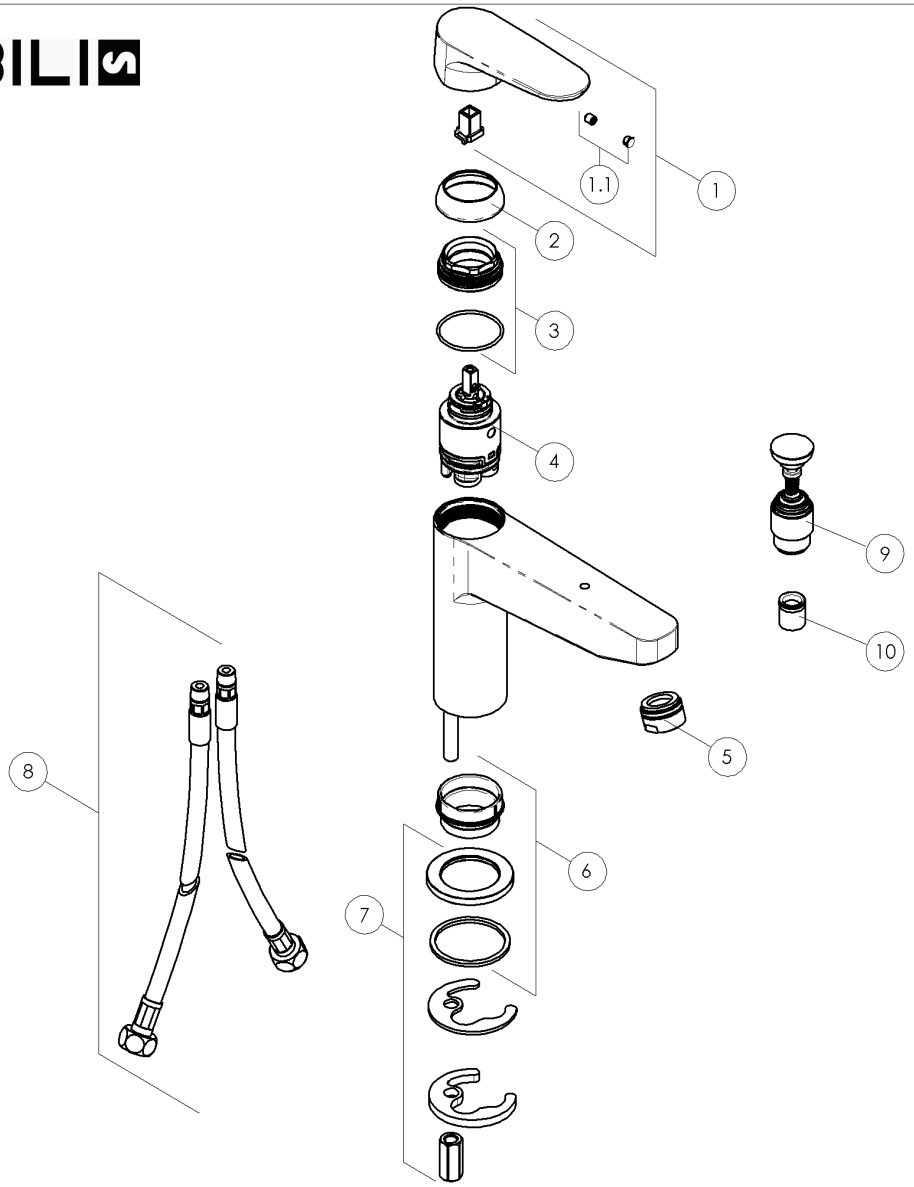

RFMETR112118/10-#000---STD

N°	Reference	Description	PPHT
01	-RLE187/29CR	POIGNEE CHROME	33,00
01.1	-RTAK0001	KIT BOUCHONS POUR POIGNEES AVEC ECROUS M5x6	30,00
02	-RGH218/25CR	ECROU DE COUVERTURE Ø 35 CHROME	8,00
03	-RGH218/53	ECROU DE FIXAGE Ø 35 CHROME	6,00
04	-RCR350/D	CARTOUCHE Ø 35	35,00
05	-RAEK220/14CR	KIT DE 10 MOUSSEURS M24x1 CASCADE CLASSE D CHROME	41,00
05.1	-RAEB220/14CR	KIT DE 2 MOUSSEURS M24x1 CHROME	14,00
06	-RAN227/38CR	ANNEAU DE BASE CHROME	11,00
07	-RSA242	KIT DE FIXAGE	6,00
08	-RTUK203/46	KIT 2 FLEXIBLES MOK M10X1 MM.450 G3/8" FGI - SPX - DN6	12,00
09	-RDE100CR	INVERSEUR B/D OZ CHROME	35,00
10	-RVR10	KIT 10 CLAPETS Ø15	12,00

Questo disegno è di esclusiva proprietà della ditta CARLO NOBILI S.p.A. RUBINETTERIE - la quale ne vieta la riproduzione,anche parziale se non su nostra autorizzazione scritta

RICHARDSON