GROHE PROFESSIONAL | BAUEDGE
MITIGEUR MONOCOMMANDE BIDET

Article No: **23331001**
EAN Code: **4005176556494**
Date: **Nov 20. 2026**



PRODUCT INFORMATION

- Monotrou sur plage
- Levier de commande métallique
- **GROHE SmoothControl** cartouche en céramique 28 mm
- Limiteur de température ajustable
- **GROHE Finition Longue Durée**
- **AquaCalibrator**
- Débit maximum à 3 bars : 5l/min
- Avec rotule
- Système d'installation rapide
- Garniture de vidage matériau synthétique 1 1/4"
- Flexibles de raccordement souples
- **Gamme GROHE Professional**

© GROHE AG

GROHE PROFESSIONAL | BAUEDGE
MITIGEUR MONOCOMMANDE BIDET

TECHNICAL DATA

Finition	**Brillant / Poli**
Type de vidage	**Tirette et vidage**
Type d'installation	**Montage sur plage**
Position du levier	**Dessus**
Dimensions de la cartouche (mm ou pouce)	**28**

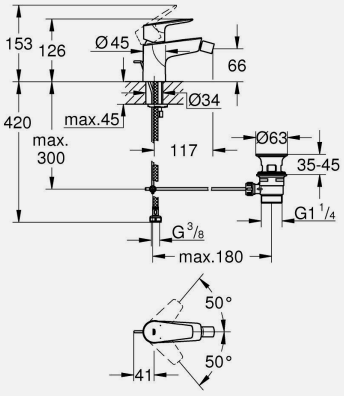

FLOW PROPERTIES

Débit à 3 bars (l)	**4.8**

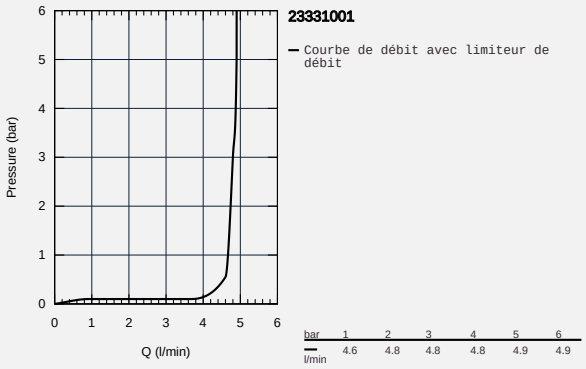

SPARE PARTS

1 Cartouche (order no. 46580000)
2 Tirette de vidage (order no. 46739000)
3 Mousseur (order no. 13998000)
4 Fixation M26×1,5 (order no. 46249000)
5 Garniture de vidage 1 1/4" (order no. 28910000)
5.1 Clapet de vidage (order no. 07182000)
5.2 Tige et rotule de vidage (order no. 07052000)
6 Tige et rotule de vidage (order no. 07341000)
7 Clé à tube SW 46 mm de 400 mm (order no. 19017000)

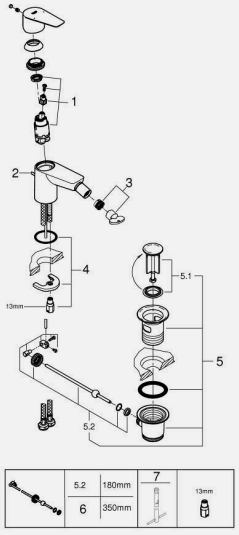

PART OF LIXIL